# 第５章　水道用バルブ類

# ソフトシール仕切弁(MSS形)

前澤工業（株）

特長
- ■JWWA B 120(水道用ソフトシール仕切弁)規格品です。
- ■浅層埋設深さ600mmに呼び径200mmまで対応可能です。
- ■コンパクト設計で、施工性・操作性を更に向上させました。
- ■パッキン箱と一体鋳造したフックを設け、取り扱いを容易にしました。

(単位:mm)

| 呼び径 d | 2種(7.5K) | 3種(10K) | 4種(16K) | L | D | g | C | h | t | f | H | 質量kg | 全開-全閉操作回転数(rev) |
|---|---|---|---|---|---|---|---|---|---|---|---|---|---|
| 50 | 70,000 | 80,000 | 116,000 | 180 | 155 | 96 | 120 | 19 | 16 | 2 | 285 | 12 | 13 |
| 75 | 86,000 | 99,000 | 147,000 | 240 | 211 | 125 | 168 | 19 | 21 | 3 | 330 | 22 | 13 |
| 100 | 112,000 | 128,000 | 186,000 | 250 | 238 | 152 | 195 | 19 | 21 | 3 | 365 | 28 | 17 |
| 125 | 151,000 | 172,000 | 256,000 | 260 | 263 | 177 | 220 | 19 | 22 | 3 | 495 | 40 | 21 |
| 150 | 194,000 | 223,000 | 328,000 | 280 | 290 | 204 | 247 | 19 | 22 | 3 | 452 | 48 | 19 |
| 200 | 289,000 | 332,000 | 482,000 | 300 | 342 | 256 | 299 | 19 | 23 | 3 | 540 | 71 | 25 |
| 250 | 440,000 | 504,000 | 748,000 | 380 | 410 | 308 | 360 | 23 | 24 | 3 | 624 | 114 | 25 |
| 300 | 582,000 | 671,000 | 989,000 | 400 | 464 | 362 | 414 | 23 | 25 | 3 | 710 | 147 | 30 |
| 350 | 935,000 | 1,074,000 | − | 430 | 530 | 414 | 472 | 25 | 26 | 3 | 960 | 272 | 35 |
| 400 | 1,329,000 | 1,532,000 | − | 470 | 582 | 466 | 524 | 25 | 27 | 3 | 1045 | 341 | 33 |
| 450 | 1,759,000 | 2,012,000 | − | 500 | 652 | 518 | 585 | 27 | 28 | 3 | 1145 | 432 | 38 |
| 500 | 2,265,000 | 2,594,000 | − | 530 | 706 | 572 | 639 | 27 | 29 | 4 | 1230 | 560 | 42 |

φ50～φ100mm、φ150～300mmまではショート型　φ125、φ350～φ500mmはロング型　4種（16K）は寸法が異なります。

## 標準仕様

| | | | | |
|---|---|---|---|---|
| 呼び径 | | 50～300mm | | |
| 形式 | | 立形内ねじ式 | | |
| 使用流体 | | 上水・工水・河川水 | | |
| 種類 | | 2種(7.5k) | 3種(10k) | 4種(16k) |
| 使用圧力 | | 0.75Mpa | 1.0Mpa | 1.6Mpa |
| 検査 | 弁箱耐圧試験 | 1.75Mpa | 2.3Mpa | 2.4Mpa |
| | 便座漏れ試験 | 0.75Mpa | 1.0Mpa | 1.76Mpa |
| フランジ | | JWWA B 120 | | |
| 面間寸法 | | JWWA B 120 | | |
| 塗装 | | 内外面エポキシ樹脂粉体塗装 | | |
| 塗装色 | | マンセルN5.5相当 | | |

## 専用丸ハンドル加算額

| 呼び径 | 価　格 |
|---|---|
| 50 | 16,000 |
| 75 | 17,000 |
| 100 | 17,000 |
| 125 | 17,000 |
| 150 | 29,000 |
| 200 | 29,000 |
| 250 | 50,000 |
| 300 | 50,000 |
| 350 | 50,000 |
| 400 | 99,000 |
| 450 | 99,000 |
| 500 | 99,000 |

## 外径図〔2種 7.5K〕

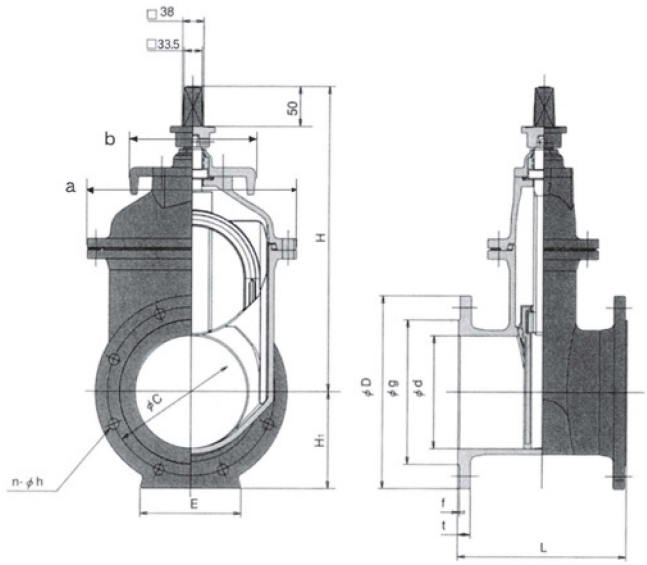


■材　質

| | |
|---|---|
| 弁箱 | FCD450-10 |
| 弁体 | FCD450-10 |
| ふた | FCD450-10 |
| 弁棒 | SUS403 |
| 弁体弁座 | EPDM |

# メモリソフト 開度計付ソフトシール仕切弁

## 特長

①開度の確認ができ、維持管理が容易です。
②上部より開度の確認ができ誤操作がなくなります。
③開度計は樹脂製で腐食しません。
④ソフトシール仕切弁本体はJWWA B 120規格に準拠しています。
⑤浅層埋設深さ600mmに呼び径300mmまで対応可能です。

## 標準仕様

| | |
|---|---|
| 呼び径: | φ50～φ300mm |
| 名称: | マエザワBR弁 |
| 形式: | 立形内ねじ式 |
| 操作: | 手動 |
| 最高使用圧力: | 7.5K(2種)10K(3種)16K(4種) |
| 使用流体: | 上水・下水・河川水・工水・その他 |
| 接続フランジ形式: | JWWA B 120 |
| 面間寸法: | JWWA B 120 |
| 開閉方法: | 右廻り開き、左廻り開き<br>(ご指定開閉方向にて製作いたします。) |
| 主要部材質: | 弁箱・ふた・パッキン箱～FCD450<br>弁体～FCD450、EPDM<br>弁棒～SUS403 |

## 価格

| 呼び径 | 価格(7.5k) |
|---|---|
| 50 | 79,000 |
| 75 | 95,000 |
| 100 | 122,000 |
| 125 | 168,000 |
| 150 | 211,000 |
| 200 | 306,000 |
| 250 | 464,000 |
| 300 | 606,000 |

## 外ねじ式手動ソフトシール仕切弁

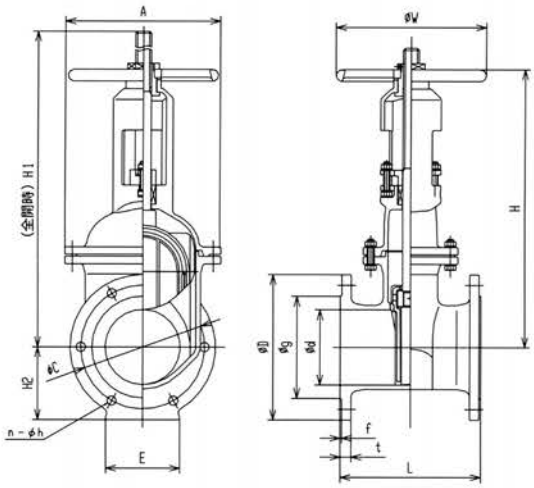


単位:mm

| 記号<br>呼び径 | 価格(7.5K) | L | A | H | $H_1$ | $H_2$ | W | 質量kg | 全開-全閉操作回転数 |
|---|---|---|---|---|---|---|---|---|---|
| 50 | 108,000 | 180 | 173 | 277 | 359 | 78 | 200 | 15 | 13 |
| 75 | 129,000 | 240 | 200 | 352 | 463 | 106 | 250 | 27 | 13 |
| 100 | 178,000 | 250 | 230 | 401 | 537 | 119 | 250 | 35 | 17 |
| 125 | 251,000 | 260 | 280 | 510 | 671 | 132 | 300 | 55 | 21 |
| 150 | 305,000 | 280 | 311 | 558 | 747 | 145 | 300 | 62 | 19 |
| 200 | 429,000 | 300 | 373 | 724 | 966 | 171 | 400 | 102 | 25 |
| 250 | 677,000 | 380 | 432 | 873 | 1167 | 205 | 400 | 151 | 25 |
| 300 | 867,000 | 400 | 500 | 1015 | 1359 | 232 | 500 | 182 | 30 |
| 350 | 1,174,000 | 430 | 582 | 1027 | 1600 | 265 | 500 | 288 | 35 |
| 400 | 1,696,000 | 470 | 638 | 1502 | 1983 | 291 | 550 | 420 | 33 |
| 450 | 2,215,000 | 500 | 704 | 1668 | 2205 | 326 | 550 | 580 | 38 |
| 500 | 2,986,000 | 530 | 760 | 1743 | 2360 | 353 | 550 | 680 | 42 |

本体FCD450-10、弁体FCD450-10ゴムライニング
内外面:エポキシ樹脂粉体塗装(マンセルN5.5相当)7.5K

# K形ソフトシール仕切弁 (MSS-K)

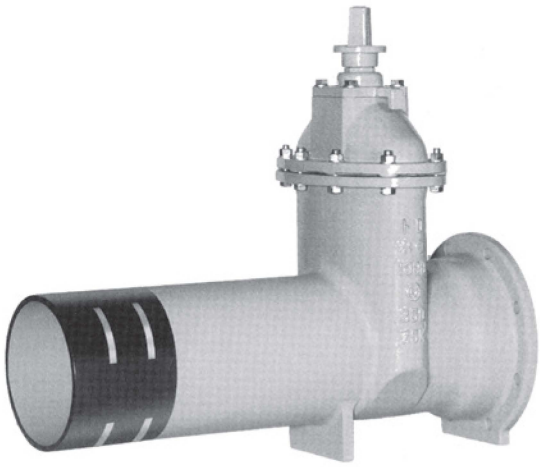

## 特　長

■浅層埋設深さ600mmに呼び径300mmまで対応可能です。

■継手部に、K形ダクタイル鋳鉄管異形管(JIS G 5527)の受挿しを採用しました。

■短管1号・2号が不要となり、管路の継手方向が統一され施工性が向上します。

## 標準仕様

| | | | |
|---|---|---|---|
| 呼び径 | | 75～300mm | |
| 形式 | | 立形内ねじ式 | |
| 使用流体 | | 上水・工水・河川水 | |
| 種類 | | 3種(10K) | 4種(16K) |
| 使用圧力 | | 1.0MPa | 1.6MPa |
| 検査 | 弁箱耐圧性試験 | 2.3MPa | 2.4MPa |
| | 弁座漏れ試験 | 1.0MPa | 1.76MPa |
| 接合端部 | | K形受口・挿し口 | |
| 塗装 | | 内外面:エポキシ樹脂粉体塗装(色調:マンセルN5.5相当、グレー)<br>受口内面及び挿し口外面:水道用合成樹脂塗装(色調:黒) | |

## 価格

| 呼び径 | 3種10K | 4種16K |
|---|---|---|
| 75 | 135,000 | 149,000 |
| 100 | 168,000 | 184,000 |
| 150 | 275,000 | 303,000 |
| 200 | 402,000 | 442,000 |
| 250 | 586,000 | 644,000 |
| 300 | 808,000 | 888,000 |

## 外形図

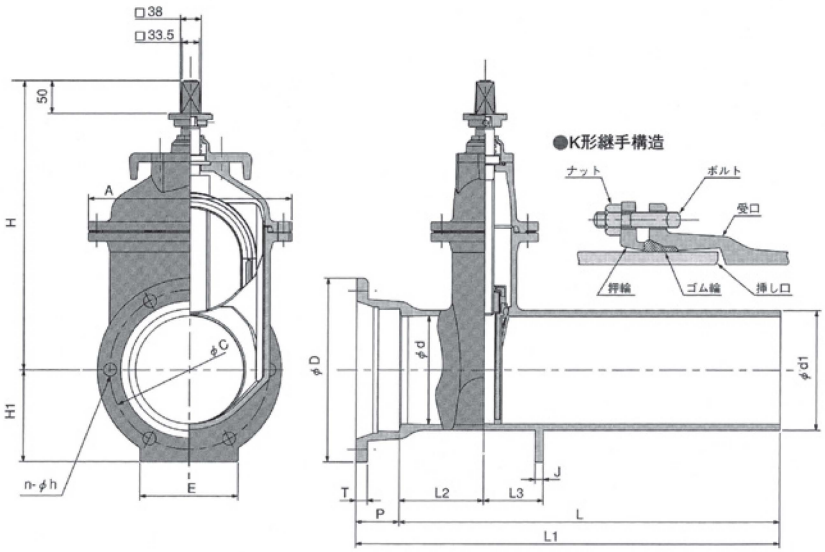


## 寸法

単位:mm

| 呼び径＼記号 | d | L | $L_1$ | $L_2$ | $L_3$ | D | $d_1$ | P | T | C | n | h | A | E | J | $H_1$ | H | 重量(kg) |
|---|---|---|---|---|---|---|---|---|---|---|---|---|---|---|---|---|---|---|
| 75 | 75 | 645 | 725 | 120 | 100 | 197 | 93 | 80 | 18 | 159 | 4 | 19 | 200 | 90 | 15 | 99 | 330 | 26 |
| 100 | 100 | 650 | 730 | 125 | 100 | 232 | 118 | 80 | 19 | 186 | 4 | 23 | 230 | 90 | 15 | 116 | 365 | 35 |
| 150 | 150 | 670 | 750 | 135 | 120 | 287 | 169 | 80 | 20 | 241 | 6 | 23 | 311 | 150 | 15 | 144 | 452 | 58 |
| 200 | 200 | 700 | 780 | 155 | 110 | 338 | 220 | 80 | 21 | 292 | 6 | 23 | 373 | 180 | 15 | 169 | 540 | 90 |
| 250 | 250 | 755 | 835 | 200 | 120 | 394 | 271.6 | 80 | 22 | 348 | 8 | 23 | 432 | 200 | 20 | 197 | 624 | 125 |
| 300 | 300 | 820 | 930 | 210 | 150 | 445 | 322.8 | 110 | 23 | 399 | 8 | 23 | 500 | 240 | 30 | 232 | 710 | 190 |

T形に対応の面取り加工。

# 水道用ダクタイル鋳鉄仕切弁（JWWA-B122）

## 標準仕様

| | | | |
|---|---|---|---|
| 呼び径 | | 50～300mm | |
| 形式 | | 立形内ねじ式 | |
| 使用流体 | | 上水・工水・河川水 | |
| 種類 | | 2種(7.5k) | 3種(10k) |
| 使用圧力 | | 0.75Mpa | 1.0Mpa |
| 検査 | 弁箱耐圧試験 | 1.75Mpa | 2.3Mpa |
| | 弁座漏れ試験 | 0.75Mpa | 1.0Mpa |
| フランジ | | JWWA B 122 | |
| 面間寸法 | | JWWA B 122 | |
| 塗装 | | 内面:エポキシ樹脂粉体塗装(色調:マンセルN5.5相当、グレー)<br>外面:水道用合成樹脂塗装(色調:黒) | |

## 材質

| | |
|---|---|
| 弁箱 | FCD450-10 |
| 弁体 | FCD450-10 |
| ふた | FCD450-10 |
| 弁棒 | SUS403 |
| 弁座 | CAC406 |

## 外形図（2種7.5K）

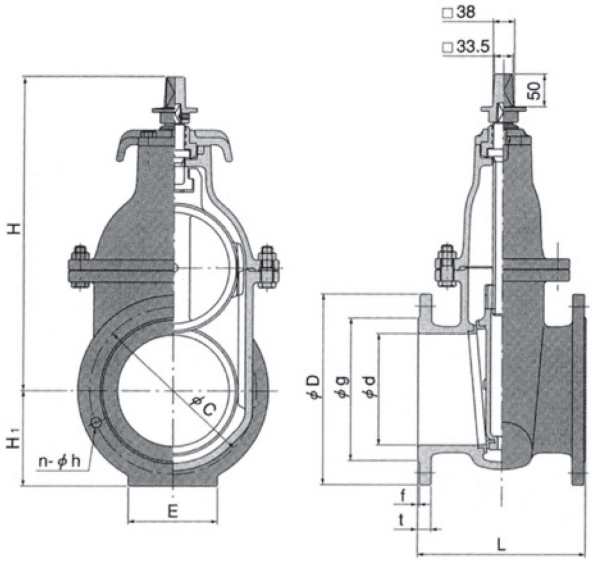


## 寸法

| 呼び径＼記号 | L | D | g | C | h | t | f | H | 質量kg | 全開-全閉操作回転数(rev) |
|---|---|---|---|---|---|---|---|---|---|---|
| 50 | 180 | 155 | 96 | 120 | 19 | 16 | 2 | 277 | 15 | 14 |
| 75 | 240 | 211 | 125 | 168 | 19 | 21 | 3 | 330 | 26 | 14 |
| 100 | 250 | 238 | 152 | 195 | 19 | 21 | 3 | 370 | 35 | 18 |
| 150 | 280 | 290 | 204 | 247 | 19 | 22 | 3 | 458 | 63 | 20 |
| 200 | 300 | 342 | 256 | 299 | 19 | 23 | 3 | 551 | 100 | 26 |
| 250 | 380 | 410 | 308 | 360 | 23 | 24 | 3 | 634 | 145 | 26 |
| 300 | 400 | 464 | 362 | 414 | 23 | 25 | 3 | 726 | 200 | 31 |
| 350 | 430 | 530 | 414 | 472 | 25 | 26 | 3 | 1090 | 308 | 36 |
| 400 | 470 | 582 | 466 | 524 | 25 | 27 | 3 | 1230 | 449 | 34 |
| 450 | 500 | 652 | 518 | 585 | 27 | 28 | 3 | 1340 | 573 | 39 |
| 500 | 530 | 706 | 572 | 639 | 27 | 29 | 4 | 1440 | 760 | 43 |

## 価格

| 呼び径(mm) | FCD製内面粉体(7.5K) | FCD製内面粉体(10K) |
|---|---|---|
| 50 | 86,000 | 99,000 |
| 75 | 103,000 | 119,000 |
| 100 | 125,000 | 142,000 |
| 150 | 200,000 | 230,000 |
| 200 | 281,000 | 324,000 |
| 250 | 439,000 | 504,000 |
| 300 | 592,000 | 701,000 |
| 350 | 1,000,000 | 1,150,000 |
| 400 | 1,405,000 | 1,620,000 |
| 450 | 1,923,000 | 2,202,000 |
| 500 | 2,544,000 | 2,910,000 |

# ハイポリソフト（MSS-BLP形）

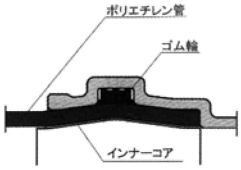


## 両挿口付

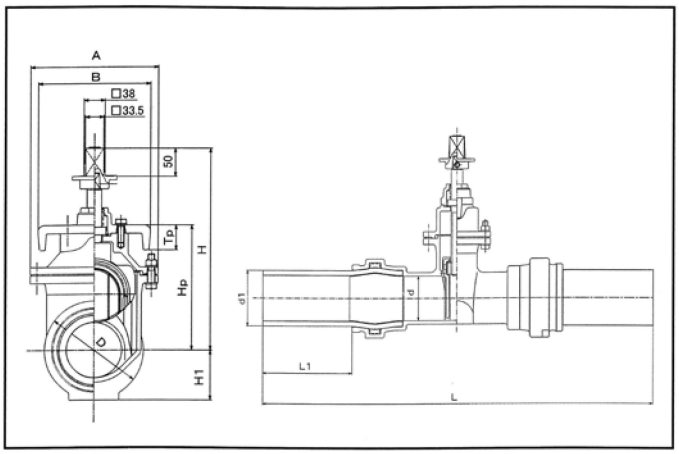


### 標準仕様

| | |
|---|---|
| 呼び径 | φ50～φ200 |
| 形式 | 立形内ねじ式 |
| 使用流体 | 上水・工水・河川水 |
| 種類 | 2種（7.5K） |
| 使用圧力 | 0.75MPa |
| 弁箱耐圧試験 | 1.75MPa |
| 弁座漏れ試験 | 0.75MPa |
| 対応ポリエチレン管 | 水道配水用ポリエチレン管 |
| 塗装 | 内外面エポキシ樹脂粉体塗装 |
| 塗装色 | マンセル N5.5相当（グレー） |

※φ150・200は順次ラインナップする予定です。

### 価格

単位:円

| 口径 | 価格 | 質量（Kg） |
|---|---|---|
| 50 | 147,000 | 14 |
| 75 | 159,000 | 21 |
| 100 | 201,000 | 32 |
| 150 | 329,000 | 54 |
| 200 | 631,000 | 91 |

### 各部寸法

単位：mm

| 記号 / 呼び径(d) | L | L1 | d1 | D | H | H1 | Hp | A | B | Tp |
|---|---|---|---|---|---|---|---|---|---|---|
| 50 | 653 | 158 | 63 | 100 | 285 | 51 | 150 | 173 | 198 | 24 |
| 75 | 780 | 180 | 90 | 139 | 330 | 70 | 190 | 200 | 202 | 42 |
| 100 | 860 | 210 | 125 | 179 | 365 | 90 | 226 | 230 | 202 | 45 |
| 150 | 1070 | 270 | 180 | 247 | 452 | 124 | 310 | 311 | 218 | 45 |
| 200 | 1280 | 318 | 250 | 326 | 540 | 163 | 398 | 373 | 224 | 48 |

### 材質

| | |
|---|---|
| 弁箱 | FCD450-10 |
| 弁体 | FCD450-10 |
| ふた | FCD450-10 |
| 弁棒 | SUS403 |
| 弁体弁座 | EPDM |

## 片受口付

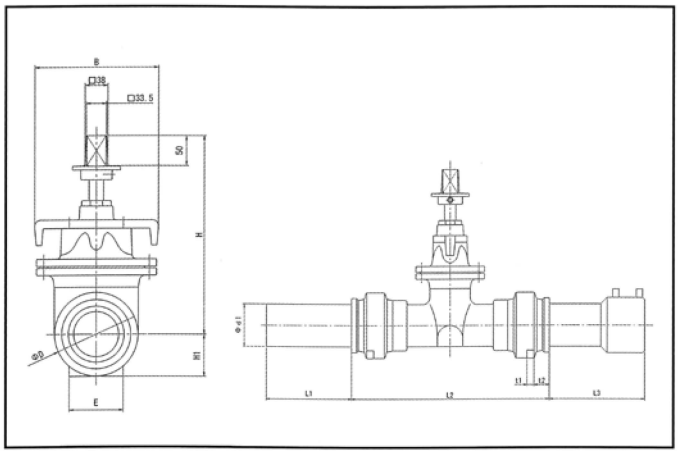


### ハイポリソフト接合部について

接合部については、2度の接合が出来るようになっています。
接合に支障が有った場合は、切管して再度接合が可能です。

| 呼び径 | L1 | ℓ |
|---|---|---|
| 50 | 158 | 54 |
| 75 | 180 | 65 |
| 100 | 210 | 80 |
| 150 | 270 | 100 |
| 200 | 318 | 124 |

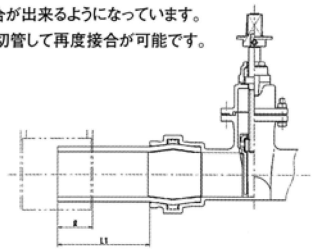

### 価格

単位:円

| 口径 | 価格 | 質量（Kg） |
|---|---|---|
| 50 | 167,000 | 14 |
| 75 | 180,000 | 22 |
| 100 | 219,000 | 33 |
| 150 | 365,000 | 52 |

### 各部寸法

単位：mm

| 呼び径 | d1 | L1 | L2 | L3 | t1 | t2 | E | D | H1 | H | B |
|---|---|---|---|---|---|---|---|---|---|---|---|
| 50 | 63 | 158 | 337 | 220 | 14 | 26 | 70 | 100 | 51 | 285 | 198 |
| 75 | 90 | 180 | 420 | 200 | 15 | 32 | 90 | 139 | 70 | 330 | 202 |
| 100 | 125 | 210 | 440 | 245 | 15 | 30 | 90 | 179 | 90 | 365 | 202 |
| 150 | 180 | 270 | 530 | 253 | 18 | 46 | 150 | 247 | 124 | 452 | 218 |

# LO-TM型バタフライ弁(弁体くし歯型)

## 優れた充水・制御機能を発揮!

## 価　格

| 呼び径 (mm) | 手動FCD製7.5 k | 手動 質量kg | 電動FCD製7.5 k | 全開-全閉 操作回転数 | 電動 質量kg |
|---|---|---|---|---|---|
| 100 | 1,390,000 | 55 | 3,060,000 | 9 | 90 |
| 150 | 1,430,000 | 70 | 3,100,000 | 9 | 105 |
| 200 | 1,580,000 | 85 | 3,250,000 | 9 | 125 |
| 250 | 1,770,000 | 135 | 3,440,000 | 9 | 170 |
| 300 | 2,210,000 | 175 | 3,880,000 | 9 | 210 |
| 350 | 2,620,000 | 220 | 4,290,000 | 15 | 255 |
| 400 | 2,920,000 | 280 | 4,590,000 | 15 | 315 |
| 450 | 3,460,000 | 345 | 5,130,000 | 22.5 | 400 |
| 500 | 3,800,000 | 430 | 5,470,000 | 22.5 | 480 |
| 600 | 4,550,000 | 580 | 6,420,000 | 22.5 | 640 |
| 700 | 5,830,000 | 820 | 7,850,000 | 30 | 890 |
| 800 | 7,110,000 | 1080 | 9,130,000 | 60 | 1200 |
| 900 | 8,850,000 | 1480 | 11,250,000 | 60 | 1650 |
| 1,000 | 11,450,000 | 1800 | 13,850,000 | 230 | 1950 |
| 1,100 | 14,090,000 | 2300 | 16,920,000 | 230 | 2460 |
| 1,200 | 16,120,000 | 2750 | 18,950,000 | 230 | 2880 |
| 1,350 | 20,390,000 | 3600 | 23,890,000 | 450 | 3750 |
| 1,500 | 24,220,000 | 4410 | 27,720,000 | 450 | 4700 |

φ350mm以上の弁体SCS製については、別途見積りいたします。
φ300mm以下は弁体SCS性を標準仕様としております。
手動で使用の際は、丸ハンドルを別途計上願います。

## 特　長

1、優れた耐キャビテーション特性
　くし歯が水流を細かいジェット流に分散し、キャビティの成長を最小限に押さえ、優れた耐キャビテーション特性を実現しています。
2、高性能コントロール
　くし歯が従来のバタフライ弁では困難とされていた「絞り」を可能とし、流量ゼロからの広範囲な流量制御特性を実現しました。
3、低騒音
　優れた耐キャビテーション特性が低騒音と低振動を実現しました。
4、完全止水
　弁箱内面にはゴムライニングを施し完全止水は勿論、耐キャビテーション、低騒音、低振動の性能をさらに向上させています。
5、低ダイナミックトルク
　特長ある"くの字"形状の弁体が水流によって発生するダイナミックトルク(弁体を閉じようとする力)を減少させ、中間開度における減速機への負担を軽減させスムーズな操作を可能としています。
6、互換性のあるサイズ
　面間寸法はJWWA B138水道用バタフライ弁と同一としていますので、既設弁との交換が容易に行なえます。
7、流体の損失が極めて小さく、充水後は弁全開で半永久的に使用可能。
8、充水作業時間の短縮と効率化を実現。
　完全充実水直前で管内流速を0.5m/s以下にすることで、安全で速やかな充水作業が行えます。

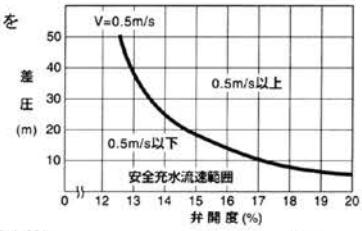


## 外形寸法図(電動式立図)

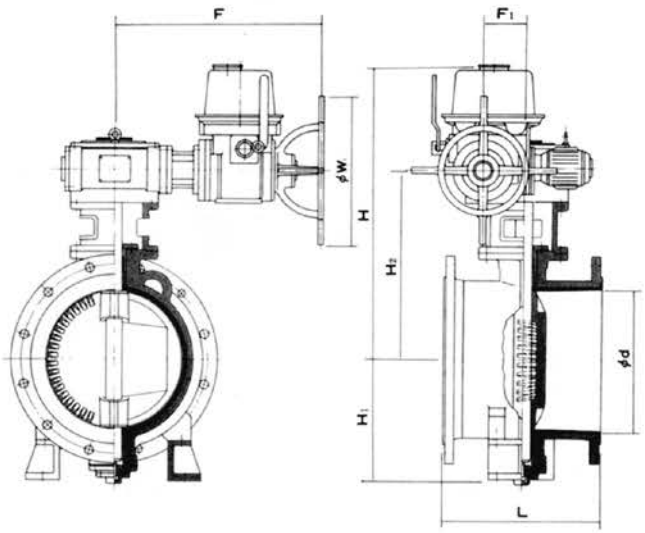


電動LO-TM（参考値）　　単位:mm

| 呼び径 (d) | 記号 / 種類 | L | H1 | H2 | H3 | F1 | 電動操作機 LTRH・LTKD形 H | 電動操作機 LTRH・LTKD形 F | 電動操作機 LTRH・LTKD形 W | 電動操作機 JMB形 H | 電動操作機 JMB形 F | 電動操作機 JMB形 W |
|---|---|---|---|---|---|---|---|---|---|---|---|---|
| 100 | 1・2種 | 250 | − | 135 | 305 | 62 | 589 | 396 | 220 | 588 | 383 | 200 |
| 150 | 1・2種 | 280 | − | 177 | 335 | 62 | 619 | 396 | 220 | 618 | 383 | 200 |
| 200 | 1・2種 | 300 | − | 210 | 365 | 62 | 649 | 396 | 220 | 648 | 383 | 200 |
| 250 | 1・2種 | 380 | 240 | 242 | 370 | 62 | 654 | 396 | 220 | 653 | 383 | 200 |
| 300 | 1・2種 | 400 | 270 | 290 | 375 | 62 | 675 | 396 | 220 | 658 | 383 | 200 |
| 350 | 1・2種 | 430 | 300 | 320 | 451 | 93 | 735 | 403 | 220 | 734 | 390 | 200 |
| 400 | 1・2種 | 470 | 350 | 359 | 476 | 93 | 760 | 403 | 220 | 759 | 390 | 200 |
| 450 | 1種 | 500 | 375 | 394 | 511 | 93 | 795 | 403 | 220 | 794 | 390 | 200 |
| | 2種 | | | | 521 | 109 | 805 | 430 | 220 | 824 | 474 | 508 |
| 500 | 1種 | 530 | 400 | 424 | 571 | 109 | 855 | 430 | 220 | 874 | 474 | 508 |
| | 2種 | | | | | | 864 | 512 | 460 | | | |
| 600 | 1・2種 | 560 | 450 | 484 | 631 | 109 | 924 | 512 | 460 | 934 | 474 | 508 |

# 耐震GX形ソフトシール仕切弁（MSS-GX形）

## 形式:MSS-GX形-1（受口・挿口）

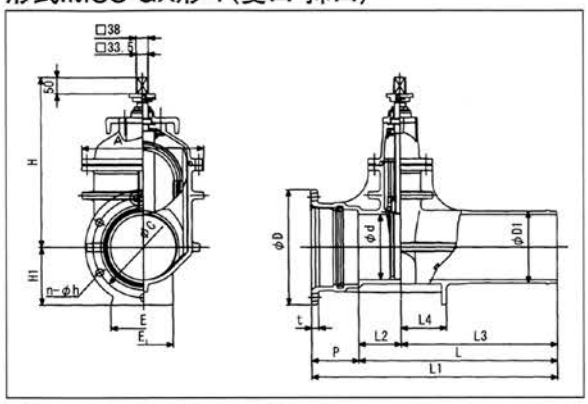


## 耐震GX形構造図

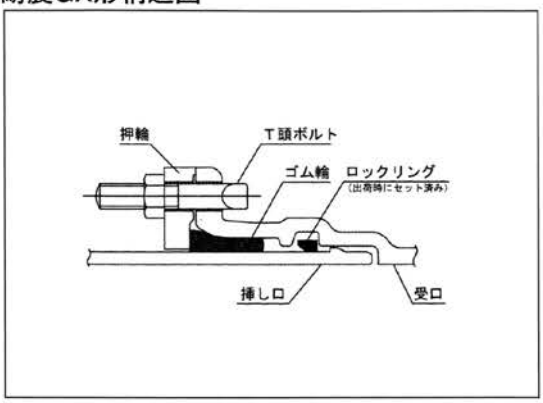


## 形式:MSS-GX形-2（両受口）

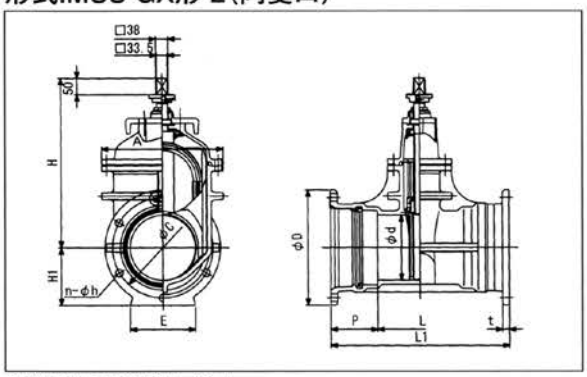


## 標準仕様（JDPA G 1049 GX形）

| 接合端部形式 | | GX形受口・挿し口 | GX形両受口 |
|---|---|---|---|
| 呼び径 | | φ75mm～φ300mm | |
| 使用流体 | | 上水・工水・河川水 | |
| 種　類 | | 3種（10K） | 4種（16K） |
| 検査 | 耐圧試験水圧 | 2.3MPa | 2.4MPa |
| | 弁座漏れ試験 | 1.0MPa | 1.76MPa |
| 主要部材質 | | 弁箱・弁体・ふた:FCD450-10,<br>弁棒:SUS403, 弁体弁座:EPDM | |
| 塗　装 | | 内面及び弁箱を除く外面:エポキシ樹脂粉体塗装<br>弁箱外面:亜鉛系合金溶射、水道用合成樹脂塗装<br>受口内面:水道用合成樹脂塗装 | |

## 各部寸法:GX形受口・挿口

単位:mm

| 呼び径(d) ＼ 記号 | L | P | L1 | L2 | L3 | L4 | D | D1 | t | C | n | h | H | H1 | E | E1 | A |
|---|---|---|---|---|---|---|---|---|---|---|---|---|---|---|---|---|---|
| 75 | 490 | 136.5 | 626.5 | 90 | 400 | 90 | 210 | 93 | 18 | 172 | 4 | 19 | 330 | 105 | 90 | 90 | 200 |
| 100 | 490 | 137.5 | 627.5 | 90 | 400 | 100 | 244 | 118 | 19 | 202 | 4 | 23 | 365 | 122 | 120 | 110 | 230 |
| 150 | 550 | 142 | 692 | 110 | 440 | 130 | 305 | 169 | 20 | 259 | 6 | 23 | 452 | 152.5 | 150 | 150 | 311 |
| 200 | 610 | 144 | 754 | 130 | 480 | 140 | 354 | 220 | 21 | 308 | 6 | 23 | 540 | 177 | 180 | 180 | 373 |
| 250 | 680 | 145 | 825 | 150 | 530 | 180 | 409 | 271.6 | 22 | 363 | 8 | 23 | 624 | 204.5 | 200 | 200 | 432 |
| 300 | 700 | 150 | 850 | 200 | 500 | 180 | 477 | 322.8 | 23 | 431 | 8 | 23 | 710 | 238.5 | 240 | 240 | 500 |

## 各部寸法:GX形両受口

単位:mm

| 呼び径(d) ＼ 記号 | P | L1 | L | D | t | C | n | h | H | H1 | E | A |
|---|---|---|---|---|---|---|---|---|---|---|---|---|
| 75 | 136.5 | 453 | 180 | 210 | 18 | 172 | 4 | 19 | 330 | 105 | 90 | 200 |
| 100 | 137.5 | 455 | 180 | 244 | 19 | 202 | 4 | 23 | 365 | 122 | 120 | 230 |
| 150 | 142 | 504 | 220 | 305 | 20 | 259 | 6 | 23 | 452 | 152.5 | 150 | 311 |
| 200 | 144 | 548 | 260 | 354 | 21 | 308 | 6 | 23 | 540 | 177 | 180 | 373 |
| 250 | 145 | 590 | 300 | 409 | 22 | 363 | 8 | 23 | 624 | 204.5 | 200 | 432 |
| 300 | 150 | 700 | 400 | 477 | 23 | 431 | 8 | 23 | 710 | 238.5 | 240 | 500 |
| 350 | 150 | 760 | 460 | 528 | 24 | 482 | 10 | 23 | 960 | 264 | 270 | 577 |
| 400 | 152 | 804 | 500 | 582 | 25 | 536 | 12 | 23 | 1,045 | 291 | 280 | 618 |

## 価格

単位:円

| 呼び径 | 3種（10K） | | | | 4種（16K） | | | |
|---|---|---|---|---|---|---|---|---|
| | 価格（受口・挿口） | 質量（Kg） | 価格（両受口） | 質量（Kg） | 価格（受口・挿口） | 質量（Kg） | 価格（両受口） | 質量（Kg） |
| 75 | 151,000 | 28 | 158,000 | 30 | 167,000 | 28 | 175,000 | 30 |
| 100 | 181,000 | 40 | 193,000 | 40 | 200,000 | 40 | 211,000 | 40 |
| 150 | 288,000 | 60 | 294,000 | 62 | 315,000 | 60 | 323,000 | 62 |
| 200 | 414,000 | 98 | 427,000 | 96 | 456,000 | 98 | 484,000 | 96 |
| 250 | 607,000 | 145 | 622,000 | 140 | 666,000 | 145 | 682,000 | 140 |
| 300 | 962,000 | 221 | 1,010,000 | 230 | 1,058,000 | 221 | 1,111,000 | 230 |
| 350 | — | — | 1,272,000 | 298 | — | — | — | — |
| 400 | — | — | 1,709,000 | 397 | — | — | — | — |

※製品本体には接合部品（ロックリング、ストッパ）を含みます。その他の接合部品（押輪、ゴム輪、T頭ボルトナット）は別途ご用意下さい。

# ソフトシール仕切弁（内ねじ式）

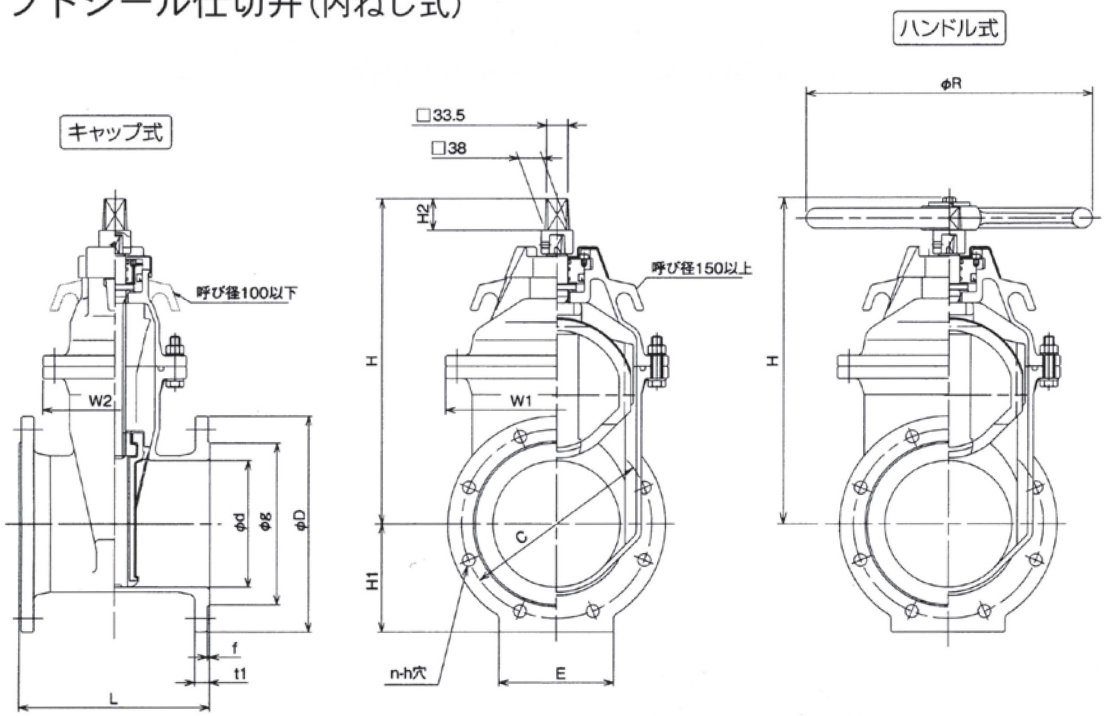


## 2種(7.5K)寸法

単位：mm

| 呼び径 d | 面間寸法 L | フランジ寸法 D | g | C | $H_1$ | $H_2$ | E | キャップ式 H | 参考質量kg | 丸ハンドル式 H | R | 全開～全閉 開閉回転数(約) |
|---|---|---|---|---|---|---|---|---|---|---|---|---|
| 50 | 180 | 155 | 96 | 120 | 78 | 50 | 70 | 280 | 14 | 270 | 224 | 15 |
| 75 | 240 | 211 | 125 | 168 | 106 | 50 | 90 | 315 | 22 | 305 | 224 | 14 |
| 100 | 250 | 238 | 152 | 195 | 119 | 50 | 90 | 365 | 30 | 355 | 250 | 19 |
| 125 | 260 | 263 | 177 | 220 | 132 | 70 | 110 | 495 | 45 | 465 | 280 | 23 |
| 150 | 280 | 290 | 204 | 247 | 145 | 50 | 150 | 440 | 49 | 435 | 355 | 20 |
| 200 | 300 | 342 | 256 | 299 | 171 | 50 | 180 | 520 | 69 | 515 | 450 | 26 |
| 250 | 380 | 410 | 308 | 360 | 205 | 50 | 200 | 610 | 110 | 615 | 500 | 26 |
| 300 | 400 | 464 | 362 | 414 | 232 | 50 | 240 | 710 | 162 | 715 | 550 | 31 |
| 350 | 430 | 530 | 414 | 472 | 265 | 70 | 270 | 960 | 270 | 962 | 630 | 36 |
| 400 | 470 | 582 | 466 | 524 | 291 | 70 | 280 | 1045 | 360 | 1047 | 630 | 35 |
| 450 | 500 | 652 | 518 | 585 | 326 | 70 | 310 | 1145 | 490 | 1157 | 630 | 41.5 |
| 500 | 530 | 706 | 572 | 639 | 353 | 70 | 350 | 1230 | 570 | 1242 | 630 | 42.5 |

## 価格表

| 呼び径 | 内ネジ式2種(7.5K) キャップ式 | 内ネジ式3種(10K) キャップ式 | 内ネジ式4種(16K) キャップ式 | 内ネジ式2種(7.5K) 丸ハンドル式 | 内ネジ式3種(10K) 丸ハンドル式 | 内ネジ式4種(16K) 丸ハンドル式 |
|---|---|---|---|---|---|---|
| 50 | 62,200 | 71,500 | 104,000 | 76,600 | 86,100 | 118,500 |
| 75 | 77,300 | 89,000 | 131,100 | 91,500 | 103,400 | 145,500 |
| 100 | 99,600 | 114,300 | 168,400 | 115,800 | 130,600 | 183,700 |
| 125 | 133,900 | 154,200 | — | 151,900 | 172,300 | — |
| 150 | 173,000 | 199,800 | 293,800 | 194,800 | 221,400 | 316,900 |
| 200 | 256,300 | 294,900 | 434,700 | 283,500 | 322,000 | 462,200 |
| 250 | 391,000 | 448,500 | 663,900 | 423,400 | 480,600 | 696,200 |
| 300 | 519,100 | 597,000 | 885,800 | 559,000 | 636,800 | 925,500 |
| 350 | 836,300 | 960,100 | — | 923,900 | 1,049,100 | — |
| 400 | 1,191,200 | 1,369,200 | — | 1,278,800 | 1,458,300 | — |
| 450 | 1,569,600 | 1,804,800 | — | 1,658,600 | 1,893,800 | — |
| 500 | 2,034,400 | 2,339,100 | — | 2,123,500 | 2,428,200 | — |

## ■標準仕様

| 型番 | | SX-T、SB-T、SF-T | | | | |
|---|---|---|---|---|---|---|
| 呼び径 | | 50～500 | | | | |
| ねじ形式 | | 内ねじ式 | | | | |
| 流体の種類 | | 上水・工水・農水 | | | | |
| バルブの種類 | | 2種(7.5K) | | 3種(10K) | | 4種(16K) |
| 使用圧力 | | 0.75MPa | | 1.0MPa | | 1.6MPa |
| 試験圧力 | 呼び径 | 50～350 | 400～500 | 50～350 | 400～500 | 50～300(125を除く) |
| | 弁箱耐圧 | 1.75MPa | 1.4MPa | 2.3MPa | 2.1MPa | 2.4MPa |
| | 弁座漏れ | 0.75MPa | | 1.0MPa | | 1.76MPa |
| 接合形式 | | JWWA B120 | | | | |
| 面間寸法 | | JWWA B120 | | | | |
| 弁棒回転数 | | JWWA B120 | | | | |
| 塗装 | | 内面外面ともエポキシ樹脂粉体塗装 | | | | |

# K形受挿しソフトシール仕切弁

## SY－K・SP－K（K形受挿し）

■寸法図 呼び径 75～250（SY-K）／呼び径 300（SP-K）

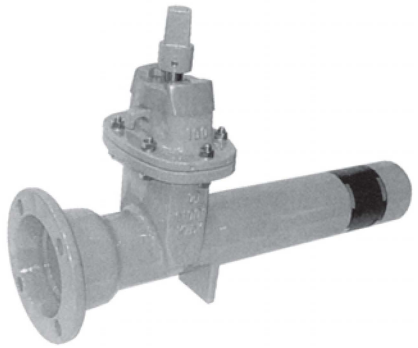

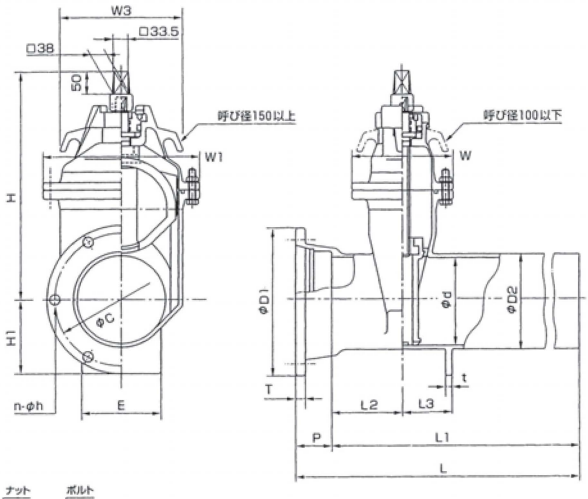


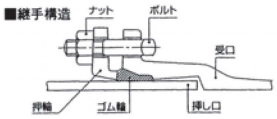


※本図は呼び径 200 の標準寸法図です。他の呼び径は形状が若干異なります。

単位：mm

| 呼び径 | d | L | L1 | L2 | L3 | D1 | D2 | P | T | C | n | h | H | H1 | W1 | W2 | W3 | E | t | 弁棒回転数 |
|---|---|---|---|---|---|---|---|---|---|---|---|---|---|---|---|---|---|---|---|---|
| 75 | 75 | 725 | 645 | 120 | 90 | 197 | 93 | 80 | 18 | 159 | 4 | 19 | 315 | 99 | 192 | 157 | 136 | 70 | 15 | 約14 |
| 100 | 100 | 730 | 650 | 125 | 90 | 232 | 118 | 80 | 19 | 186 | 4 | 23 | 365 | 116 | 222 | 162 | 146 | 90 | 15 | 約19 |
| 150 | 150 | 750 | 670 | 135 | 100 | 287 | 169 | 80 | 20 | 241 | 6 | 23 | 440 | 144 | 290 | 208 | 275 | 140 | 15 | 約20 |
| 200 | 200 | 780 | 700 | 155 | 110 | 338 | 220 | 80 | 21 | 292 | 6 | 23 | 520 | 169 | 350 | 226 | 275 | 180 | 15 | 約26 |
| 250 | 250 | 835 | 755 | 200 | 150 | 394 | 271.6 | 80 | 22 | 348 | 8 | 23 | 610 | 197 | 416 | 252 | 300 | 200 | 20 | 約26 |
| 300 | 300 | 930 | 820 | 210 | 150 | 445 | 323 | 110 | 23 | 399 | 8 | 23 | 710 | 223 | 488 | 266 | 334 | 240 | 15 | 約31 |

### ■標準仕様

| 型番 | | SY-K | SP-K |
|---|---|---|---|
| 呼び径 | | 75～250 | 300 |
| ねじ形式 | | 内ねじ式 | |
| 流体の種類 | | 上水･工水･農水 | |
| バルブの種類 | | 3種(10K) | |
| 使用圧力 | | 1.0MPa | |
| 試験圧力 | 弁箱耐圧 | 2.3MPa | |
| | 弁座漏れ | 1.0MPa | |
| 接合形式 | | JWWA G114 K形準拠 | |
| 弁棒回転数 | | JWWA B120 | |
| 塗装 | | 内面外面ともエポキシ樹脂粉体塗装 | |

### ■主要部材質

| 部品名称 | 材料 |
|---|---|
| 弁箱 | FCD450-10 |
| 弁体 | FCD450-10(合成ゴムライニング) |
| ふた | FCD450-10 |
| 弁棒 | SUS403 |
| めねじこま | C3771 |
| ブシュ | C3771(呼び径300以上POM) |
| 弁箱ボルト･ナット | SUS304 |
| キャップ | FCD450-10 |
| 保護カバー | PE |

### 価格表

| 口径 (mm) | 3種(10K) | 参考質量 (3種) |
|---|---|---|
| 75 | 114,300 円 | 28 kg |
| 100 | 141,900 | 36 |
| 150 | 233,900 | 64 |
| 200 | 341,200 | 89 |
| 250 | 495,700 | 133 |
| 300 | 654,200 | 190 |

浅層埋設対応型です。
※本価格表には、接合部品は含んでおりません。

# 耐震中口径NS形ソフトシール仕切弁

## ■継手構造

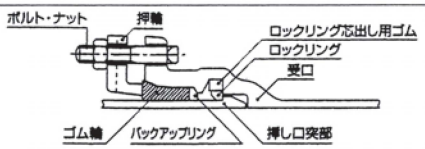


ＮＳ形受口は、出荷時に専用のロックリングおよびロックリング芯出し用ゴムを組み込んでいます。ただし、中口径ＮＳ形受口（300㎜以上）については、SⅡ用接合部品（ロックリングを除く）が別途必要になります。

### 主要部材質

| 部品名称 | 材料 |
|---|---|
| 弁箱 | FCD450-10 |
| 弁体 | FCD450-10(合成ゴムライニング) |
| ふた | FCD450-10 |
| 弁棒 | SUS403 |
| めねじこま | C3771 |
| ブシュ | C3771 |
| 弁箱ボルト・ナット | SUS304 |
| キャップ | FCD450-10 |
| 保護カバー | PE |

### 標準仕様

| 形番 | | SP-N/SB-N | | SB-N | |
|---|---|---|---|---|---|
| 呼び径 | | 300㎜ | | 350、400㎜ | |
| ねじ形式 | | 内ねじ式 | | | |
| 適用流体 | | 上水・工水・農水 | | | |
| バルブの種類 | | 3種(10 K) | 4種(16 K) | 3種(10 K) | 4種(16 K) |
| 使用圧力 | | 1.0MPa | 1.6MPa | 1.0MPa | 1.6MPa |
| 試験圧力 | 弁箱耐圧 | 2.3MPa | 2.4MPa | 2.3MPa | 2.4MPa |
| | 弁座漏れ | 1.0MPa | 1.76MPa | 1.0MPa | 1.76MPa |

※SP−Nは300㎜のみです。　※４種は300㎜のみです。

## SP-N（中口径NS形受挿し）

寸法図　呼び径300

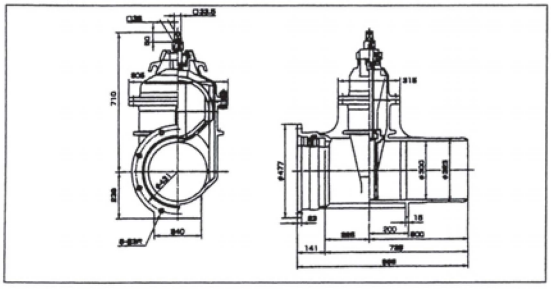

価格表

| 呼び径 | 3種(10 K) | 4種(16 K) | 重量(kg) |
|---|---|---|---|
| 300 | 728,600 | 802,000 | 219 |

※別途NS形異形管接合部品が必要です。

## SB-N（中口径NS形両受け）

寸法図　呼び径300

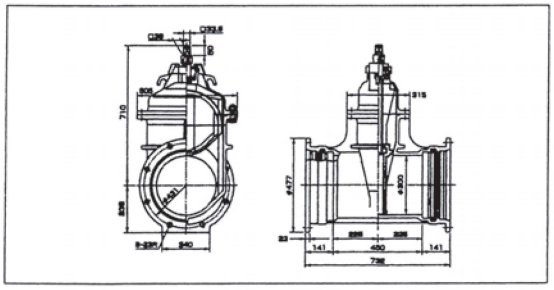

価格表

| 呼び径 | 3種(10 K) | 4種(16 K) | 重量(kg) |
|---|---|---|---|
| 300 | 765,300 | 843,400 | 231 |

※別途NS形異形管接合部品が必要です。

## SB-N（中口径NS形両受け）

寸法図　呼び径350～400

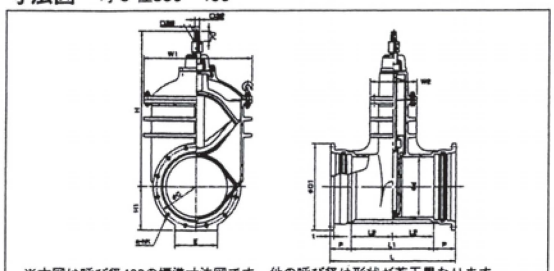

※本図は呼び径400の標準寸法図です。他の呼び径は形状が若干異なります。

価格表

| 呼び径 | 3種(10 K) | 重量(kg) |
|---|---|---|
| 350 | 1,132,600 | 323 |
| 400 | 1,543,200 | 387 |

※別途NS形異形接合部品が必要です。

単位：㎜

| 呼び径 | d | L | $L_1$ | $L_2$ | $D_1$ | C | n | h | t | P | H | $H_1$ | E | $W_1$ | $W_2$ |
|---|---|---|---|---|---|---|---|---|---|---|---|---|---|---|---|
| 350 | 350 | 782 | 500 | 250 | 528 | 482 | 10 | 23 | 24 | 141 | 960 | 264 | 270 | 647 | 302 |
| 400 | 400 | 836 | 550 | 275 | 582 | 536 | 12 | 23 | 25 | 143 | 1045 | 291 | 280 | 722 | 312 |

## NS形両受ソフトシール仕切弁（E種管）

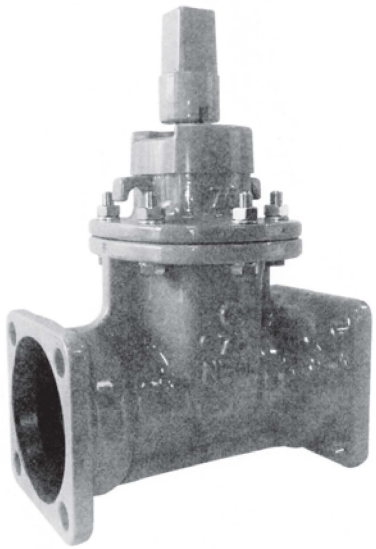

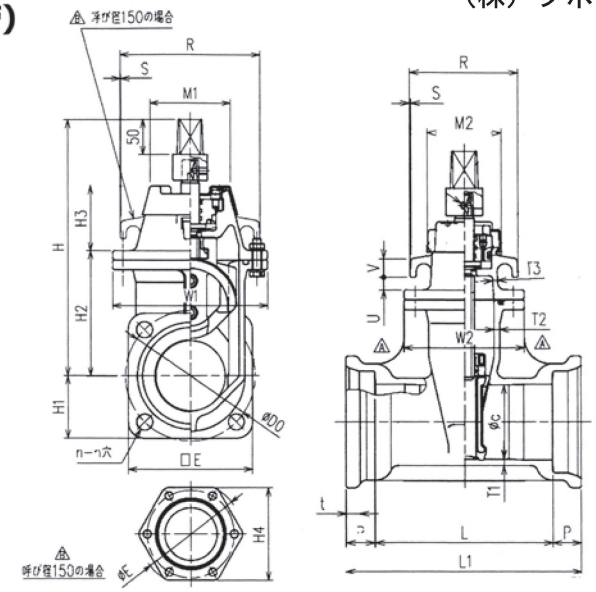


単位(mm)

| 呼び径 | d | L | L1 | D0 | P | n | h | H | H1 | H2 | H3 | H4 | T1 | T2 | T3 |
|---|---|---|---|---|---|---|---|---|---|---|---|---|---|---|---|
| 75 | 75 | 200 | 278 | 159 | 39 | 4 | 19 | 315 | 76 | 147 | 75 | — | 8.5 | 8 | 5 |
| 100 | 100 | 240 | 318 | 186 | 39 | 4 | 23 | 365 | 89 | 178 | 92 | — | 9 | 8 | 5 |
| 150 | 150 | 300 | 378 | 250 | 39 | 6 | 23 | 440 | 131.5 | 215 | 146 | 263 | 12 | 10 | 6 |

| 呼び径 | t | E | W1 | W2 | M1 | M2 | R | S | U | V | 弁棒回転数 | 重量（kg） | 価格 |
|---|---|---|---|---|---|---|---|---|---|---|---|---|---|
| 75 | 18 | 152 | 192 | 157 | 109 | 92 | 136 | 1 | 14 | 21 | 約14 | 24 | 107,500 |
| 100 | 19 | 178 | 222 | 162 | 115 | 100 | 146 | 2 | 17 | 25 | 約19 | 32 | 131,100 |
| 150 | 20 | 296 | 290 | 208 | 130 | 115 | 275 | 14 | 45 | 40 | 約20 | 61 | 198,700 |

## NS形片挿しソフトシール仕切弁（E種管）

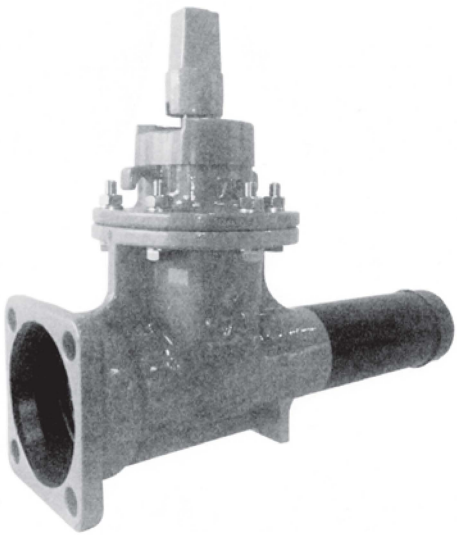

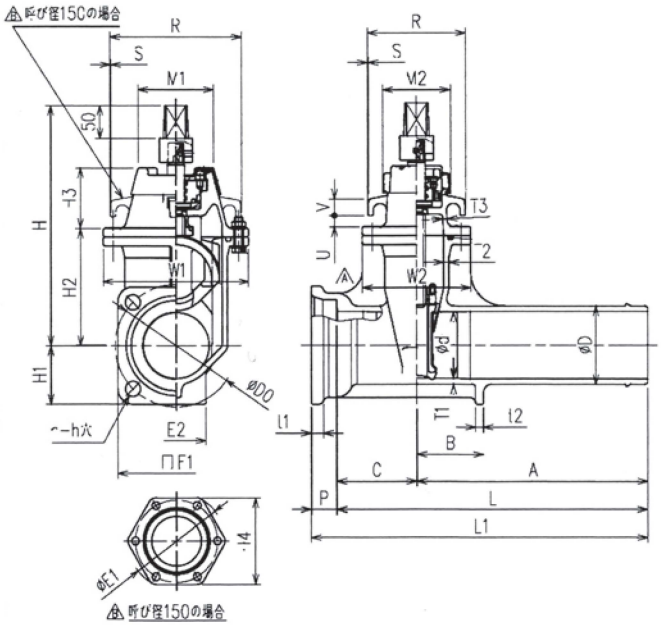


| 呼び径 | d | L | L1 | D0 | D | P | n | h | H | H1 | H2 | H3 | H4 | t1 | t2 | T1 | T2 | T3 |
|---|---|---|---|---|---|---|---|---|---|---|---|---|---|---|---|---|---|---|
| 75 | 75 | 450 | 489 | 159 | 93 | 39 | 4 | 19 | 315 | 76 | 147 | 75 | — | 18 | 12 | 8.5 | 8 | 5 |
| 100 | 100 | 470 | 509 | 186 | 118 | 39 | 4 | 23 | 365 | 89 | 178 | 92 | — | 19 | 12 | 9 | 8 | 6 |
| 150 | 150 | 550 | 589 | 250 | 169 | 39 | 6 | 23 | 440 | 131.5 | 215 | 146 | 263 | 20 | 15 | 12 | 10 | 6 |

| 呼び径 | A | B | C | W1 | W2 | M1 | M2 | R | S | U | V | E1 | E2 | 弁棒回転数 | 重量（kg） | 価格 |
|---|---|---|---|---|---|---|---|---|---|---|---|---|---|---|---|---|
| 75 | 350 | 90 | 100 | 192 | 157 | 109 | 92 | 136 | 1 | 14 | 21 | 152 | 70 | 約14 | 25 | 102,800 |
| 100 | 350 | 100 | 120 | 222 | 162 | 115 | 100 | 146 | 2 | 17 | 25 | 178 | 90 | 約19 | 33 | 124,700 |
| 150 | 400 | 130 | 150 | 290 | 208 | 130 | 115 | 275 | 14 | 45 | 40 | 296 | 130 | 約20 | 62 | 196,400 |

## ＧＸ形ソフトシール仕切弁（両受式）

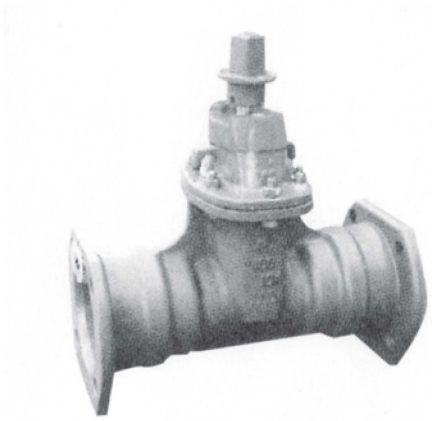

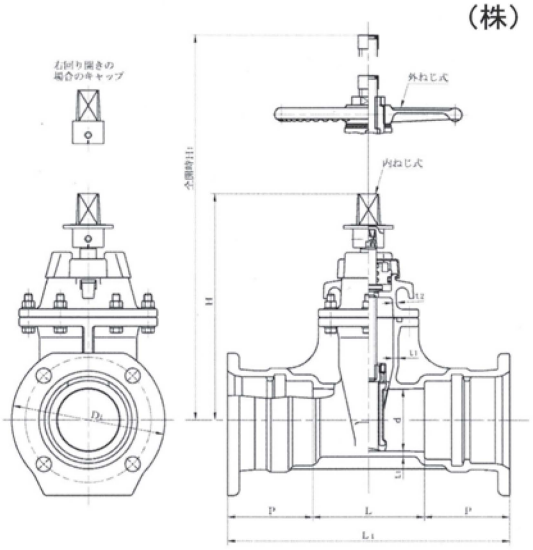


単位：mm

| 呼び径 | 価格（内ねじ式） | 価格（外ねじ式） | 口径 d | 面間 L1 | 有効長 L | 継手寸法 外径 D1 | 継手寸法 長さ P | 厚さ（最小） t1 | 厚さ（最小） t2 | 弁棒 回転数（全開～全閉） | | 高さ（最大） 内ねじ式 H | 高さ（最大） 外ねじ式 H1 | 質量 (kg) |
|---|---|---|---|---|---|---|---|---|---|---|---|---|---|---|
| 75 | 143,200 | 193,300 | 75 | 453 | 180 | 210 | 136.5 | 8.5 | 8 | 14 | | 315 | 555 | 32.0 |
| 100 | 174,000 | 242,100 | 100 | 455 | 180 | 244 | 137.5 | 9 | 8 | 19 | | 365 | 662 | 41.0 |
| 150 | 266,300 | 383,200 | 150 | 504 | 220 | 305 | 142.0 | 12 | 10 | 20 | | 440 | 876 | 71.0 |
| 200 | 387,100 | 530,400 | 200 | 548 | 260 | 354 | 144.0 | 13 | 12 | 26 | +3 0 | 520 | 1052 | 101.0 |
| 250 | 563,700 | 797,400 | 250 | 590 | 300 | 409 | 145.0 | 15 | 13 | 26 | | 610 | 1249 | 143.0 |
| 300 | 918,300 | 1,219,000 | 300 | 700 | 400 | 477 | 150.0 | 14.5 | 14.5 | 31 | | 710 | 1435 | 225.0 |
| 350 | 1,155,300 | — | 350 | 760 | 460 | 528 | 150.8 | 16 | 16 | 36 | | 960 | — | 298.0 |
| 400 | 1,550,900 | — | 400 | 804 | 500 | 582 | 152.0 | 17 | 17 | 35 | +5 0 | 1045 | — | 397.0 |

注記1　図は、ふたとパッキン箱が一体形の場合を示します。なお、この図は、寸法説明図であって、設計上の構造を規制するものではありません。
注記2　口径は、JIS B 2001によります。
注記3　キャップの寸法は、JWWA Z 103によります。
注記4　本価格はキャップ式・7.5K仕様の場合とします。

## ＧＸ形ソフトシール仕切弁（受挿し式）

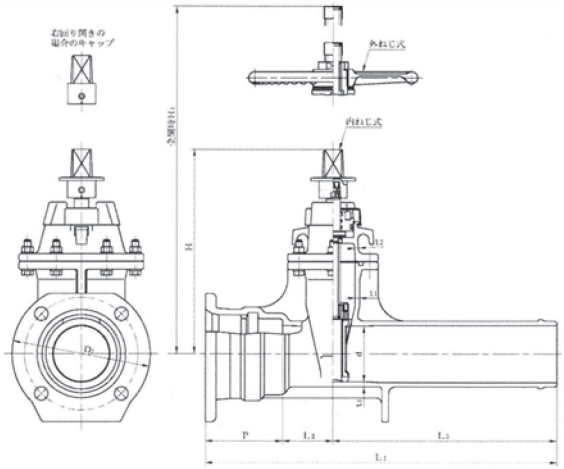


単位：mm

| 呼び径 | 価格（内ねじ式） | 価格（外ねじ式） | 口径 d | 面間 L1 | 有効長 L2 | 有効長 L3 | 継手寸法 外径 D1 | 継手寸法 長さ P | 厚さ（最小） t1 | 厚さ（最小） t2 | 弁棒 回転数（全開～全閉） | | 高さ（最大） 内ねじ式 H | 高さ（最大） 外ねじ式 H1 | 質量 (kg) |
|---|---|---|---|---|---|---|---|---|---|---|---|---|---|---|---|
| 75 | 136,400 | 186,400 | 75 | 626.5 | 90 | 400 | 210 | 136.5 | 8.5 | 8 | 14 | | 315 | 555 | 30.0 |
| 100 | 164,600 | 232,800 | 100 | 627.5 | 90 | 400 | 244 | 137.5 | 9 | 8 | 19 | | 365 | 662 | 40.0 |
| 150 | 260,000 | 376,900 | 150 | 692.0 | 110 | 440 | 305 | 142.0 | 12 | 10 | 20 | +3 0 | 440 | 876 | 69.0 |
| 200 | 375,500 | 518,800 | 200 | 754.0 | 130 | 480 | 354 | 144.0 | 13 | 12 | 26 | | 520 | 1052 | 101.0 |
| 250 | 550,000 | 783,800 | 250 | 825.0 | 150 | 530 | 409 | 145.0 | 15 | 13 | 26 | | 610 | 1249 | 147.0 |
| 300 | 874,300 | 1,175,000 | 300 | 850.0 | 200 | 500 | 431 | 150.0 | 14.5 | 14.5 | 31 | | 710 | 1435 | 218.0 |

注記1　図は、ふたとパッキン箱が一体形の場合を示します。なお、この図は、寸法説明図であって、設計上の構造を規制するものではありません。
注記2　口径は、JIS B 2001によります。
注記3　キャップの寸法は、JWWA Z 103によります。
注記4　本価格はキャップ式・7.5K仕様の場合とします。

# GX形バタフライ弁

（株）クボタ

## BU-AGS（標準タイプ）/BU-AGJ（充水機能付）/BU-AGD（整流機能付）


| 呼び径 | ⌀300～⌀450 | |
|---|---|---|
| 形式（弁体機能） | BU-AGS（標準タイプ）・BU-AGJ（充水機能付）・BU-AGD（整流機能付） | |
| 接合形式 | JDPA G1049 GX継手準拠 | |
| 呼び圧力 | 10K | 16K |
| 使用圧力 | 1.0MPa | 1.6MPa |
| 最大許容圧力 | 1.4MPa | 2.2MPa |
| 操作機形式 | 手動センターキャップ式（立形） | |
| 操作機取付方式 | 直結式・ロングスタンド式（管心から最長5m） | |

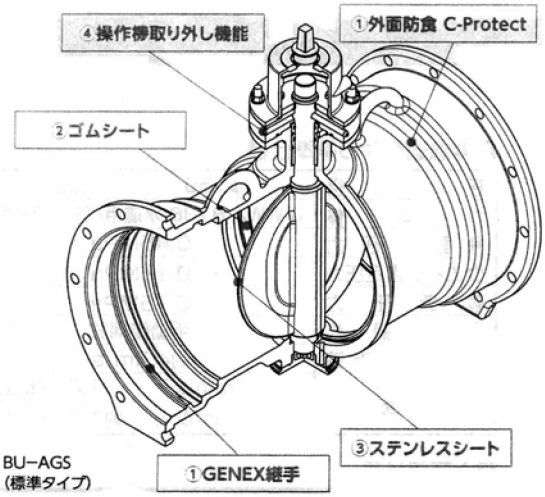


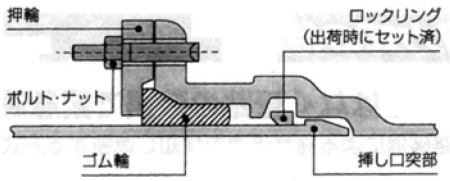


### 構造詳細（操作機取り外し機能）

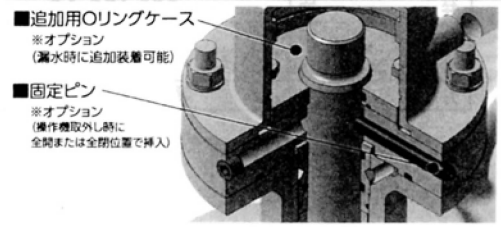


### 1 GENEX継手とC-Protectで管路の長寿命化

GENEX継手（耐震継手）を新たに導入し、GENEX管路への接合を可能としました。弁箱外面には、C-Protect（亜鉛合金溶射）を成形することで、直管・異形管と同様の長寿命を実現しました。

### 2 耐塩素性に優れたゴムシート

弁箱シート部品のゴムシートには、耐塩素性に優れたEPDMゴムを採用しています。ゴムの残留塩素の劣化への耐用年数はGENEX管路と同等レベルまで期待できます。

### 3 ステンレス溶射で、耐久性が向上

弁体シート部には従来のクロムめっきより耐腐食性能の向上を図ったステンレス溶射を採用。耐久性能の向上に加えて、製造時に発生する六価クロムの廃液処理工程をなくし、環境負荷を低減しました。

### 4 操作機交換・Oリング追加付設が可能

操作機取り外し機能を新たに設け、維持管理性を向上。圧力下での操作機の補修や一式交換だけでなく、追加用のOリングケースの装着を可能としました。

### 寸法図

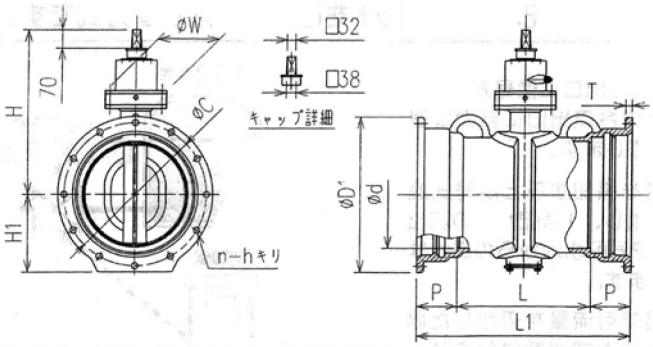


単位 mm

| 呼び径 | 呼び圧力 | d | L | L1 | D1 | P | C | n | h | H | H1 | T | W |
|---|---|---|---|---|---|---|---|---|---|---|---|---|---|
| 300 | 10K | 300 | 300 | 600 | 477 | 150 | 431 | 8 | 23 | 533 | 239 | 23 | 185 |
| | 16K | | | | | | | | | | | | |
| 350 | 10K | 350 | 360 | 660 | 528 | 150 | 482 | 10 | 23 | 566 | 264 | 24 | 185 |
| | 16K | | | | | | | | | 590 | | | 230 |
| 400 | 10K | 400 | 500 | 804 | 582 | 152 | 536 | 12 | 23 | 619 | 291 | 25 | 230 |
| | 16K | | | | | | | | | | | | 260 |
| 450 | 10K | 450 | 450 | 754 | 633 | 152 | 587 | 12 | 23 | 655 | 316.5 | 26 | 230 |

※価格につきましては、弊社迄お問い合わせ下さい。

# バタフライバルブ

## BU-A形／BU-B形

## 標準仕様

名　称……BU形バタフライバルブ
流体の種類……上水、工水、農水、下水など
使用圧力および流速…下表による（※）
呼び径……150～1500mm
設置形式……立形、横形、平置形
フランジ形式……JWWA水道用バタフライ弁規格（JWWA B138）に準ずる。
面間寸法……JWWA水道用バタフライ弁規格（JWWA B138）に準ずる。
据付脚……呼び径600mm以上は脚付、500mm以下は脚なしを標準製品とします。
開閉装置……手動式を標準製品としますが、電動式・油圧式・空気圧式の開閉装置も取付け可能です。
（※）口径によって16K仕様にも対応可能です。弊社へお問い合わせください。

| 種　類 | | 1種 | | 2種 | | 3種 | |
|---|---|---|---|---|---|---|---|
| | | A | B | A | B | A | B |
| 呼び圧力(記号) | | 4.5K | | 7.5K | | 10K | |
| 使用圧力 | Mpa | 0.45 | | 0.75 | | 1.0 | |
| 最高許容圧力 | Mpa | 1.0 | | 1.3 | | 1.4 | |
| 弁箱耐圧試験 | 150～300mm | 1.4 | | 1.75 | | 2.3 | |
| 圧力　MPa | 400～1500mm | 0.05 | | 1.4 | | 2.1 | |
| 弁座漏れ試験圧力 | Mpa | 0.45 | | 0.75 | | 1.0 | |
| 許容漏れ量 | cm³/min | 0 | | 0 | | 0 | |
| 最高流速 | m/s | 3 | 6 | 3 | 6 | 3 | 6 |

## 特長

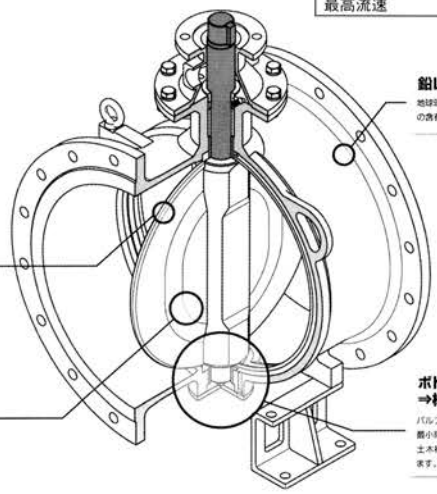

**特長1**
**ステンレス溶射で、耐久性が向上**
シートの材質をクロムめっきから新たに導入したステンレス溶射に変更して耐腐食性向上を図りました。これにより、シール部の耐久性が向上。さらに、製造時に発生する六価クロムの廃液処理工程をなくし、環境負荷を低減しました。

**特長2**
**鉛レスで地球環境にやさしい**
地球環境に配慮し、バルブ本体の標準部品に使用される鉛の含有量をほぼゼロに低減致しました。

**特長3**
**弁開閉も、水の流れもスムーズ**
シート先端形状を見直し、止水性を向上させ、アンシーティング時のトルクを低減しました。これにより、小さな操作トルクでスムーズな弁開閉を実現。また、弁体は配管内での流路面積を大きくとれる形状としているので、全開時の損失も低く抑えられています。

**特長4**
**ボトム部廻りすっきり**
**⇒構造物への干渉を抑制**
バルブ本体の構造変更によって、ボトム部の突起寸法を最小限に抑えました。これにより、据付の際にボトム部が土木構造物などへ干渉する可能性を最小限に抑えています。

## 構造図

### 呼び径：150～700mm（BU-A形／同心型）

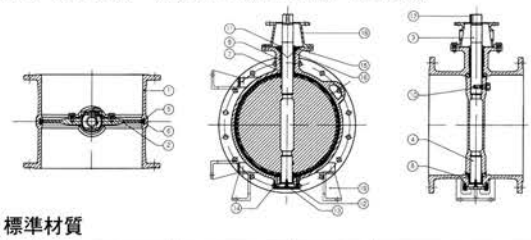

### 呼び径：800～1500mm（BU-B形／偏心型）

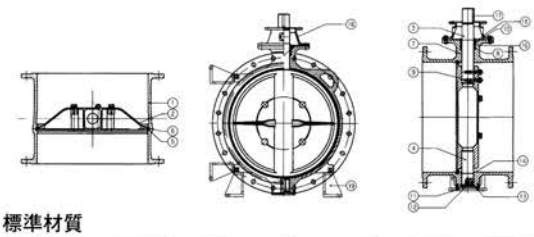

### 標準材質

| 品番 | 部品名称 | 標準材質 | 準標準材質 | 備考 |
|---|---|---|---|---|
| 1 | ベンバコ | FCD450-10 | | |
| 2 | ベンタイ | FCD450-10 | | |
| 3 | ウエベンボウ | SUS403 | | JIS G4303(ステンレス鋼棒) |
| 4 | シタベンボウ | SUS403 | | JIS G4303(ステンレス鋼棒) |
| 5 | ゴムシート | CR | EPDM | |
| 6 | 樹脂 | エポキシ | | |
| 7 | ベアリングホルダー | STKM | | |
| 8 | ブシュ | オイルレス | | |
| 9 | ベアリングスペーサ | STKM | | |
| 10 | 楔ピン | SUS420J2 | | JIS G4303(ステンレス鋼棒) |
| 11 | Oリングケース | SUS304 | | |
| 12 | ボトムカバー | FCD450-10 | | |
| 13 | 調整ボルト | SUS304 | | |
| 14 | Oリング | NBR | | |
| 15 | Oリング | NBR | | |
| 16 | Oリング | NBR | | |
| 17 | キー | S45C | | |
| 18 | スタンド | FC250 | | |
| 19 | アシ | FC250 | | |

※価格・寸法等、詳細につきましては弊社までお問い合わせ下さい。

### 標準材質

| 品番 | 部品名称 | 標準材質 | 準標準材質 | 備考 |
|---|---|---|---|---|
| 1 | ベンバコ | FCD450-10 | | |
| 2 | ベンタイ | FCD450-10 | | |
| 3 | ウエベンボウ | SUS403 | | JIS G4303(ステンレス鋼棒) |
| 4 | シタベンボウ | SUS403 | | JIS G4303(ステンレス鋼棒) |
| 5 | ゴムシート | CR | EPDM | |
| 6 | 樹脂 | エポキシ | | |
| 7 | ブシュ | オイルレス | | |
| 8 | ベアリングスペーサ | STKM | | |
| 9 | 楔ピン | SUS420J2 | | JIS G4303(ステンレス鋼棒) |
| 10 | Oリングケース | SUS304 | | |
| 11 | ボトムカバー | FCD450-10 | | |
| 12 | スラストウケ | FCD450-10 | | |
| 13 | Oリング | NBR | | |
| 14 | Oリング | NBR | | |
| 15 | Oリング | NBR | | |
| 16 | Oリング | NBR | | |
| 17 | キー | S45C | | |
| 18 | スタンド | FC250 | | |
| 19 | アシ | FC250 | | |

# 耐震管路用（NS形）新型充水バタフライ弁

BU-ANJ（同心型）/BU-BNJ（偏心型）

JWWA B138準拠

充水機構

## 標準仕様

口　径：300～700mm（同心型）
　　800～1000mm（偏心型）
呼び圧：4.5K、7.5K、10K、16K
接　続：JDPA G1042 NS継手準拠

## 継手構造　呼び径500～1000

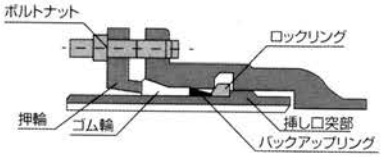


## 特長

・クロムめっきレスと鉛レスによって実現した地球にやさしいエコフレンドリー製品。
・管路の100％耐震化に寄与。
・管種統一により、シンプルで合理的な配管設計が可能。
・充水作業に優れた機能をプラス。
・埋設使用を前提とした設計により弁室が不要。
・コンパクトかつスピーディな施工により、コスト縮減に貢献。
・センターキャップ操作機にはオーバートルク回避キャップを標準装備し、弁の回しすぎを防止。

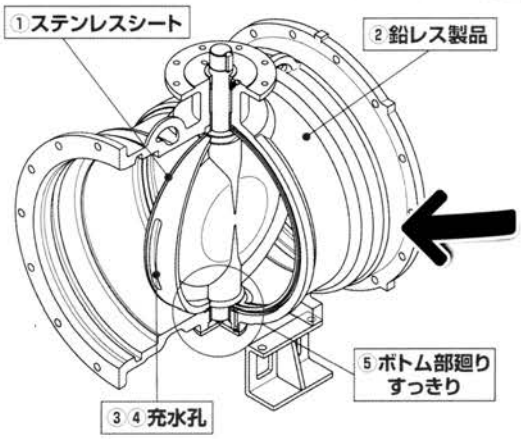


## シンプル構造がトータルコストを削減

バイパス弁設置型は弁室が大きくなり、設置場所にさまざまな制約があります。埋設で充水弁体にすることで、設置場所の制約が軽減できます。加えて、弁室及びバイパス管が不要となるので、トータルのコストダウンが期待できます。

### 1　ステンレス溶射で、耐久性が向上

シートの材質をクロムめっきから新たに導入したステンレス溶射に変更して耐腐食性向上を図りました。これにより、シール部の耐久性が向上。さらに、製造時に発生する六価クロムの廃液処理工程をなくし、環境負荷を低減しました。

### 2　鉛レスで地球環境にやさしい

地球環境に配慮し、バルブ本体の標準部品に使用される鉛の含有量をほぼゼロに低減致しました。

### 3　充水作業に優れた流量特性

充水開度部では、流量を抑え、一定流量区間を設けることによって通水時の充水作業を容易に致しました。

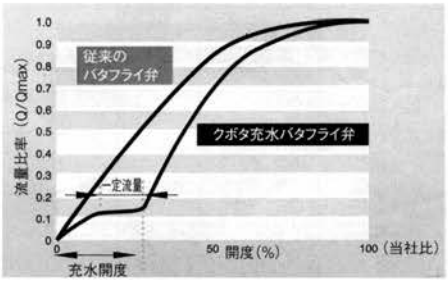


### 4　ウォーターハンマー軽減に効果

充水バタフライ弁の持つ独特の流量特性が、ウォーターハンマー軽減に効果が期待できます。

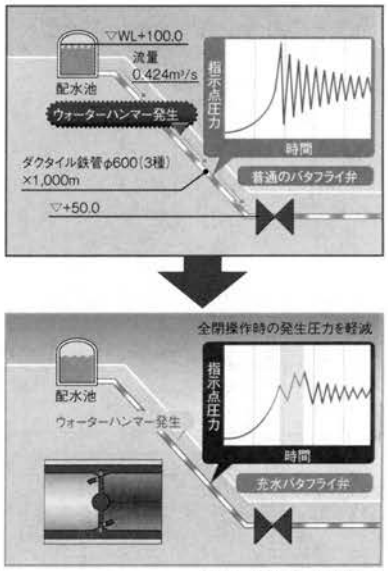


※弁閉鎖時間60秒の場合

### 5　ボトム部廻りすっきり⇒構造物への干渉を抑制

バルブ本体の構造変更によって、ボトム部の突起寸法を最小限に抑えました。これにより、据付の際にボトム部が土木構造物などへ干渉する可能性を最小限に抑えています。

塩ビ管・鋼管/JIS-P(ポリ管)用/SUS管用/水道配水用ポリエチレン管(ISO-P)用一体型仕切弁

# スッポンMソフト®シリーズ

スッポンMジョイントシリーズのメカ形受口を装備した一体型仕切弁

呼び径50～150

呼び径
75～150

呼び径50～200

●許容水圧:1MPa　バルブの種類は3種(10K)となります。

**施工性**　**専用台付により施工時の水平調整が容易。**

- ●メカ形両受構造のため、JISフランジ接合の作業を省略。分解不要で作業性アップ。
- ●袋ナットを緩めて、管と分離可能。再施工が容易。
- ●管接合部はスッポンMジョイントシリーズを採用。

※施工・分離については、スッポンMジョイントシリーズと同様です。

**防食性**

- ●バルブ・継手部とも全て粉体塗装。
- ●ねじ部が外部と触れない袋ナットと防食ボルトを採用。

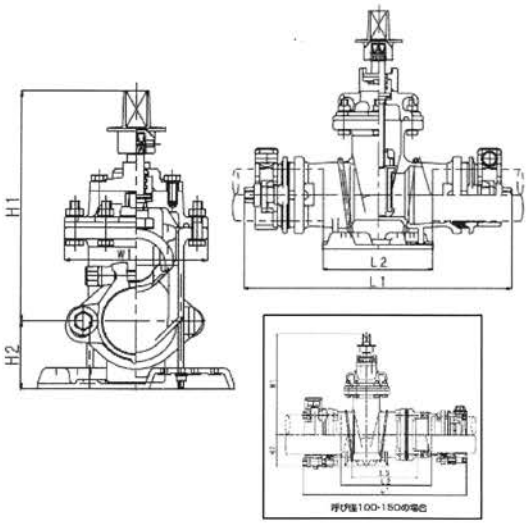


## スッポンMソフト®台付

略称/MVSS

| 呼び径 | | | 定価 | 各部寸法 | | | | |
|---|---|---|---|---|---|---|---|---|
| | | | | L1 | L2 | L3 | H1 | H2 |
| JIS-P 50 | × | JIS-P 50 | **117,500** | 390 | 102 | | 300 | 85 |
| | × | V 50 | **116,600** | 390 | 102 | | 300 | 85 |

## スッポンMPXソフト台付
## スッポンMPX PVソフト台付

略称/S-MPX-SS

| 呼び径 | | | 定価 | 各部寸法 | | | | |
|---|---|---|---|---|---|---|---|---|
| | | | | L1 | L2 | L3 | H1 | H2 |
| ISO-P 50 | × | ISO-P 50 | **120,410** | 380 | 152 | | 285 | 75 |
| | × | V 50 | **120,410** | 379 | 148 | | 285 | 75 |
| | × | JIS-P 50 | **121,310** | 379 | 148 | | 285 | 75 |
| ISO-P 75 | × | ISO-P 75 | **137,800** | 438 | 192 | | 320 | 95 |
| | × | V 75 | **137,800** | 443 | 166 | | 320 | 95 |
| ISO-P100 | × | ISO-P100 | **176,080** | 452 | 166 | | 367 | 110 |
| | × | V100 | **212,770** | 627 | 316 | 256 | 367 | 110 |
| ISO-P150 | × | ISO-P150 | **291,500** | 544 | 194 | | 456 | 145 |
| | × | V150 | **347,160** | 712 | 352 | 292 | 456 | 145 |
| ISO-P200 | × | ISO-P200 | **481,870** | 720 | 294 | | 520 | 185 |

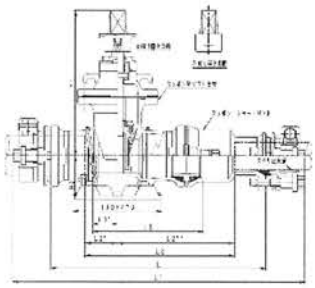

## スッポンMソフト台付(JIS-P50片落タイプ)

略称/MVSS＋S-MVK-S

| 呼び径 | | | 定価 | 各部寸法 | | | | | | | | |
|---|---|---|---|---|---|---|---|---|---|---|---|---|
| | | | | L | L1 | L2 | L2′ | L2″ | L3 | L3′ | H1 | H2 |
| JIS-P 50 | × | JIS-P 40 | **142,110** | 372 | 509 | 251 | 51 | 200 | 197 | 38 | 300 | 85 |
| V 75 | × | JIS-P 50 | **167,940** | 462 | 620 | 322 | 70 | 252 | 238 | 53 | 320 | 95 |

# スッポンMソフト台付(DCIP75×JIS-P50)

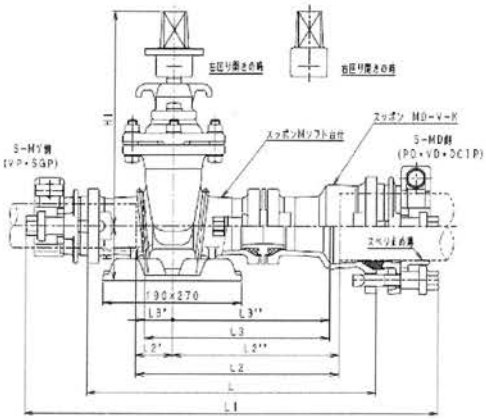


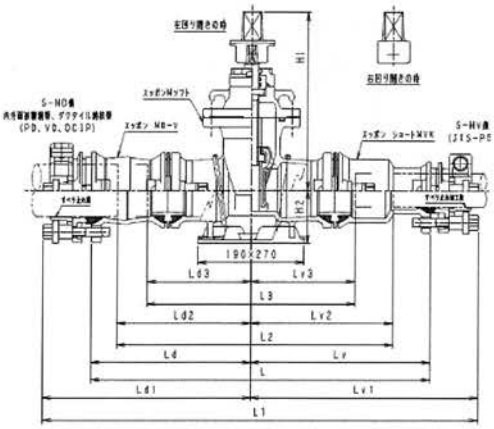


略称/MVSS-D+S-MVK-S

| 呼び径 | 定価 | 各部寸法 | | | | | | | | | |
|---|---|---|---|---|---|---|---|---|---|---|---|
| | | L | L1 | L2 | L2′ | L2″ | L3 | L3′ | L3″ | H1 | H2 |
| DCIP75 × JIS-P50 （弁体50） | **148,370** | 397 | 550 | 279 | 51 | 228 | 253 | 38 | 215 | 300 | 85 |

| 呼び径 | 定価 | 各部寸法 | | | | | | | | | | | | | |
|---|---|---|---|---|---|---|---|---|---|---|---|---|---|---|---|
| | | L | L1 | L2 | L3 | Ld | Ld1 | Ld2 | Ld3 | Lv | Lv1 | Lv2 | Lv3 | H1 | H2 |
| DCIP75 × JIS-P50 （弁体75） | **194,900** | 604 | 757 | 486 | 370 | 285 | 361 | 234 | 185 | 319 | 396 | 252 | 185 | 320 | 95 |

## スッポン施工　重点チェック項目

**Ⓐ パイプ挿入量記入**

パイプ挿入量(K寸)を測り、**標線**を記入して下さい。

・パイプ切断のカエリは取り除いてください。
・潤滑の塗布は不要です。
※「K寸の表」参照


**Ⓑ 押輪本締め**

押輪締付ナットを、**数回にわたり均等に本締め**して下さい。
※「標準締付トルク表」参照


**Ⓒ ストップリング本締め**

ストップリング締付ナットを**本締め**して下さい。
※「標準締付トルク表」参照
※ **先端はあたりません。**

**Ⓓ 施工完了**

両端の**スキマを確認**して下さい。
（自動的に伸縮可とう量が確保されています。）


詳細は製品同梱の施工手順書をご覧ください

| 管種・呼び径 | Ⓐ挿入量(K寸) | Ⓑ押輪締付トルク | Ⓒストップリング締付トルク | Ⓓ施工後チェック |
|---|---|---|---|---|
| DCIP75 | 120 | 70 | 60 | 両端スキマ(上図参照) |
| JIS-P40 | 105 | 25 | 先端当たるまで | 両端スキマ(上図参照) |
| JIS-P50 | 135 | 50 | 先端当たるまで | 両端スキマ(上図参照) |
| VP50 | 135 | 50 | 先端当たるまで | 両端スキマ(上図参照) |
| VP75 | 145 | 50 | 先端当たるまで | 両端スキマ(上図参照) |
| VP100 | 165 | 50 | 先端当たるまで | 両端スキマ(上図参照) |
| VP150 | 185 | 50 | 先端当たるまで | 両端スキマ(上図参照) |
| ISO-P50 | 100 | 押輪・本体当たるまで | 先端当たるまで | |
| ISO-P75 | 105 | 押輪・本体当たるまで | 先端当たるまで | |
| ISO-P100 | 140 | 押輪・本体当たるまで | 先端当たるまで | |
| ISO-P150 | 165 | 押輪・本体当たるまで | 先端当たるまで | |
| ISO-P200 | 205 | 押輪・本体当たるまで | 先端当たるまで | |

# 開閉機各種

## 内ねじ開閉機　MFH-1

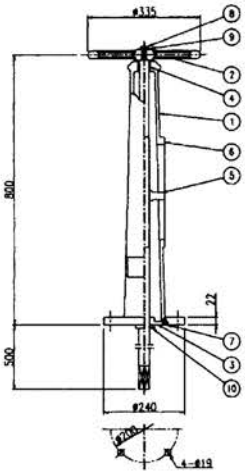


| | | | |
|---|---|---|---|
| 10 | リング | SUS304 | 1 |
| 9 | 座金 | SS400 | 1 |
| 8 | 六角ボルト | SS400 | 1 |
| 7 | 十字穴付さら小ねじ | SS400 | 4 |
| 6 | 目盛板 | SUS304 | 1 |
| 5 | 指針 | CAC406 | 1 |
| 4 | 軸受 | CAC406 | 1 |
| 3 | 軸受 | FC200 | 1 |
| 2 | ハンドル車 | FC200 | 1 |
| 1 | 台 | FC200 | 1 |

## 外ねじ開閉機　MFH-3

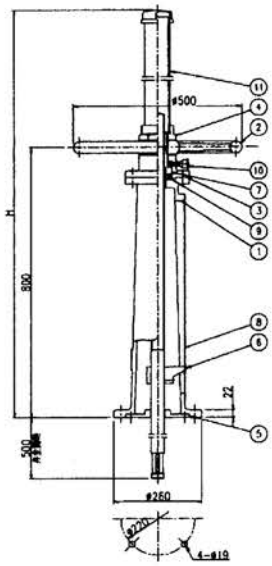


| | | | |
|---|---|---|---|
| 11 | カバー | SGP白 | 1 |
| 10 | グリースカップ | 購入品 | 1 |
| 9 | 玉軸受 | 購入品 | 2 |
| 8 | 目盛板 | SUS304 | 1 |
| 7 | めねじ | CAC406 | 1 |
| 6 | 指針 | FC200 | 1 |
| 5 | 軸受 | FC200 | 1 |
| 4 | 段付六角ナット | FC200 | 1 |
| 3 | 押え | FC200 | 1 |
| 2 | ハンドル車 | FC200 | 1 |
| 1 | 台 | FC200 | 1 |

## 内ねじ開閉機　SGT-OOP・SGT-OP・SGT-1P

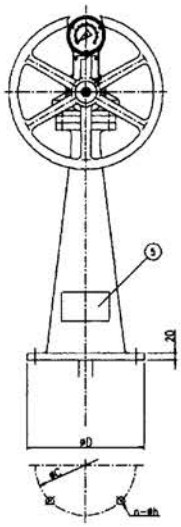


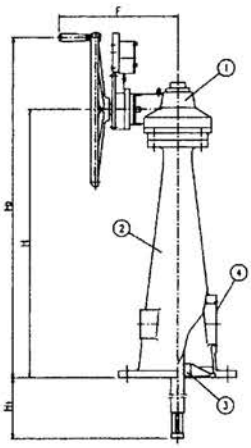


単位:mm

| 形式＼記号 | H | $H_1$ | $H_2$ | F | W | D | C | n | h |
|---|---|---|---|---|---|---|---|---|---|
| SGT-OOP | 800 | 500 | 1087 | 361 | 574 | 350 | 300 | 4 | 24 |
| SGT-OP | 800 | 500 | 1087 | 379 | 574 | 350 | 300 | 4 | 24 |
| SGT-1P | 800 | 500 | 1087 | 403 | 574 | 410 | 350 | 4 | 28 |

| | | | |
|---|---|---|---|
| 5 | 銘板 | SUS304 | 1 |
| 4 | 点検ふた | SS400 | 1 |
| 3 | 軸受 | FC200 | 1 |
| 2 | 台 | FC200 | 1 |
| 1 | 手動減速機 | | 1 |

## 開閉機摘要範囲及び価格

| 形 | 式 | 内ネジ式 | 外ネジ式 | 内ネジ重量(kg) |
|---|---|---|---|---|
| 丸ハンドル式 | MFH−1 | 280,000 | − | 40 |
| | MFH−3 | − | 490,000 | 64 |
| ベベルギア式 | SGT−04P | 870,000 | 830,000 | 70 |
| | SGT−00P | 1,020,000 | 970,000 | 85 |
| | SGT−0P | 1,160,000 | 1,100,000 | 125 |
| | SGT−1P | 1,600,000 | 1,540,000 | 175 |
| | SGT−1／SGT−00P | | | 190 |
| | SGT−1／SGT−0P | | | 200 |
| | SGT−2／SGT−00P | 御問合せ下さい。 | 御問合せ下さい。 | 315 |
| | SGT−2／SGT−0P | | | 320 |
| | SGT−2／SGT−1P | | | 335 |

## 手動式開閉機選定表

| 呼び径mm | 内ネジ仕切弁 | 外ネジ仕切弁 | バタフライ弁 |
|---|---|---|---|
| 50 | MFH−1(φ32) | MFH−3 (φ32) | MFH−1(φ32) |
| 75 | | (φ32) | |
| 100 | | (φ32) | |
| 125 | | (φ36) | |
| 150 | | (φ36) | |
| 200 | | (φ40) | |
| 250 | SGT−00P−I(φ40) | SGT−00P−O (φ45) | |
| 300 | | | |
| 350 | SGT−0P−I(φ45) | SGT−0P−O (φ50) | |
| 400 | | (φ50) | |
| 450 | | (φ50) | |
| 500 | SGT−1P−I(φ50) | (φ55) | |
| 600 | SGT−00P−I(φ40) | (φ55) | SGT−00P−I (φ36) |
| 700 | SGT−0P−I(φ45) | SGT−1P−O (φ60) | (φ36) |
| 800 | | SGT−1P−O (φ65) | (φ36) |
| 900 | | SGT−2／SGT−00P−O (φ70) | (φ40) |
| 1,000 | | SGT−2／SGT−00P−O (φ75) | (φ36) |
| 1,100 | 御問合せ下さい。 | 御問合せ下さい。 | (φ36) |
| 1,200 | | | (φ40) |
| 1,350 | | | (φ36) |
| 1,500 | | | (φ40) |

## 算出方法

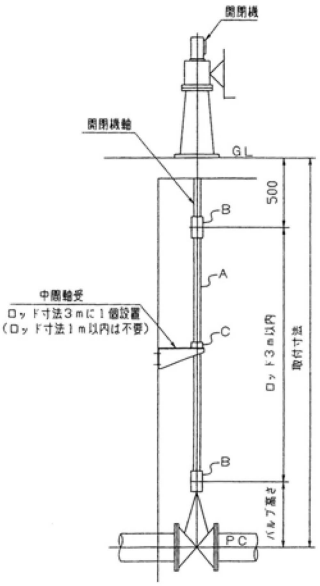


ロット価格算出は次の通りお願いします。

・ジョイントは開閉機及びバルブキャップの接続に2個、さらにロット寸法が3mを超える毎に接続用として1個加算して下さい。(開閉機にジョイントは附属しておりません)

・中間軸受はロット寸法が3mに1個加算して下さい。

A(ロット寸法×m単価)+B(ジョイント単価×個数)+C(中間軸受単価×個数)

## ロット(継足スピンドル)価格

単位：mm

| 軸径 φmm | 内ネジ式 A(m当り単価) SUS304 | 内ネジ式 Bジョイント(筒継手) FC200 | 内・外ネジ用 C 中間軸受 SUS製 |
|---|---|---|---|
| 32 | 76,000 | 26,000 | 価格はお問い合せ下さい。 |
| 36 | 81,000 | 26,000 | |
| 40 | 88,000 | 35,000 | |
| 46 | 105,000 | 35,000 | |
| 50 | 111,000 | 40,000 | |

※上記以外材質の場合は、別途御見積致します。

## 仕切弁ロット

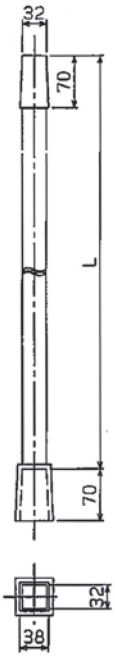


仕切弁ロット（固定なし）


仕切弁ロット（二方固定式）

| 固定なし | |
|---|---|
| 規格 | 価格 |
| 100～1,000L | 60,000 |
| 1,001～1,500L | 75,000 |
| 1,501～2,000L | 90,000 |
| 2,001～2,500L | 105,000 |
| 2,501～3,000L | 120,000 |

| 二方固定式 | |
|---|---|
| 規格 | 価格 |
| 100～1,000L | 62,600 |
| 1,001～1,500L | 77,600 |
| 1,501～2,000L | 92,600 |
| 2,001～2,500L | 107,600 |
| 2,501～3,000L | 122,600 |

※SUS304製の価格になります。
※上記以外の寸法・材質の場合は、別途お問い合わせください。

## 通気管

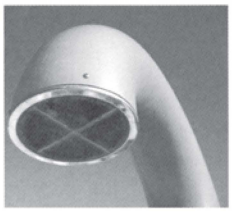

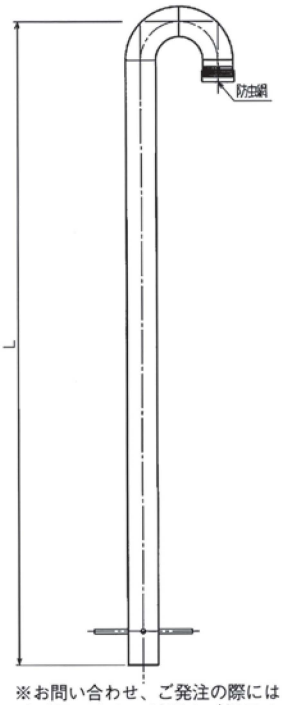


※お問い合わせ、ご発注の際には、呼び径・高さ・材質をご指示ください。

## 通風塔受台

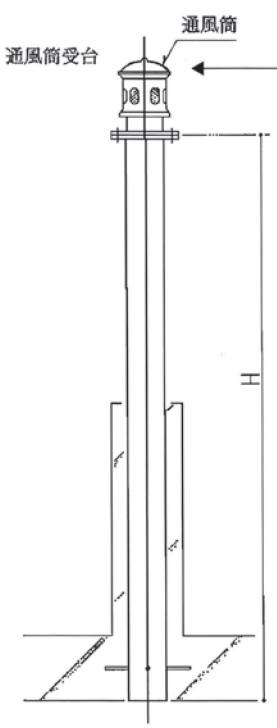


通風塔本体は価格に含まれません。

※お問い合わせ、ご発注の際には、呼び径・高さ・材質をご指示ください。

# FRP開閉台

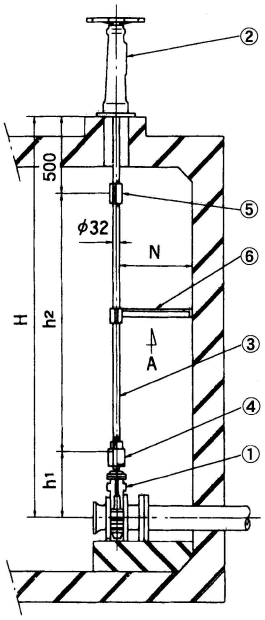


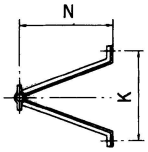


A矢視図

■材質

| 番号 | 部品名称 | 材質 |
|---|---|---|
| ① | 流出用バルブ | HI PVC |
| ② | 開閉台 | FRP |
| ③ | 連結棒 | SUS304 |
| ④ | キャップジョイント | SCS13 |
| ⑤ | アジャスタージョイント | SCS13 |
| ⑥ | 振れ止 | SUS304 |

1）連結棒の長さは最長3mです。
2）ジョイントは連結棒寸法が3mを超える毎に1個加算して下さい。
3）振れ止は連結棒3mに1個の割合で使用して下さい。

■連結棒をご注文の際は…
1.h2寸法

■振れ止使用の場合は
1.N寸法
1.K寸法
上記ご指示願います。

## MK-3

| 品名・品番 | | | 価格 |
|---|---|---|---|
| 開閉台 | MK3- 40～200（キャップジョイント付） | | **157,000** |
| 開閉台 | MK3-250～350（キャップジョイント付） | | **178,000** |
| オプション | キャップジョイント | ステンレス製 | **26,900** |
| オプション | アジャスタージョイント | ステンレス製 | **22,200** |
| オプション | 連結棒（m当たり） | ステンレス製 | **44,400** |

# FRP通風筒

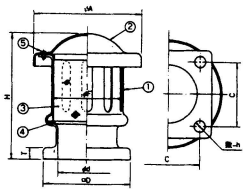

| 番号 | 部品名称 | 材質 |
|---|---|---|
| 1 | 本体 | FRP |
| 2 | 蓋 | FRP |
| 3 | 金網セット | SUS 304 |
| 4 | パッキン | PEライト |
| 5 | 六角ボルト・ナット | PPS |

## MK-4

単位：mm

| 呼び径＼記号 | φd | φD | φC | T | φA | φF | H | 数-h | 価格 |
|---|---|---|---|---|---|---|---|---|---|
| 100 | 103 | 150 | 110 | 20 | 196 | 130 | 222 | 4-19 | **62,200** |
| 150 | 154 | 210 | 165 | 20 | 261 | 195 | 312 | 4-19 | **75,900** |
| 200 | 204 | 260 | 210 | 20 | 316 | 250 | 402 | 4-19 | **105,000** |
| 250 | 250 | 310 | 255 | 24 | 403 | 305 | 495 | 4-19 | **229,000** |
| 300 | 298 | 360 | 295 | 24 | 458 | 360 | 563 | 4-19 | **265,000** |

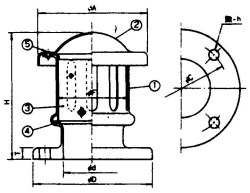

| 番号 | 部品名称 | 材質 |
|---|---|---|
| 1 | 本体 | FRP |
| 2 | 蓋 | FRP |
| 3 | 金網セット | SUS 304 |
| 4 | パッキン | PEライト |
| 5 | 六角ボルト・ナット | PPS |

## MK-5

単位：mm

| 呼び径＼記号 | φd | φD | φC | T | φA | φF | H | 数-h | 価格 |
|---|---|---|---|---|---|---|---|---|---|
| 75 | 83 | 211 | 168 | 20 | 176 | 110 | 193 | 4-19 | **60,700** |
| 100 | 103 | 238 | 195 | 20 | 196 | 130 | 222 | 4-19 | **66,800** |
| 150 | 154 | 290 | 247 | 20 | 261 | 195 | 312 | 6-19 | **83,500** |
| 200 | 204 | 342 | 299 | 20 | 316 | 250 | 402 | 8-19 | **118,000** |

# フロートバルブ(VFF)

## 特 長

- ●バルブ本体、短管、ラッパ口の材質が硬質塩化ビニル製であり、耐腐蝕性に優れ、赤さびが発生しません。
- ●極めて軽量で施工が容易です。（鋳鉄製の約1/5です）
- ●ボールタップに比べて、ウォーターハンマが発生しにくい構造です。
- ●フロートの上・下作動角度は45°であり、取付方向は縦横可能であるため、ピット形状に対する対応性が優れています。
- ●鋳鉄製に比べて粗度係数の値が高く、摩擦損失が少ない。

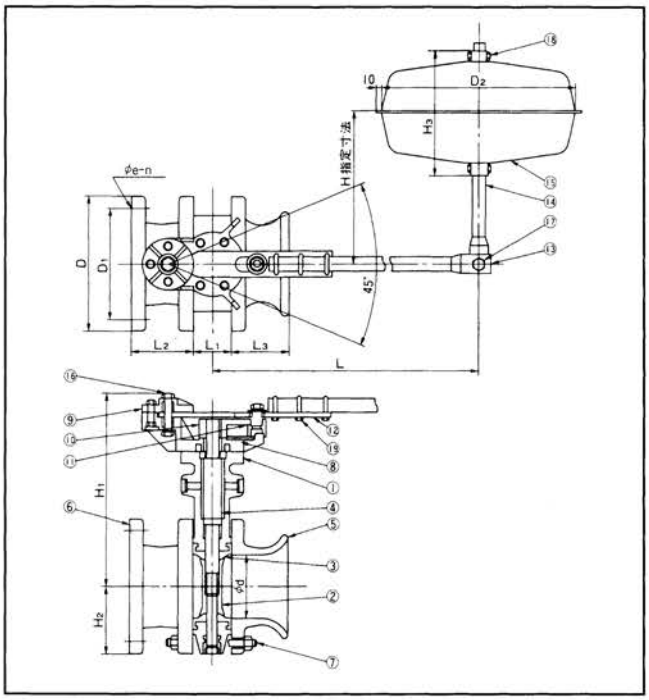


## 材質

| 番号 | 部品名称 | 材質 |
|---|---|---|
| 1 | 弁箱 | HI PVC |
| 2 | 弁体 | HI PVC |
| 3 | ゴム弁座 | EPDM |
| 4 | 弁棒 | SUS 420 J2 |
| 5 | ラッパロ | HI PVC |
| 6 | フランジ短管 | HI PVC |
| 7 | ボルトナット | SUS 304 |
| 8 | 取付台本体 | BC 6 |
| 9 | 取付台フタ | BC 6 |
| 10 | クランク | BC 6 |
| 11 | クランクピン | SUS 316 |
| 12 | アーム | SUS 304 |
| 13 | レバー | SUS 304 TP |
| 14 | フロートガイド | SUS 304 TP |
| 15 | フロート | SUS 304 TP |
| 16 | アームピン | SUS 304 |
| 17 | レバーピン | SUS 304 |
| 18 | フロート固定ボルト | SUS 304 |
| 19 | Uボルト | SUS 304 |

## 寸法

（単位:mm）

| 呼び径＼記号 | φd | $H_1$ | $H_2$ | L | $L_1$ | $L_2$ | $L_3$ | D | $D_1$ | φe-n | $H_3$ | $D_2$ | 重量(kg) | 価格 |
|---|---|---|---|---|---|---|---|---|---|---|---|---|---|---|
| 50 | 52 | 245 | 78 | 600 | 58 | 100 | 75 | 155 | 120 | 19-4 | 240 | 350 | 9.6 | **392,000** |
| 75 | 77 | 276 | 106 | 700 | 58 | 100 | 80 | 211 | 168 | 19-4 | 240 | 350 | 12.2 | **465,000** |
| 100 | 100 | 295 | 119 | 800 | 58 | 95 | 90 | 238 | 195 | 19-4 | 300 | 450 | 14.6 | **537,000** |
| 150 | 146 | 328 | 145 | 1000 | 72 | 104 | 106 | 290 | 247 | 19-6 | 320 | 500 | 22.2 | **736,000** |

## 施工例

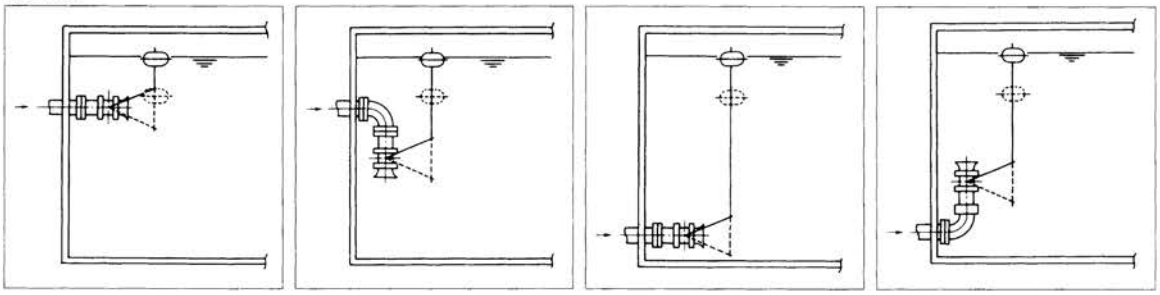

# FRPマンホール蓋

軽い・錆びない・腐らない

※標準色:グレー・黒・グリーン
（その他の色につきましては、別途ご相談ください）

| | 簡易防臭 | 簡易防水（ボルト締め） | 簡易防水（押え金具） |
|---|---|---|---|
| 角座型 |  |  |  |
| 丸座型 |  |  |  |

## 接続部断面図

| | 簡易防臭 | 簡易防水（ボルト締め） | 簡易防水（押え金具） | 簡易防水（押え金具・南京錠付） |
|---|---|---|---|---|
| 角座型 | 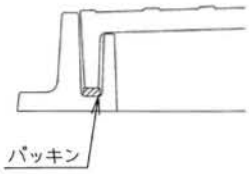 | 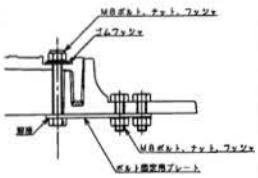 | 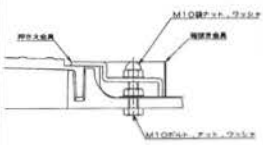 | 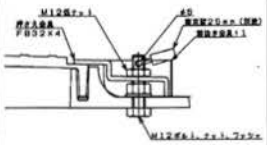 |
| 丸座型 | 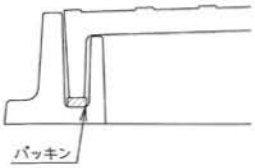 | 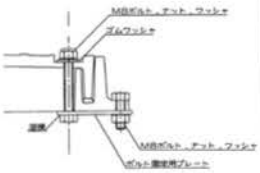 | 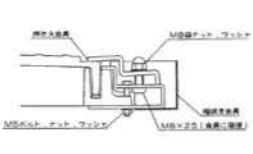 | 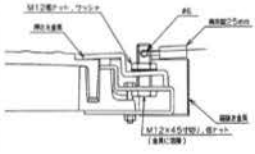 |

## ゲートバルブ〈標準型〉(HI-PVC) 内ねじ

| 型式 / 呼び径 | フランジ形 | | | |
|---|---|---|---|---|
| | 丸ハンドル付 | | キャップ付 | |
| | ステム樹脂製 | ステム SUS 製 | ステム SUS 製 | |
| | JIS 10K 規格 | 上水規格 | JIS 10K 規格 | 上水規格 |
| 32 mm | 31,980 | − | 32,150 | − |
| 40 | 31,980 | 35,340 | 32,150 | 35,530 |
| 50 | 32,590 | 36,070 | 32,740 | 36,270 |
| 65 | 42,460 | − | 42,670 | − |
| 80(75) | 48,950 | 54,220 | 49,290 | 54,350 |
| 100 | 73,820 | 81,550 | 74,120 | 81,630 |
| 125 | 103,020 | 113,700 | 103,880 | 113,830 |
| 150 | 134,430 | 148,210 | 135,190 | 148,260 |
| 200 | 188,680 | 206,830 | 188,680 | 209,530 |
| 250 | 281,370 | 309,220 | 281,370 | 309,220 |
| 300 | 371,580 | 408,010 | 371,580 | 408,010 |
| 350 | 542,700 | 597,530 | 542,670 | 597,490 |

| 型式 / 呼び径 | ねじ込み形 | |
|---|---|---|
| | 丸ハンドル付 | キャップ付 |
| | ステム樹脂製 | ステム SUS 製 |
| 32 mm | 27,650 | 27,650 |
| 40 | 27,650 | 27,650 |
| 50 | 31,260 | 31,260 |

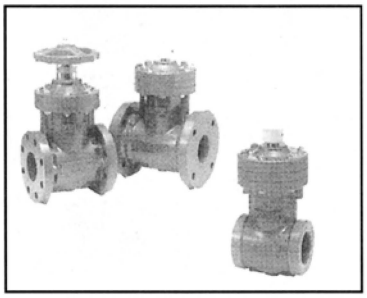

（注）①丸ハンドル付 JIS10K 規格はステム SUS 製も製作可能です。
②キャップ付製品については不断水型を標準としています。
③上記価格はバルブ、全面ガスケット（2 枚）、SUS 平ワッシャーのセット価格です。

## ゲートバルブ〈ソフトシール型〉(HI-PVC) 内ねじ

| 型式 / 呼び径 | フランジ形 | | | |
|---|---|---|---|---|
| | 丸ハンドル付 | | キャップ付 | |
| | ステム樹脂製 | ステム SUS 製 | ステム SUS 製 | |
| | JIS 10K 規格 | 上水規格 | JIS 10K 規格 | 上水規格 |
| 32 mm | − | − | 40,540 | − |
| 40 | − | 44,620 | 40,540 | 44,860 |
| 50 | 41,120 | 45,500 | 41,260 | 45,680 |
| 65 | 47,410 | − | 47,590 | − |
| 80(75) | 57,320 | 63,470 | 57,680 | 63,610 |
| 100 | 76,380 | 84,370 | 76,690 | 84,470 |
| 125 | 104,050 | 122,010 | 104,930 | 122,180 |
| 150 | 137,830 | 151,940 | 138,580 | 152,000 |
| 200 | 197,780 | 226,500 | 198,940 | 226,610 |

| 型式 / 呼び径 | ねじ込み形 |
|---|---|
| | キャップ付 |
| | ステム SUS 製 |
| 32 mm | 39,140 |
| 40 | 39,140 |
| 50 | 40,550 |

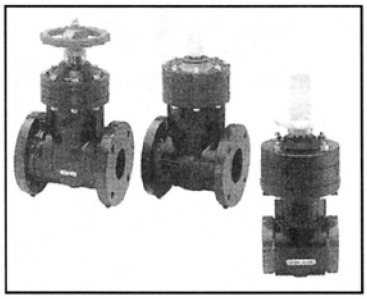

（注）①丸ハンドル付 JIS10K 規格はステム SUS 製も製作可能です。
②キャップ付製品については不断水型を標準としています。
③上記価格はバルブ、全面ガスケット（2 枚）、SUS 平ワッシャーのセット価格です。

## ゲートバルブ〈ソフトシール型〉(HI-PVC) 外ねじ

| 型式 / 呼び径 | フランジ形 |
|---|---|
| | 丸ハンドル付 |
| | ステム SUS 製 |
| | JIS 10K 規格 |
| 32 mm | 48,480 |
| 40 | 48,480 |
| 50 | 49,340 |
| 65 | 56,890 |
| 80(75) | 68,770 |
| 100 | 91,660 |
| 125 | 124,880 |
| 150 | 165,410 |
| 200 | 237,350 |
| 250 | 923,320 |

（注）上記価格はバルブ、全面ガスケット（2 枚）、SUS 平ワッシャーのセット価格です。

## ●RR-MFジョイント


| 呼び径 | 種類 | 一体成型品 | | 接着加工品 | |
|---|---|---|---|---|---|
| | 規格 | JIS10K・上水規格共通 | | JIS10K | 上水規格 |
| | 材質 | U-PVC | HI-PVC | U-PVC | U-PVC |
| 40 mm | | 7,150 | 7,940 | − | − |
| 50 | | 7,370 | 8,060 | − | − |
| 75 | | 10,480 | 11,530 | − | − |
| 100 | | 17,490 | 19,210 | − | − |
| 125 | | 24,700 | 25,810 | − | − |
| 150 | | 25,420 | 27,950 | − | − |
| 200 | | − | − | 25,160 | 30,040 |
| 250 | | − | − | 36,510 | 44,760 |
| 300 | | − | − | 51,130 | 61,460 |

## ●ラッパ口

| 呼び径 | 種類 | 上水規格 | |
|---|---|---|---|
| | 材質 | U-PVC | HI-PVC |
| 40 mm | | 2,780 | 3,290 |
| 50 | | 3,640 | 4,310 |
| 75 | | 6,170 | 7,410 |
| 100 | | 8,060 | 9,700 |
| 125 | | 10,210 | 12,290 |
| 150 | | 15,130 | 18,100 |
| 200 | | 21,780 | 26,130 |
| 250 | | 28,510 | − |
| 300 | | 33,800 | − |

| 型式 | AVパッキン(ガスケット) | |
|---|---|---|
| | 全面パッキン | 内面パッキン |
| 材質 | SBR (水協検印付) | |
| 規格 | 上水規格 | |
| 呼び径(mm) | GASW*** | GNSW*** |
| 40 | 630 | 270 |
| 50 | 740 | 280 |
| 75 | 1,110 | 590 |
| 100 | 1,310 | 740 |
| 125 | 1,540 | 1,040 |
| 150 | 1,940 | 1,160 |
| 200 | 2,360 | 1,350 |
| 250 | 3,300 | 2,000 |
| 300 | 3,900 | 2,500 |
| 350 | 6,360 | 3,200 |

## ●ボールバルブ21型

| 接続 | | ソケット形・ねじ込み形・スピゴット形 | | | | | | | |
|---|---|---|---|---|---|---|---|---|---|
| ボディ | | U-PVC | | C-PVC | | PP | | PVDF | |
| Oリング | | EPDM | FKM | EPDM | FKM | EPDM | FKM | EPDM | FKM |
| 呼び径(mm) | 型番 | V2ALVUE*J*** | V2ALVUV*J*** | V2ALVCE*J*** | V2ALVCV*J*** | V21LVPE***** | V21LVPV***** | V21LVFE***** | V21LVFV***** |
| 13 | 013 | 3,960 | 5,790 | 4,930 | 6,750 | − | − | − | − |
| 15 | 015 | 3,960 | 5,790 | 4,930 | 6,750 | 4,940 | 6,940 | 11,860 | 14,250 |
| 20 | 020 | 4,530 | 6,920 | 5,640 | 8,030 | 5,660 | 8,270 | 16,480 | 19,600 |
| 25 | 025 | 5,520 | 9,240 | 6,880 | 10,590 | 6,900 | 10,940 | 23,270 | 28,140 |
| 32 | 032 | 7,130 | 11,580 | 8,880 | 13,330 | 8,900 | 13,760 | 27,300 | 33,140 |
| 40 | 040 | 10,760 | 16,740 | 13,390 | 19,360 | 13,450 | 19,980 | 39,720 | 47,550 |
| 50 | 050 | 14,030 | 20,540 | 17,420 | 23,940 | 17,520 | 24,620 | 56,040 | 64,580 |
| 65 | 065 | 18,850 | 27,070 | 23,470 | 31,690 | 23,570 | 32,530 | 105,170 | 115,920 |
| 80 | 080 | 33,790 | 43,220 | 42,030 | 51,460 | 42,220 | 52,500 | 142,340 | 154,670 |
| 100 | 100 | 49,210 | 58,750 | 61,260 | 70,790 | 61,510 | 71,920 | 322,290 | 334,780 |

# エアリス・ネオ（不凍急速空気弁）

## 作動原理

スムーズな作動が支える安定性能。


遊動弁体、フロート弁体はともに下方にあり、解放している大空気孔より排気。

遊動弁体、フロート弁体が浮力・水圧により大空気孔、少空気孔をふさぎ、水の流出を防ぎます。

空気弁体に空気が溜まると、フロート弁体が作動（降下）し、少空気孔より排気。

管内負圧時、遊動弁体、フロート弁体が下降し、解放した大空気孔より吸気。

## メンテナンス操作

回転スライド式で横穴・下穴を同時閉塞。専用工具は一切不要のメンテナンスを実現。

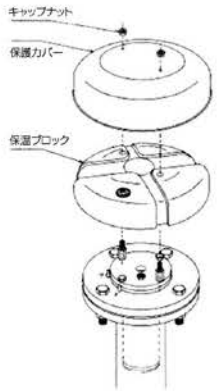


### 1

カバー・保温材を取り外し、2本のキャップボルトの間にバール等を入れ、指示ピンを0ピンからSピンまで、廻します。

**指示ピンで副弁の開閉状態を容易に確認できます**

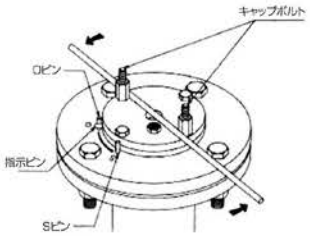


### 2

残圧抜きボルトを緩め残圧を抜きます。
大空気孔から遊動弁体を押してみて、圧力が抜けた事を確認します。

**無圧状態で作業ができ、安心、安全です。**

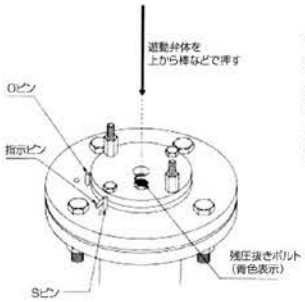


### 3

キャップボルト4本を緩め、キャップを取り外し、弁内から遊動弁体、フロート弁体を取り出し、点検清掃を行います。

※復旧作業は逆手順で行ってください。

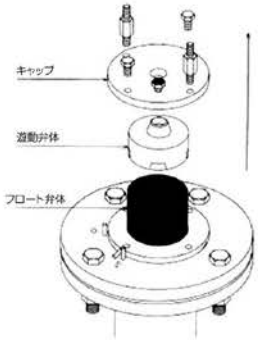


## メンテナンス時の諸注意

●指示ピンが、Sピンに触れていることを確認してから、残圧抜きボルトを緩めて下さい。

●復旧する際は残圧抜きボルトを、隙間のないように、確実に締め込んで下さい。

## MAV–N25

寸法図

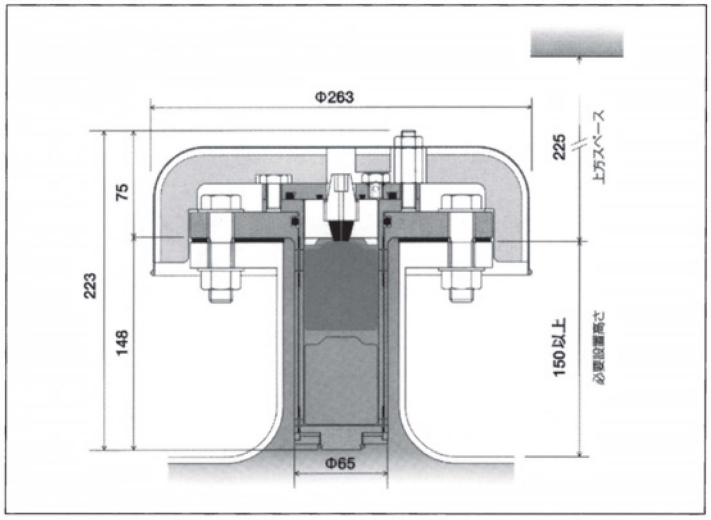


### 仕様

| 呼び径 | | 25 |
|---|---|---|
| 接続フランジ | 口径 | 80A |
| | 呼び圧力 | 水道用7.5K・JIS10K |
| 材質 | | SUS304/SUS316 |
| 質量 | | 9Kg |

### 価格

単位：円

| | SUS304 | SUS316 |
|---|---|---|
| 7.5K | 150,000 | 250,000 |
| 10K | 165,000 | 270,000 |

## MAV–N50

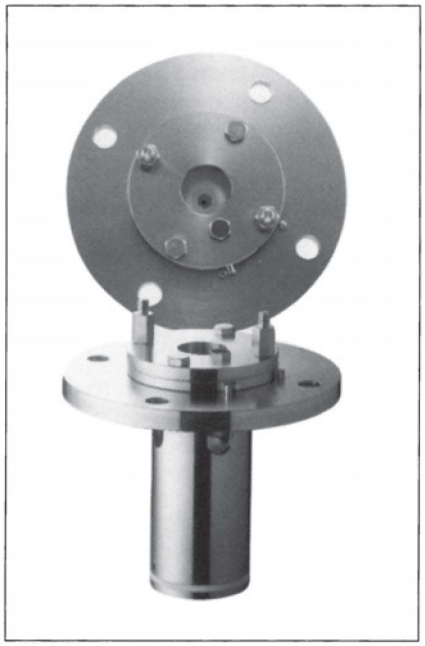

寸法図

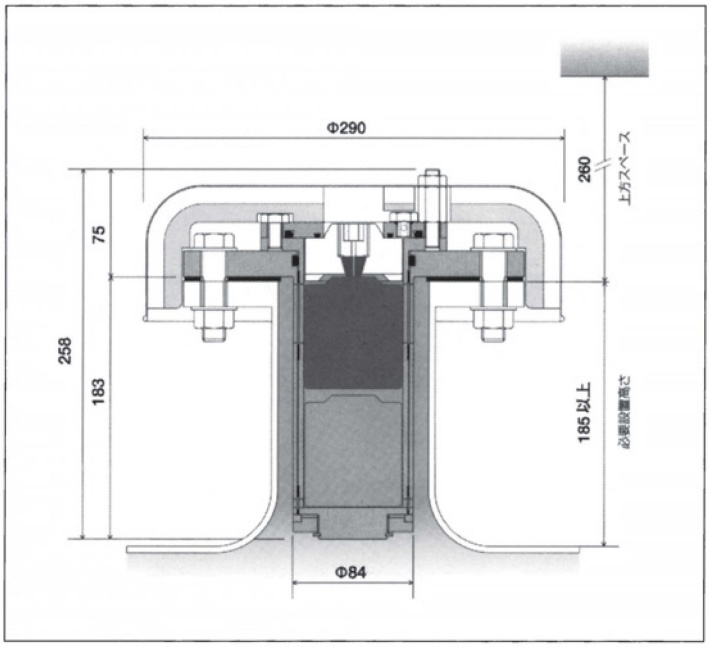


### 仕様

| 呼び径 | | 50 |
|---|---|---|
| 接続フランジ | 口径 | 100A |
| | 呼び圧力 | 水道用7.5K・JIS10K・JIS16K |
| 材質 | | SUS304/SUS316 |
| 質量 | | 12Kg |

### 価格

単位：円

| | SUS304 | SUS316 |
|---|---|---|
| 7.5K | 230,000 | 390,000 |
| 10K | 250,000 | 430,000 |
| 16K | 270,000 | – |

# MAV–75

## 寸法図

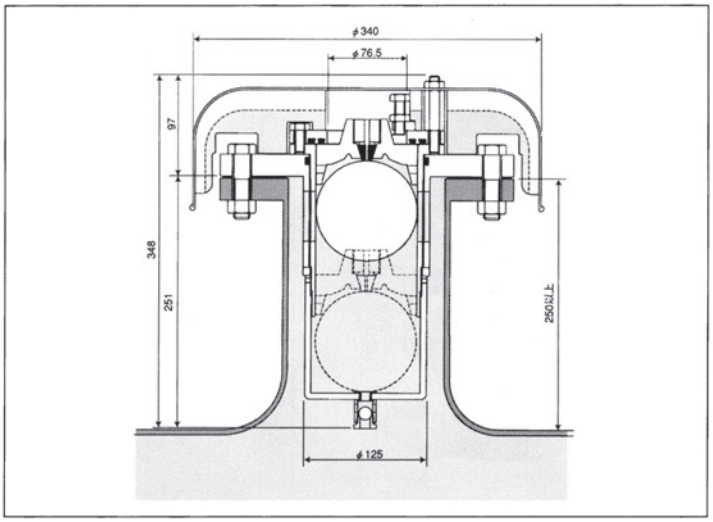


## 仕様

| | |
|---|---|
| 呼び径 | 75 |
| 接続フランジ | 150A<br>水道用7.5K<br>JIS 10K<br>JIS 16K |
| 材質 | SUS 304<br>SUS 316 |
| 重量 | 22.5Kg |

## 価格

単位：円

| | SUS304 | SUS316 |
|---|---|---|
| 7.5K | 310,000 | 510,000 |
| 10K | 330,000 | 560,000 |
| 16K | 410,000 | – |

## 各機種の適応管径

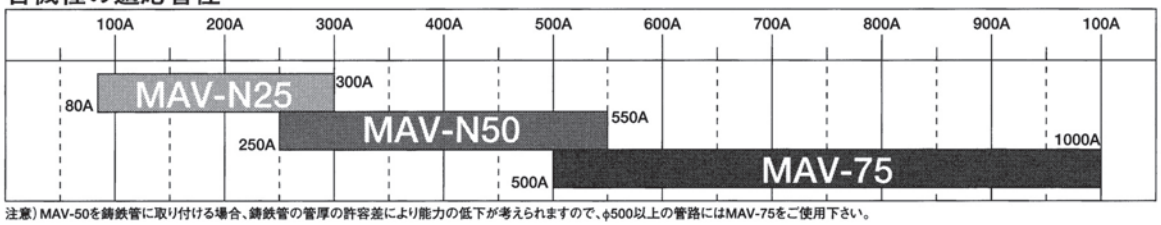


注意）MAV-50を鋳鉄管に取り付ける場合、鋳鉄管の管厚の許容差により能力の低下が考えられますので、φ500以上の管路にはMAV-75をご使用下さい。

## ■圧力下排気試験

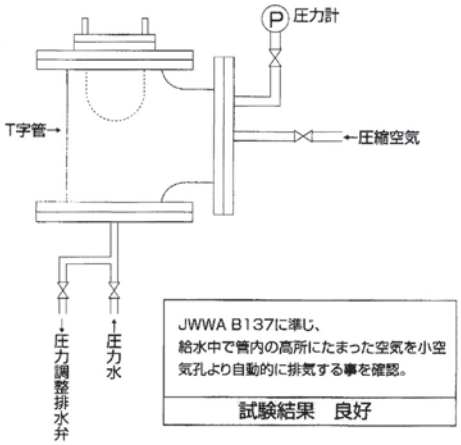


JWWA B137に準じ、
給水中で管内の高所にたまった空気を小空気孔より自動的に排気する事を確認。

試験結果　良好

## ■凍結試験

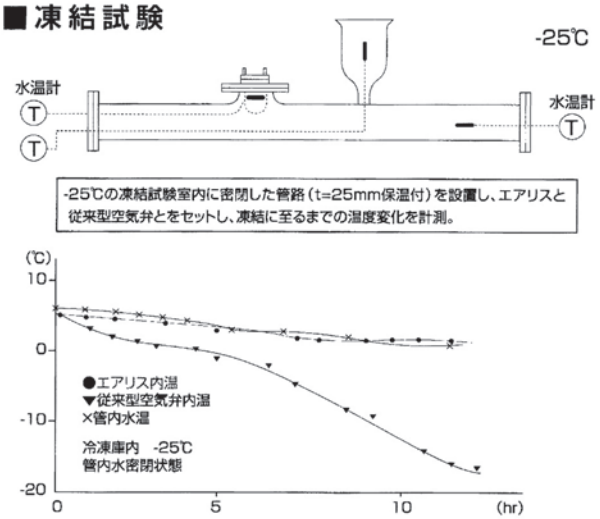


-25℃の凍結試験室内に密閉した管路（t=25mm保温付）を設置し、エアリスと従来型空気弁とをセットし、凍結に至るまでの温度変化を計測。

# 急排ミニ（ステンレス小型急排空気弁）

## 仕様

呼　び　径：φ25
流　　体：上水、清水
最高使用圧力：2種 0.75MPa
　　3種 1.0 MPa
機　　能：多量吸・排気、
　　圧力下排気
ボール式補修弁：SCS14

## 特長

1.耐　食　性：ステンレスの採用により耐食性が大幅に向上し、補修塗装も不要です。
2.排 気 性 能：多量排気性能はJWWA B137規定値をクリアーしています。
3.小型・軽量：水管橋や橋梁添架等への設置に最適です。
4.互　換　性：既設空気弁との交換が容易です。
5.寒冷地対策：防寒カバー（SUS製）を用意しております。

## 構造

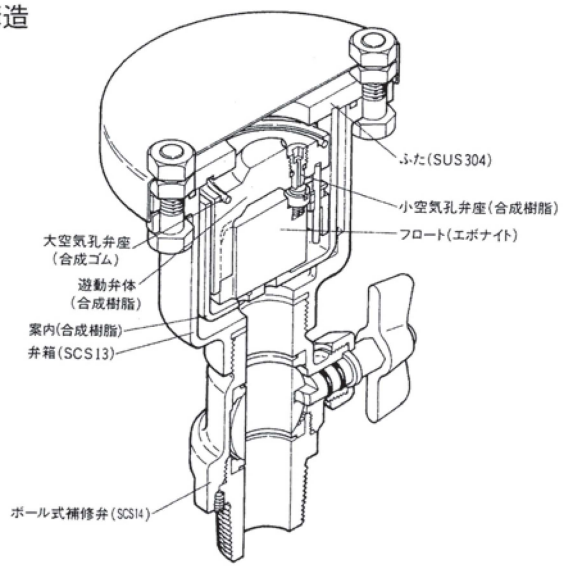


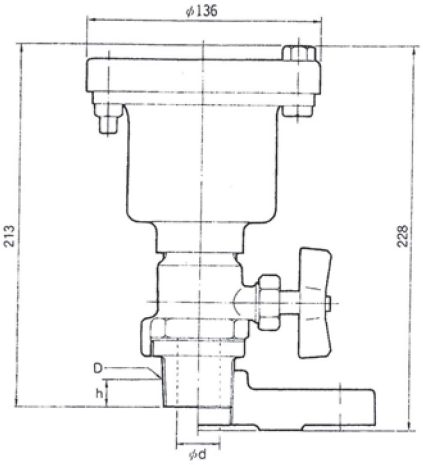


## 防寒カバー付

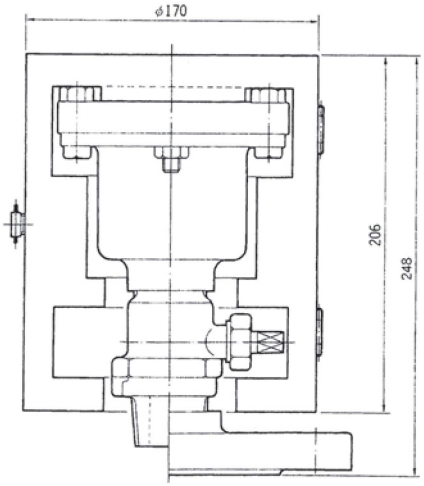


## 急排気量性能

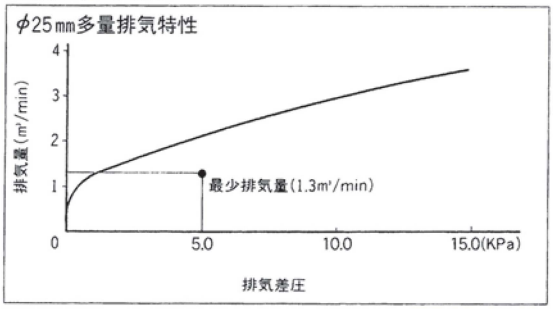


単位:mm

| 記号 / 呼び径 | 価格 | d | D | h | 圧力 | 質量kg |
|---|---|---|---|---|---|---|
| 25 | 68,000 | 25 | R1 1/4 | 22 | 7.5K<br>10K | 3 |
| 25 乙形 | 82,000 | 25 | R1 1/4 | 22 | 7.5K<br>10K | 7 |

※防寒カバー（全呼び径共通）付の場合は上記価格に25,000円加算願います。

# 各種空気弁・補修弁

## ■ 小型急速空気弁［RE-B］コックつき

・ねじ込み（甲）

| 口　径 (mm) | 2種（7.5K） | 3種（10K） | 4種（16K） | 参考質量（2種） | 全高（2種） |
|---|---|---|---|---|---|
| 25 | 107,200 円 | 116,400 円 | 147,500 円 | 13 kg | 276 |

・フランジ（乙）

| 口　径 (mm) | 2種（7.5K） | 3種（10K） | 4種（16K） | 参考質量（2種） | 全高（2種） |
|---|---|---|---|---|---|
| 25 | 119,400 円 | 131,900 円 | 165,800 円 | 19 kg | 278 |

※ 口径25mm は JWWA B 137規格品。

## ■ 急速空気弁（JWWA B 137）［RE-B／RE-K］

| 口　径 (mm) | 2種（7.5K） | 3種（10K） | 4種（16K） | 参考質量（2種） | 全高（2種） |
|---|---|---|---|---|---|
| 75 | ※ 151,600 円 | 158,400 円 | 208,300 円 | 17 kg | 256 mm |
| 100 | 206,700 | 213,400 | 269,700 | 30 | 306 |
| 150 | 486,800 | 502,300 | 577,500 | 68 | 350 |
| 200 | 1,196,900 | 1,226,900 | 1,377,400 | 134 | 470 |

1）上記は全て FCD 製、内外面粉体塗装です。
※ 75mm 2種（7.5K）は浅層埋設対応型　急速空気弁（JWWA B137）［RE-KS］となります。

## ■ ボール式補修弁
## （レバー式）［BL-CL／BL-VM］・（キャップ式）［BL-CC／BL-VM］

| 口径 × 高さ (mm) | レバー式［BL-CL／BL-VM］2種（7.5K） | キャップ式［BL-CC／BL-VM］2種（7.5K） | 参考質量 | |
|---|---|---|---|---|
| | | | レバー式 | キャップ式 |
| 75×100 | 96,400 円 | 124,000 円 | 12 kg | 14 kg |
| 75×150 | 110,200 | 137,800 | 15 | 17 |
| 75×200 | 121,000 | 148,500 | 18 | 20 |

1）FCD 製、内外面粉体塗装。
2）75mm、7.5Kについては［BL-CL］、［BL-CC］となります。
3）10K、16K については別途お問い合わせ下さい。
4）口径100mm以上については別途お問い合わせ下さい。

# 明和　リソート弁 シリーズ

## ■A-22形 リソート弁（減圧弁）

**特長**

1．流量が0になっても同圧になりません。
2．本弁は20kg/cm²以下の水道水を一定の圧力に減圧する目的をもって開発され、水撃の防止には最大限の考慮が払われています。
3．ベロフラムが2段に装備されていますので、何らかの原因で破損した場合でも第二ベロフラムが作動し、主弁には影響なく、正常な運転が持続されます。(大口径用)
（警報装置が働いて異状を外部に表示しますので早急に対策を講じる必要があります。）
4．圧力水流入孔の目詰りを起すことがありません。

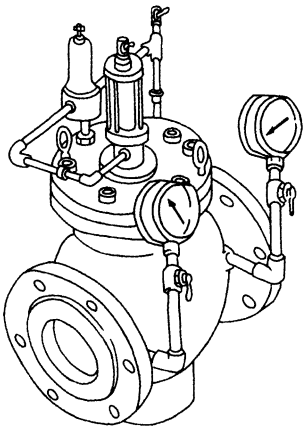

## 装置の作動

**弁閉**

主弁のシリンダ内の圧力水は、パイロット装置・導圧管・ニードル弁を経て、二次側に流出します。二次圧が上がると、パイロット装置の弁箱内の受圧板は、この時の圧力を受けてこれに取付けられている弁棒を引上げて、主弁を閉じようとします。

**弁開**

二次圧が低下すると、パイロット弁箱内の圧力も下り従って受圧板のスプリングへの抗力が低下して押し下げられパイロット装置が開きシリンダ内の圧力水を放出、主弁を開きます。これらの作動によって主弁を、二次圧の変動に対応した形で制御し二次圧を保持します。二次圧は上部の調節ねじによって調節します。

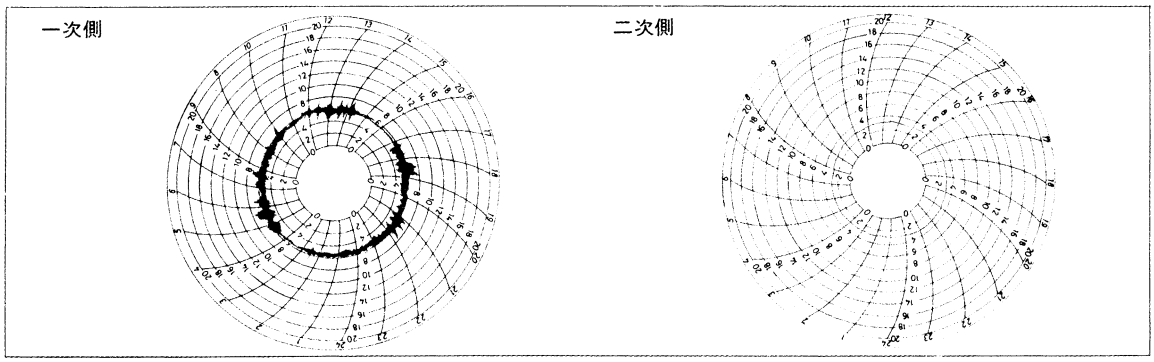

# A-87形ストレーナ

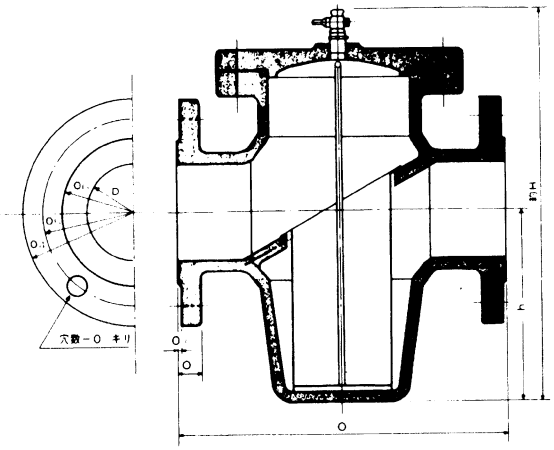


| 呼び径 D | フランジ（JISG5527 7.5K） | | | | | | | 面間距離 $O_1$ | 高サ | |
|---|---|---|---|---|---|---|---|---|---|---|
| | $O_2$ | $O_3$ | $O_4$ | $O_5$ | $O_6$ | $O_7$ | 穴数 | | h | H |
| 50 | 20 | 2 | 155 | 120 | 100 | 19 | 4 | 200 | 100 | 265 |
| 75 | 21 | 3 | 211 | 168 | 125 | 19 | 4 | 300 | 150 | 350 |
| 100 | 21 | 3 | 238 | 195 | 152 | 19 | 4 | 350 | 200 | 420 |
| 125 | 22 | 3 | 263 | 220 | 177 | 19 | 6 | 400 | 250 | 520 |
| 150 | 22 | 3 | 290 | 247 | 204 | 19 | 6 | 450 | 290 | 560 |
| 200 | 23 | 3 | 342 | 299 | 256 | 19 | 8 | 500 | 385 | 675 |
| 250 | 24 | 3 | 410 | 360 | 308 | 23 | 8 | 600 | 470 | 800 |
| 300 | 25 | 3 | 464 | 414 | 362 | 23 | 10 | 700 | 600 | 1055 |
| 350 | 26 | 3 | 530 | 472 | 414 | 25 | 10 | 800 | 690 | 1190 |
| 400 | 27 | 3 | 582 | 524 | 466 | 25 | 12 | 900 | 790 | 1350 |
| 450 | 28 | 3 | 652 | 585 | 518 | 27 | 12 | 1000 | 920 | 1525 |
| 500 | 29 | 4 | 706 | 639 | 572 | 27 | 12 | 1100 | 1050 | 1685 |

## A－15～23形リソート弁取付基準図

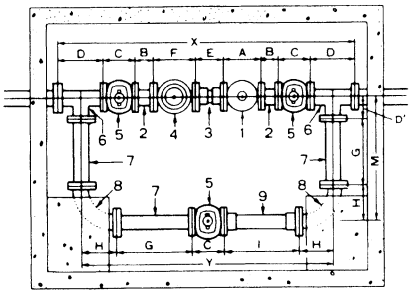

| 番号 | 名称 | 個数 |
|---|---|---|
| 1 | A－15－23形リソート弁 | 1 |
| 2 | 短管 | 2 |
| 3 | SP形スッポンジョイント | 1 |
| 4 | A－87形ストレーナ | 1 |
| 5 | 仕切弁 | 3 |
| 6 | 3フランジ丁字管 | 2 |
| 7 | フランジ短管 | 3 |
| 8 | フランジ曲管 | 2 |
| 9 | SP形長スッポンジョイント | 1 |

## A－15～23形リソート弁取付基準寸法表（FL:7.5K）

| 呼び径 | A | B | C | D | D | E | F | G | H | I | M | X | Y |
|---|---|---|---|---|---|---|---|---|---|---|---|---|---|
| 50 | 300 | 150 | 180 | 250 | 120 | 245 | 200 | 400 | 95 | 885 | 615 | 1905 | 1595 |
| 75 | 300 | 150 | 240 | 320 | 140 | 245 | 300 | 400 | 297 | 711 | 837 | 2265 | 1895 |
| 100 | 350 | 150 | 250 | 360 | 160 | 245 | 350 | 400 | 297 | 861 | 857 | 2465 | 2055 |
| 125 | 400 | 150 | 260 | 350 | 180 | 270 | 400 | 500 | 215 | 1050 | 895 | 2590 | 2200 |
| 150 | 450 | 150 | 280 | 380 | 190 | 310 | 450 | 500 | 348 | 974 | 1038 | 2830 | 2410 |
| 200 | 610 | 150 | 300 | 500 | 250 | 350 | 500 | 900 | 449 | 762 | 1599 | 3360 | 2860 |
| 250 | 720 | 200 | 380 | 560 | 260 | 380 | 600 | 900 | 450 | 1240 | 1610 | 3980 | 3420 |
| 300 | 820 | 200 | 400 | 660 | 300 | 410 | 700 | 900 | 607 | 1276 | 1807 | 4450 | 3790 |

## ピット基準寸法表

| 記号 ＼ 呼び径 | a | b（参考） | M | P | Q | c（参考） | d | e |
|---|---|---|---|---|---|---|---|---|
| 50～150 | 550以上 | 約1000 | 1000以上 | 600以上 | 400以上 | 1550以上 | 3000以上 | 2000以上 |
| 200～350 | 850以上 | 約1500 | 1650以上 | 950以上 | 600以上 | 2350以上 | 5000以上 | 3200以上 |
| 400～500 | 1100以上 | 約2000 | 2300以上 | 1200以上 | 800以上 | 3100以上 | 7000以上 | 4300以上 |

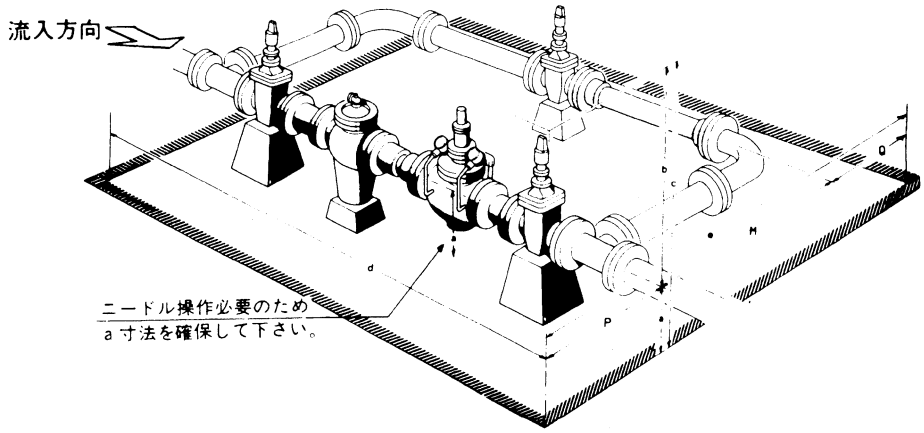

# スッポン・ジョイント

## ■ＳＰ形　ピット内配管に適しています。

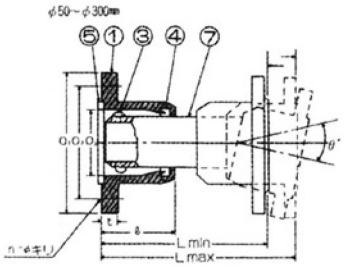


| 呼び径 | 7.5Kフランジ | | | | ボルト穴 | | ℓ | 標準面積距離 L | 伸 Lmax | 縮 Lmin | 曲げられる角度θ° |
|---|---|---|---|---|---|---|---|---|---|---|---|
| | $O_1$ | $O_2$ | $O_3$ | t | n | φ | | | | | |
| 50 | 155 | 120 | 96 | 18 | 4 | 19 | 100 | 245 | 約310 | 約230 | ±3° |
| 75 | 211 | 168 | 126 | 21 | 4 | 19 | 100 | 245 | 約300 | 約230 | ±3° |
| 100 | 238 | 195 | 151 | 21 | 4 | 19 | 100 | 245 | 約290 | 約230 | ±3° |
| 125 | 263 | 220 | 182 | 22 | 6 | 19 | 115 | 270 | 約350 | 約260 | ±2° |
| 150 | 290 | 247 | 212 | 22 | 6 | 19 | 130 | 310 | 約400 | 約300 | ±2° |
| 200 | 342 | 299 | 262 | 23 | 8 | 19 | 150 | 350 | 約460 | 約340 | ±1° |
| 250 | 410 | 360 | 324 | 24 | 8 | 23 | 160 | 380 | 約490 | 約370 | ±1° |
| 300 | 464 | 414 | 368 | 25 | 10 | 23 | 170 | 410 | 約540 | 約400 | ±1° |
| 350 | 530 | 472 | 413 | 26 | 10 | 25 | 200 | 550 | 約690 | 約520 | ±1° |
| 400 | 582 | 524 | 475 | 28 | 12 | 25 | 205 | 550 | 約690 | 約520 | ±1° |

Ｌ寸法はご要望に応じて製作可能です。（φ350、φ400は形状が異なります）

## ■ＳＧ形　定期的に取り外さなければならない箇所に便利です。

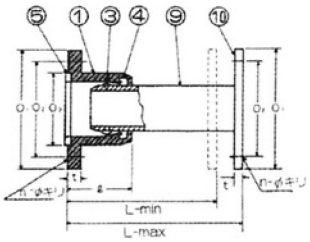


| 呼び径 | 7.5Kフランジ | | | | | ボルト穴 | | ℓ | 標準面積距離 L | 伸 Lmax | 縮 Lmin | 曲げられる角度θ° |
|---|---|---|---|---|---|---|---|---|---|---|---|---|
| | $O_1$ | $O_2$ | $O_3$ | t | t' | n | φ | | | | | |
| 50 | 155 | 120 | 96 | 18 | 16 | 4 | 19 | 100 | 390 | 約420 | 約380 | ±3° |
| 75 | 211 | 168 | 126 | 21 | 18 | 4 | 19 | 100 | 390 | 約415 | 約380 | ±3° |
| 100 | 238 | 195 | 151 | 21 | 18 | 4 | 19 | 100 | 390 | 約410 | 約380 | ±3° |
| 125 | 263 | 220 | 182 | 22 | 20 | 6 | 19 | 115 | 390 | 約425 | 約380 | ±2° |
| 150 | 290 | 247 | 212 | 22 | 22 | 6 | 19 | 130 | 390 | 約430 | 約380 | ±2° |
| 200 | 342 | 299 | 262 | 23 | 24 | 8 | 19 | 150 | 390 | 約440 | 約380 | ±1° |
| 250 | 410 | 360 | 324 | 24 | 24 | 8 | 23 | 160 | 390 | 約440 | 約380 | ±1° |
| 300 | 464 | 414 | 368 | 25 | 26 | 10 | 23 | 170 | 390 | 約450 | 約380 | ±1° |
| 350 | 530 | 472 | 413 | 26 | 26 | 10 | 25 | 200 | 390 | 約465 | 約380 | ±1° |
| 400 | 582 | 524 | 475 | 28 | 26 | 12 | 25 | 205 | 390 | 約465 | 約380 | ±1° |

Ｌ寸法はご要望に応じて製作可能です。（φ350、φ400は形状が異なります）

## ■ＳＦ形・ＳＳ形　仕切弁の両側等や芯違いの場合

ＳＦ形

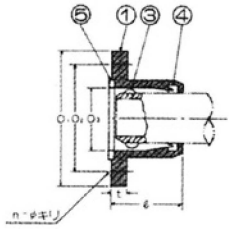


| 呼び径 | 7.5Kフランジ | | | | ボルト穴 | | ℓ | 伸縮 | 曲げられる角度θ° | 挿し口標線 |
|---|---|---|---|---|---|---|---|---|---|---|
| | $O_1$ | $O_2$ | $O_3$ | t | n | φ | | | | |
| 50 | 155 | 120 | 96 | 18 | 4 | 19 | 100 | 約40 | ±3° | 90 |
| 75 | 211 | 168 | 126 | 21 | 4 | 19 | 100 | 約35 | ±3° | 90 |
| 100 | 238 | 195 | 151 | 21 | 4 | 19 | 100 | 約30 | ±3° | 90 |
| 125 | 263 | 220 | 182 | 22 | 6 | 19 | 115 | 約45 | ±2° | 105 |
| 150 | 290 | 247 | 212 | 22 | 6 | 19 | 130 | 約50 | ±2° | 120 |
| 200 | 342 | 299 | 262 | 23 | 8 | 19 | 150 | 約60 | ±1° | 140 |
| 250 | 410 | 360 | 324 | 24 | 8 | 23 | 160 | 約60 | ±1° | 150 |
| 300 | 464 | 414 | 368 | 25 | 10 | 23 | 170 | 約70 | ±1° | 160 |
| 350 | 530 | 472 | 413 | 26 | 10 | 25 | 200 | 約85 | ±1° | 190 |
| 400 | 582 | 524 | 475 | 28 | 12 | 25 | 205 | 約85 | ±1° | 195 |

（φ350、φ400は形状が異なります）

ＳＳ形

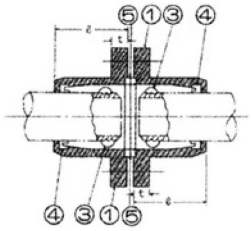


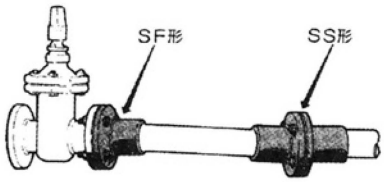

# メイワ製品価格表（内外面粉体塗装）

| 用途 | 水源地・水槽・関係弁類 | | | | |
|---|---|---|---|---|---|
| 形式 | A-14形 | A-15形 | A-16形 | A-17形 | A-87形 |
| 名称 / 呼び径D | リソート弁 水槽内設置用 定水位弁 (円) | リソート弁 水槽外設置用 定水位弁 (円) | リソート弁 HWL全閉LWL全開 水位調整弁 (円) | リソート弁 1次圧保持 水位調整弁 (円) | 明和式 ストレーナ (円) |
| φ50 | 706,000 | 503,000 | 921,000 | 844,000 | 205,000 |
| φ75 | 846,000 | 570,000 | 988,000 | 931,000 | 245,000 |
| φ100 | 1,010,000 | 720,000 | 1,111,000 | 1,025,000 | 310,000 |
| φ125 | 1,284,000 | 1,060,000 | 1,380,000 | 1,364,000 | 594,000 |
| φ150 | 1,572,000 | 1,340,000 | 1,570,000 | 1,661,000 | 662,000 |
| φ200 | 2,270,000 | 2,030,000 | 2,230,000 | 2,220,000 | 1,120,000 |
| φ250 | 3,580,000 | 2,980,000 | 3,310,000 | 3,160,000 | 1,441,000 |
| φ300 | 4,570,000 | 3,520,000 | 3,820,000 | 4,130,000 | 1,940,000 |
| φ350 | 5,640,000 | 4,350,000 | 4,410,000 | 5,460,000 | 2,510,000 |
| φ400 | 5,940,000 | 5,220,000 | 5,440,000 | 6,390,000 | 3,320,000 |
| φ450 | 7,210,000 | 6,300,000 | 6,440,000 | 7,840,000 | 4,460,000 |
| φ500 | 9,900,000 | 8,790,000 | 8,840,000 | 9,310,000 | 6,300,000 |

| 用途 | 本管安全用 | | | | |
|---|---|---|---|---|---|
| 形式 | A-22形 | A-23形 | A-24形 | A-25形 | SP形 |
| 名称 / 呼び径D | リソート弁 減圧弁 (円) | リソート弁 2段式減圧弁 (円) | リソート弁 緩閉安全弁 (円) | リソート弁 1次圧保持 減圧弁 (円) | スッポン ジョイント (円) |
| φ50 | 888,000 | 1,490,000 | 722,000 | 1,392,000 | 88,000 |
| φ75 | 961,000 | 1,562,000 | 799,000 | 1,465,000 | 121,000 |
| φ100 | 1,160,000 | 1,686,000 | 898,000 | 1,600,000 | 137,000 |
| φ125 | 1,500,000 | 2,010,000 | 1,170,000 | 1,920,000 | 181,000 |
| φ150 | 1,790,000 | 2,290,000 | 1,480,000 | 2,200,000 | 231,000 |
| φ200 | 2,390,000 | 2,860,000 | 1,920,000 | 2,770,000 | 385,000 |
| φ250 | 3,270,000 | 3,600,000 | 2,820,000 | 3,500,000 | 583,000 |
| φ300 | 4,460,000 | 4,910,000 | 3,310,000 | 4,840,000 | 905,000 |
| φ350 | 5,610,000 | 6,310,000 | —— | 5,900,000 | 1,024,000 |
| φ400 | 6,770,000 | 7,480,000 | —— | 7,000,000 | 1,353,000 |
| φ450 | 8,250,000 | 8,970,000 | —— | 8,420,000 | 1,850,000 |
| φ500 | 9,560,000 | 10,240,000 | —— | 10,110,000 | 2,410,000 |

**摘要**

| 名称 / 呼び径D | リソート弁 ストレーナ用 SUS架台 |
|---|---|
| φ50～φ100用 | 83,000 (円) |
| φ150用 | 91,000 |
| φ200～φ250用 | 102,000 |

A－22形リソート減圧弁．微少流量対応形
φ50～φ150に適応します。
A－22形価格＋190,000です。

# スライダーフロート弁（AKI 型）

（オールステンレス製バルブ）

## ■特　長

1．弁管内に流路を妨げる物がなく、抵抗が少ないので小型でも通水容量が大きい。
2．弁管の外周に適度の隙間があり、流体はこの部分も通過するので、滑動に摺動抵抗が殆どない。
3．特殊な工夫によって、極めて小さい力で弁を開閉することができる。弁開閉時の水撃が全然ない。
4．前記鍔状突起による流路遮断後に弁座面の主流路を閉じるようにしているので水撃作用は全く起らない。

| 呼び径 | 価　　格 |
|---|---|
| φ５０ | 466,000 |
| φ７５ | 611,000 |
| φ１００ | 747,000 |
| φ１２５ | 1,040,000 |
| φ１５０ | 1,290,000 |
| φ２００ | 1,940,000 |
| φ２５０ | 2,880,000 |
| φ３００ | 4,320,000 |

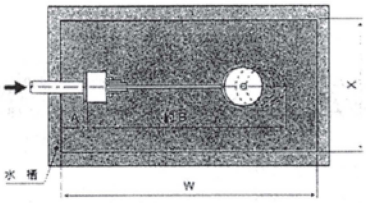


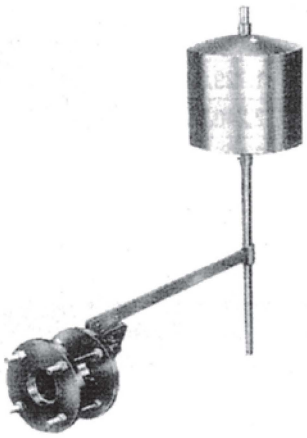

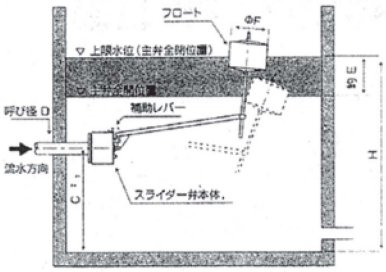


| 呼び径 D | 使用圧力範囲 MPa{kgf/cm²} | 水槽の大きさ W | X | H | A | 約B | C | 約E | F |
|---|---|---|---|---|---|---|---|---|---|
| 50 | 1.0 {10.2} 以下 | 2000 | 1000 | 1500 | 200 | 1185 | 800 | 215 | 250 |
| 75 | 1.0 {10.2} 以下 | 2000 | 1000 | 1500 | 200 | 1520 | 800 | 315 | 300 |
| 100 | 1.0 {10.2} 以下 | 2500 | 1000 | 1500 | 200 | 1745 | 800 | 410 | 300 |
| 125 | 1.0 {10.2} 以下 | 2500 | 1000 | 1500 | 200 | 1745 | 800 | 410 | 300 |
| 150 | 1.0 {10.2} 以下 | 3000 | 1500 | 2000 | 200 | 2305 | 1000 | 595 | 450 |
| 200 | 1.0 {10.2} 以下 | 3000 | 1500 | 2000 | 200 | 2495 | 1000 | 695 | 500 |
| 補助レバー付 | | | | | | | | | |
| 250 | 1.0 {10.2} 以下 | 3500 | 1500 | 2000 | 200 | 2235 | 1000 | 630 | 450 |
| 300 | 1.0 {10.2} 以下 | 4000 | 1500 | 2000 | 200 | 2305 | 1000 | 640 | 450 |

補助レバーは、フロートの大きさを抑えるものです。

1．B.E 寸法は、上限水位の高さに応じて、変化します。
2．オーバーフロー管を設置する場合は、上限水位より150㎜以上、上に設定してください。
3．特殊仕様に付きましては御相談ください。

その他の設置例（1）

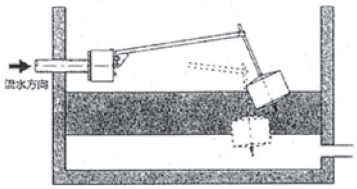


その他の設置例（2）

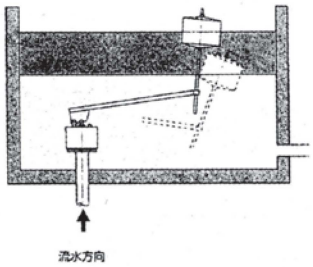

# コンフローオートバルブ　MRF-100型 減圧弁

（株）森田鉄工所

呼び径：50～200mm

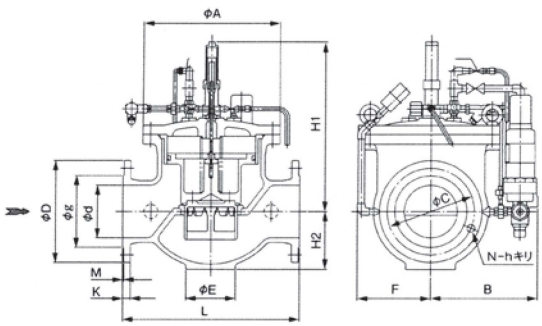


呼び径：250～300mm

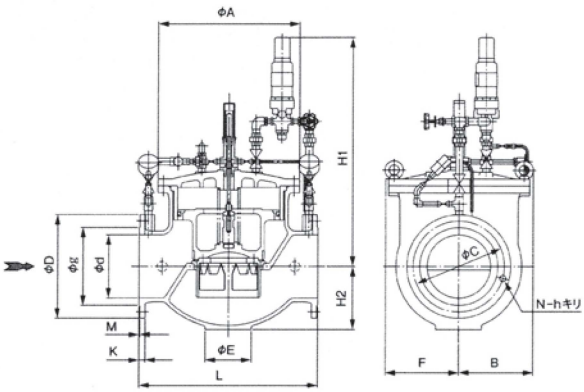


呼び径：350～400mm

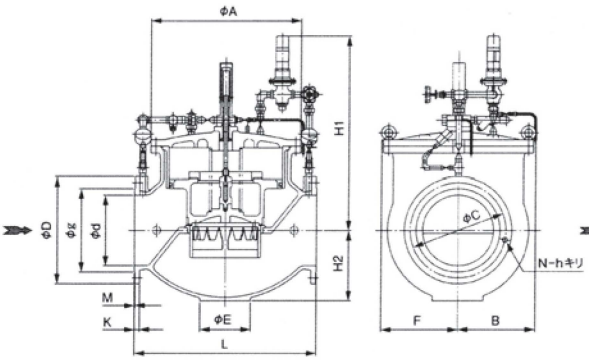


呼び径：450～800mm

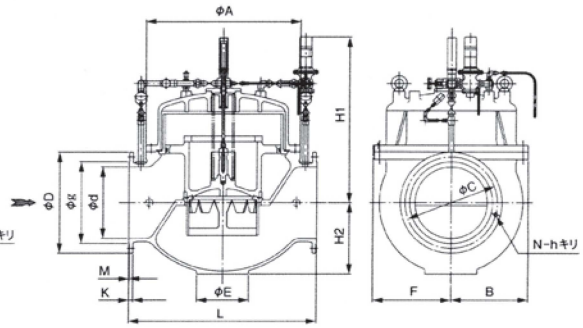


## 寸　法　表

単位(mm)

| 呼び径 | 面間 | | | 高さ | | | | フランジ寸法 | | | | | フランジボルト | | | 質量 | 価格 |
|---|---|---|---|---|---|---|---|---|---|---|---|---|---|---|---|---|---|
| d | L | F | B | H1 | H2 | A | E | D | C | g | K | M | h | 呼び径 | N | (kg) | |
| 50 | 260 | 155 | 230 | 345 | 80 | 185 | 60 | 155 | 120 | 96 | 20 | 2 | 19 | M16 | 4 | 35 | 1,116,000 |
| 75 | 350 | 180 | 275 | 385 | 110 | 230 | 100 | 211 | 168 | 125 | 21 | 3 | 19 | M16 | 4 | 60 | 1,203,000 |
| 100 | 400 | 195 | 290 | 370 | 125 | 270 | 120 | 238 | 195 | 152 | 21 | 3 | 19 | M16 | 4 | 80 | 1,431,000 |
| 150 | 500 | 210 | 305 | 485 | 165 | 388 | 140 | 290 | 247 | 204 | 22 | 3 | 19 | M16 | 6 | 150 | 2,428,000 |
| 200 | 600 | 245 | 335 | 540 | 200 | 465 | 160 | 342 | 299 | 256 | 23 | 3 | 19 | M16 | 8 | 230 | 3,306,000 |
| 250 | 700 | 295 | 295 | 910 | 250 | 555 | 180 | 410 | 360 | 308 | 24 | 3 | 23 | M20 | 8 | 370 | 4,397,000 |
| 300 | 800 | 340 | 330 | 960 | 300 | 655 | 200 | 464 | 414 | 362 | 25 | 3 | 23 | M20 | 10 | 580 | 6,084,000 |
| 350 | 900 | 380 | 370 | 970 | 350 | 740 | 250 | 530 | 472 | 414 | 26 | 3 | 25 | M22 | 10 | 740 | 7,928,000 |
| 400 | 1000 | 420 | 420 | 1010 | 400 | 835 | 280 | 582 | 524 | 466 | 27 | 3 | 25 | M22 | 12 | 930 | 9,765,000 |
| 450 | 1100 | 475 | 470 | 1180 | 450 | 935 | 320 | 652 | 585 | 518 | 28 | 3 | 27 | M24 | 12 | 1150 | 12,368,000 |
| 500 | 1300 | 545 | 540 | 1160 | 500 | 1070 | 360 | 706 | 639 | 572 | 29 | 4 | 27 | M24 | 12 | 2000 | 16,102,000 |
| 600 | 1500 | 630 | 625 | 1335 | 600 | 1245 | 420 | 810 | 743 | 676 | 30 | 4 | 27 | M24 | 16 | 2600 | 20,603,000 |
| 700 | 1700 | 700 | 700 | 1520 | 700 | 1350 | 450 | 928 | 854 | 780 | 31 | 4 | 33 | M30 | 16 | 3900 | 別途見積 |
| 800 | 1900 | 800 | 800 | 1600 | 800 | 1510 | 500 | 1034 | 960 | 886 | 32 | 4 | 33 | M30 | 20 | 5200 | 別途見積 |

※ 本表のフランジ規格はJIS B 2062RF(φ50)、JIS G 5527RF 7.5K(φ75以上)です。
※ 図表の構造・形状は呼び径により差異があります。
※ F、B寸法は呼び径により差異があるため、最大寸法を示しています。

# コンフローオートバルブ用　ストレーナー　[SU-C型]

**呼び径：50～350mm**

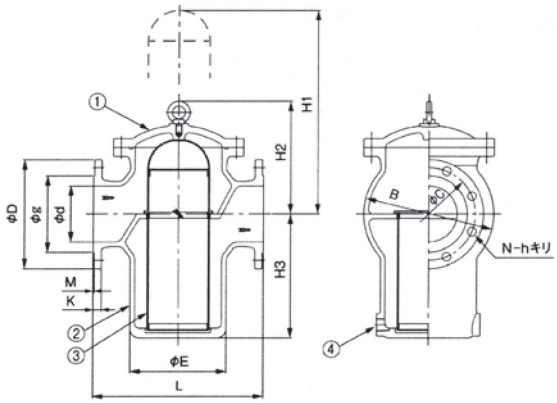


**呼び径：400～450mm**

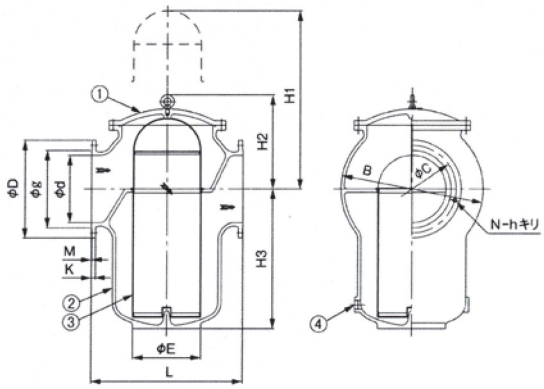


**呼び径：500～800mm**

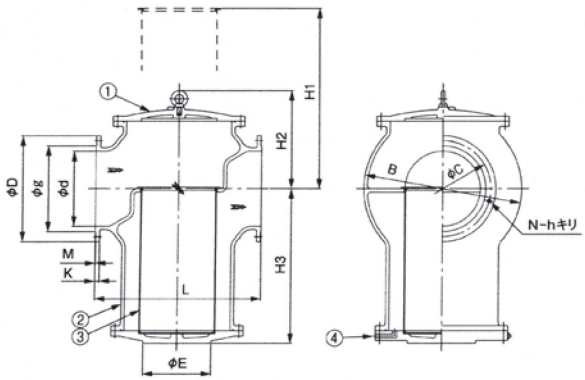


| 部番 | 部品名称 | 材　料 |
|---|---|---|
| 1 | カバー | FCD450-10 |
| 2 | ボディー | FCD450-10 |
| 3 | スクリーン | SUS304 |
| 4 | ドレーンプラグ | SUS304 |

※網目寸法：呼び径　50～450mmは12メッシュを使用。
　　：呼び径500～800mmは10メッシュを使用。
※損失係数：Fv=6

## 寸　法　表

単位(mm)

| 呼び径 d | 面間 L | 高さ 約H1 | 高さ 約H2 | 高さ 約H3 | B | E | フランジ寸法 D | フランジ寸法 C | フランジ寸法 g | フランジ寸法 K | フランジ寸法 M | フランジボルト h | フランジボルト 呼び径 | フランジボルト N | 質量 (kg) | 価格 |
|---|---|---|---|---|---|---|---|---|---|---|---|---|---|---|---|---|
| 50 | 250 | 310 | 174 | 130 | 144 | 114 | 155 | 120 | 96 | 20 | 2 | 19 | M16 | 4 | 30 | 238,000 |
| 75 | 300 | 440 | 240 | 180 | 220 | 166 | 211 | 168 | 125 | 21 | 3 | 19 | M16 | 4 | 45 | 338,000 |
| 100 | 350 | 590 | 275 | 270 | 256 | 200 | 238 | 195 | 152 | 21 | 3 | 19 | M16 | 4 | 66 | 408,000 |
| 150 | 450 | 690 | 305 | 330 | 344 | 254 | 290 | 247 | 204 | 22 | 3 | 19 | M16 | 6 | 112 | 719,000 |
| 200 | 500 | 865 | 355 | 440 | 426 | 311 | 342 | 299 | 256 | 23 | 3 | 19 | M16 | 8 | 180 | 1,047,000 |
| 250 | 600 | 1065 | 415 | 550 | 530 | 400 | 410 | 360 | 308 | 24 | 3 | 23 | M20 | 8 | 280 | 1,659,000 |
| 300 | 700 | 1260 | 465 | 650 | 632 | 482 | 464 | 414 | 362 | 25 | 3 | 23 | M20 | 10 | 420 | 2,274,000 |
| 350 | 800 | 1420 | 530 | 700 | 734 | 559 | 530 | 472 | 414 | 26 | 3 | 25 | M22 | 10 | 540 | 2,841,000 |
| 400 | 900 | 1655 | 605 | 880 | 840 | 400 | 582 | 524 | 466 | 27 | 3 | 25 | M22 | 12 | 770 | 4,568,000 |
| 450 | 1000 | 1755 | 630 | 930 | 942 | 450 | 652 | 585 | 518 | 28 | 3 | 27 | M24 | 12 | 970 | 5,388,000 |
| 500 | 1100 | 1470 | 655 | 1035 | 1044 | 450 | 706 | 639 | 572 | 29 | 4 | 27 | M24 | 12 | 1510 | 7,291,000 |
| 600 | 1200 | 1645 | 730 | 1210 | 1148 | 500 | 810 | 743 | 676 | 30 | 4 | 27 | M24 | 16 | 2200 | 8,463,000 |
| 700 | 1300 | 2000 | 800 | 1500 | 1300 | 550 | 928 | 854 | 780 | 31 | 4 | 33 | M30 | 16 | 2800 | 別途見積 |
| 800 | 1400 | 2225 | 855 | 1700 | 1415 | 600 | 1034 | 960 | 886 | 32 | 4 | 33 | M30 | 20 | 4000 | 別途見積 |

※ 本表のフランジ規格はJIS B 2062RF(φ50)、JIS G 5527RF 7.5K(φ75以上)です。

インターナル・パイロット式

# フロート弁（DB−800）

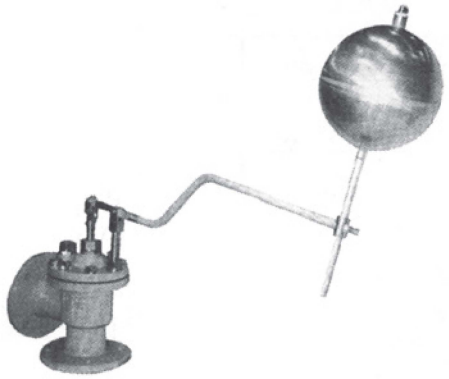

**特長**

**1．流体自体の圧力とフロートで作業します。**
●流体圧力を効果的に利用してフロートの浮力と、主弁に内蔵するパイロット弁の開閉により、軽快に作動して、水位調整を行い、他の動力を必要としません。

**2．ウォーターハンマーを防止します。**
●流水の開口部は、Ｖポート形状でピストン弁体はシリンダーとの摺動により円滑な動作をし、ニードル弁の調整によって緩閉作動します。

**3．損失水頭が少ない。**
●構造が簡単なので、流水抵抗が少ない形状となっています。

**4．完閉性が良く、水もれがない。**
●弁全閉時は、低圧でもパイロット弁の閉止がピストン効果により弁座を押しつけ完閉性が充分で水もれがありません。

**5．最高水位の設定は広範囲に適用できます。**
●レバー、フロート用軸の取付によりフロートを上位下位、及びレバーを上向き、下向きにして水位（HML）を広範囲に設定でき便利です。

**6．耐キャビテーションに対応しています。**
●キャビテーションによる影響を受けない構造と耐久性材質（SUS）を使用しています。

**7．維持管理が容易です。**
●ピストンパッキン等は、多くの実績をもつオート弁の部品を使用し、万一の場合、分解、点検が容易にできます。

**8．赤水対策。**
●弁本体の内外面接水部はエポキシ樹脂粉体塗装をしているため、赤水、水没用に効果的です。

**作動**

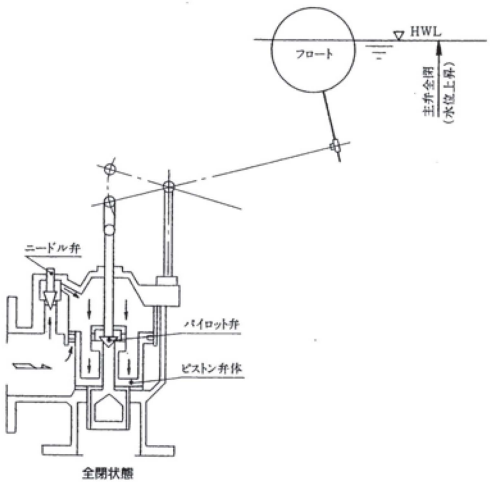


フロート上昇➡パイロット弁閉➡ピストン弁体全閉

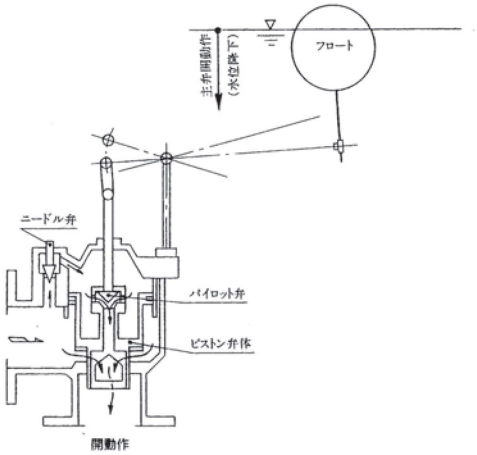


フロート降下➡パイロット弁開➡ピストン弁体全開動作

**DB-800型インターナルパイロット式フロート弁**

| 口径（mm） | 金額（円） |
|---|---|
| 40 | 693,000 |
| 50 | 730,000 |
| 75 | 732,000 |
| 100 | 956,000 |
| 125 | お問い合わせ |
| 150 | 1,421,000 |
| 200 | 1,694,000 |
| 250 | 3,075,000 |
| 300 | 4,000,000 |

＊塗装は内外面粉体塗装

# ストレーナ（クリーナー付）ST-20型

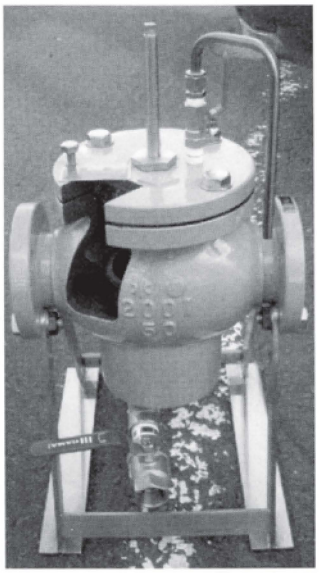

## 寸法・主要部材質

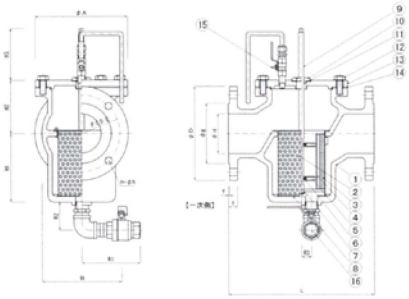

ステンレスメッキ使様

| 品番 | 部品名称 | 材質 | 個数 | 摘要 |
|---|---|---|---|---|
| 1 | 本体 | FCD450-10 | 1 | |
| 2 | エレメント（パッチング、金網） | SUS304 | 1 | 20メッシュ |
| 3 | ブラシ | SUS304 | 1 | |
| 4 | ブラシ台 | SUS304 | 1 | |
| 5 | ブラシ軸、ガイド | SUS304 | 2 | |
| 6 | スプリング | SUS304 | 2 | |
| 7 | 割ピン | SUS304 | 1 | |
| 8 | エレメント底パッキン | NBR | 1 | |
| 9 | 弁棒（クリーナハンドル） | SUS304 | 1 | |
| 10 | グランド | SUS304 | 1 | |
| 11 | Oリング | NBR | 2 | |
| 12 | カバーボルト | SUS304 | 一式 | |
| 13 | カバー | FCD450-10 | 1 | |
| 14 | パッキン | NBR | 1 | |
| 15 | ボールコック | SCS13 | 1 | |
| 16 | 排出用ボールコック | SCS14 | 1 | 50A～100A用:25A<br>150A～ :40A |

単位：mm

| 呼び径 | 口径 | 面管寸法 | フランジ寸法 | | | | | | | | 高さ | | ふた | 幅 | 低座 | | 排水口寸法 | | |
|---|---|---|---|---|---|---|---|---|---|---|---|---|---|---|---|---|---|---|---|
| | | | | | ボルト穴 | | | ボルトの呼び | 厚さ | | | | | | | | | | |
| | d | L | D | g | C | n | h | | t | f | H1 | H2 | A | B | J | J2 | R1 | R2 | R3 |
| 40 | 50 | 300 | 140 | 81 | 105 | 4 | 19 | M16 | 16 | 2 | 148 | 125 | 205 | 180 | 50 | 5 | 150 | 100 | 25 |
| 50 | 50 | 300 | 155 | 96 | 120 | 4 | 19 | M16 | 16 | 2 | 148 | 125 | 205 | 180 | 50 | 5 | 150 | 100 | 25 |
| 75 | 75 | 300 | 211 | 125 | 168 | 4 | 19 | M16 | 21 | 3 | 148 | 125 | 205 | 180 | 50 | 5 | 150 | 100 | 25 |
| 100 | 100 | 370 | 238 | 152 | 195 | 4 | 19 | M16 | 21 | 3 | 174 | 135 | 235 | 205 | 50 | 5 | 150 | 100 | 40 |
| 125 | 150 | 510 | 263 | 177 | 220 | 6 | 19 | M16 | 22 | 3 | 236 | 180 | 290 | 310 | 65 | 7 | 200 | 127 | 0 |
| 150 | 150 | 510 | 290 | 204 | 247 | 6 | 19 | M16 | 22 | 3 | 236 | 180 | 290 | 310 | 65 | 7 | 200 | 127 | 0 |
| 200 | 200 | 480 | 342 | 256 | 299 | 8 | 19 | M16 | 23 | 3 | 288 | 215 | 330 | 360 | 100 | 10 | 200 | 130 | 0 |
| 250 | 250 | 580 | 410 | 308 | 360 | 8 | 23 | M20 | 24 | 3 | 360 | 250 | 400 | 455 | 150 | 15 | 200 | 135 | 0 |
| 300 | 300 | 680 | 464 | 362 | 414 | 10 | 23 | M20 | 25 | 3 | 422 | 280 | 470 | 550 | 150 | 15 | 200 | 135 | 0 |

※上記の表は、7.5kフランジです。（呼び径40、50は10kフランジです。）
※商品改良の為、形状・寸法等変更する場合があります。

## 特徴

### 工具一つで楽々清掃

工具一つでクリーナハンドルを回していただくだけで楽に清掃ができます。

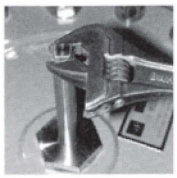

### 防錆対策

クリーナハンドルの弁棒はSUS製を使用し、グランド部には特殊Oリングを使用するため、漏水がほとんどありません。また、エア抜き用のボールコック部には、本体内部に突き出させた特殊ニップルを使用し、耐久性を向上させています。

### クリーナハンドル及びブラシ

部品は全て、SUS製なので、耐久性・耐圧性に優れています。

### ストレーナ（クリーナ付）用網

パンチング及びメッシュ（網）による二重構造のため、ほとんどの異物に対応。（メッシュに関しては、変更できます。）

※標準は20メッシュです。 ※異物によっては破損の恐れがあります。

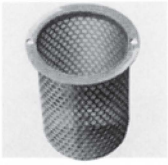

### 排出用ボールコック

管内の異物を排出用ボールコックから、吐き出します。

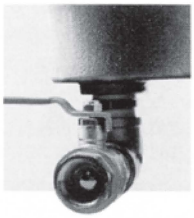

■従来の製品では、①本管の制水弁の操作をする。②水を一度止めてからカバーを外す。③中のエレメント（網籠）を取り出し清掃を行う、という手間がかかりましたが、本製品では本管の制水弁の操作をしなくてもエレメント（網籠）の清掃が短時間で、かつ容易になりました。

※価格につきましては、弊社までお問い合わせください。

# 町野式口金内臓 ラクエア

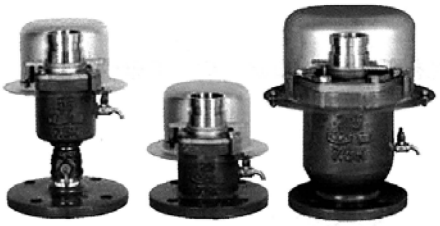

①洗管作業に

ラクエア ＋ スタンドパイプ

②応急給水に

ラクエア ＋ 給水栓

③水圧測定に

ラクエア ＋ 圧力計

## ■特徴

- 町野式口金がついたまま空気弁として使えます。
- 一般工具で分解が約15秒！組立ても簡単。
- コンパクト設計により、取り扱いも容易に行えます。
- メンテナンス時に、分解前の内圧を簡単・安全に抜くことができます。
- 安全対策を施した独自の構造で安心して分解・組立てが行えます。
- 内部部品を取り出せば、洗管･応急給水・水圧測定など幅広い用途に使えます。
- JWWA B 137（水道用急速空気弁）の性能を満たしています。

## ■標準仕様

| | | | | |
|---|---|---|---|---|
| 呼び径 | | 25, 75 | | |
| 流体の種類 | | 上水 | | |
| 接続形式 | | 呼び径25：ねじ込み形、フランジ付きねじ込み形、フランジ一体形　呼び径75：フランジ形 | | |
| 種類（呼び圧力） | | 2種（7.5K） | 3種（10K） | 4種（16K） |
| 使用圧力 | | 0.75MPa | 1.0MPa | 1.6 MPa |
| 性能 | | JWWA B 137 水道用急速空気弁に適合 | | |
| 試験 | 弁箱耐圧 | 1.75MPa | 2.3MPa | 2.4 MPa |
| | 弁座漏れ | 0.75MPa | 1.0MPa | 1.76MPa |
| | 圧力下排気 | 0.75MPa | 1.0MPa | 1.76MPa |
| 塗装 | | 内外面エポキシ樹脂粉体塗装 | | |

## ■ねじ込み形・フランジ付きねじ込み形

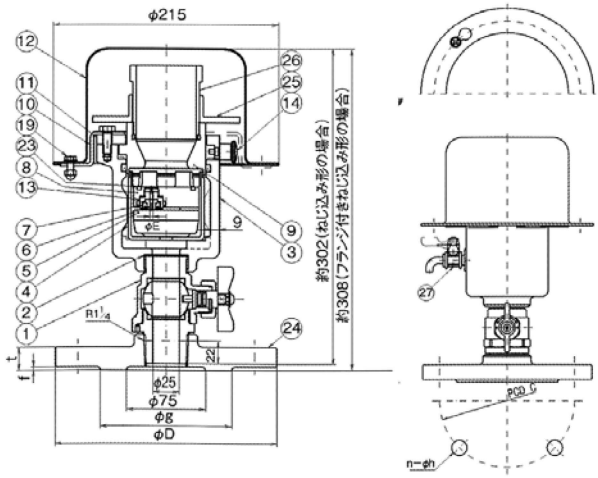


| | | |
|---|---|---|
| 1 | ボール弁 | CAC製 |
| 2 | ガスケット | 水道用ゴム |
| 3 | 弁箱 | FCD450−10 |
| 4 | フロート弁体案内 | 合成樹脂 |
| 5 | フロート弁体 | 合成樹脂 |
| 6 | 小空気孔弁座 | 水道用ゴム |
| 7 | ねじこま | 合成樹脂 |
| 8 | 遊動弁体 | 合成樹脂 |
| 9 | 弁座付口金アームピストン | CAC406（めっき） |
| 10 | ブラケット | SUS304 |
| 11 | 蓋 | SCS13又はSUS304 |
| 12 | カバー | SUS304 |
| 14 | ロックピン | − |
| 19 | 六角ねじ／袋ナット | SUS304 |
| 23 | 大空気孔弁座（Oリング） | NBR |
| 24 | フランジ（フランジ付きねじ込み形の場合） | FCD450−10 |
| 25 | 押し輪 | SCS13 |
| 26 | 口金 | SUS304TKA |
| 27 | 圧抜き弁 | 黄銅製 ※ |

※4種：ステンレス製

| 種類（呼び圧力） | フランジ寸法 | | | | | | | |
|---|---|---|---|---|---|---|---|---|
| | | | ボルト穴 | | | ボルトの呼び | 厚さ | |
| | D | g | C | n | h | | t | f |
| 2種（7.5K） | 211 | 125 | 168 | 4 | 19 | M16 | 22 | 3 |
| 3種（10K） | 185 | 126 | 150 | 8 | 19 | M16 | 18 | 2 |
| 4種（16K） | 200 | 132 | 160 | 8 | 23 | M20 | 20 | 2 |

# 耐震補強に最適 マルチガスケット

## GF・RF兼用フランジ接合部材

**これ1枚であらゆるフランジに対応！**
**オールマイティ芯金入ガスケット**

日本水道協会検査品

呼び径75

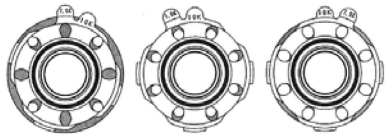

7.5Kフランジの場合　10Kフランジの場合　16Kフランジの場合

## 標準仕様

| | |
|---|---|
| 呼び径 | 50～500 |
| 種類 | 7.5K、10K、16K　兼用 |
| 対応フランジ | GF形－RF形、RF形－RF形、GF形－GF形 |

**呼び径65,80,125フランジ対応表（○:対応、－規格なし）**

| フランジ / 呼び径 | 5K | 7.5K | | 10K | | 16K | |
|---|---|---|---|---|---|---|---|
| | RF形 | RF形 | GF形 | RF形 | GF形 | RF形 | GF形 |
| 65 | ○ | － | － | ○ | － | ○ | － |
| 80 | ○ | － | － | ○ | － | ○ | － |
| 125 | ○ | ○ | ○ | ○ | ○ | ○ | ○ |

## 特　徴

- ●独自のボルト穴形状により、7.5K、10K、16Kのどのフランジでも対応可能。また、GF形－RF形、RF形－RF形、GF形－GF形のあらゆるフランジ接続に対応できるオールマイティなガスケットです。
- ●GF形フランジへの接続時には、ガスケット上の突起が溝に嵌まり込むことで、センタリングが簡単に行えます。
- ●ステンレス製の芯金を内蔵。震災などで管路内が高圧になった時のガスケットの飛び出しや配管曲げによるガスケットの破損・飛び出し・漏水を防止します。
- ●各圧力フランジに対応した取手を掴んで垂直に挿入することで、ボルトの穴位置を合わせることができます。
- ●呼び径125~500は、2ヵ所の基準穴をフランジのボルト穴に合わせることで全てのボルトの穴位置を合わせることができます。

## 外形・寸法

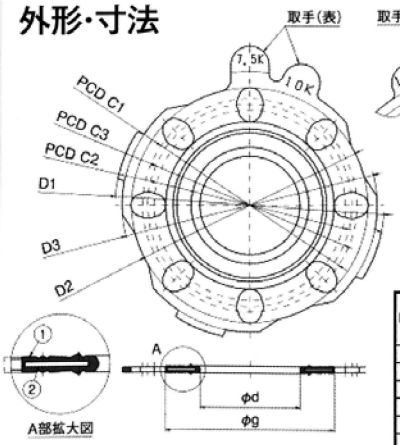


呼び径75、100の場合

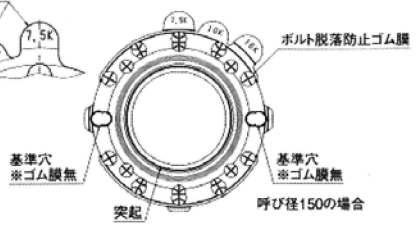


呼び径150の場合

## 部品名称

| | | |
|---|---|---|
| 1 | ゴム | SBR |
| 2 | 芯金 | ステンレス製 |

| 呼び径 | 定価 | 口径 d | 外径 5K D4 | 外径 7.5K D1 | 外径 10K D2 | 外径 16K D3 | g | ボルト穴（ ）の数字はフランジボルト穴 5K C4 | 5K 数 | 7.5K C1 | 7.5K 数 | 10K C2 | 10K 数 | 16K C3 | 16K 数 | 厚さ t1 |
|---|---|---|---|---|---|---|---|---|---|---|---|---|---|---|---|---|
| 50 | 5,900 | 53 | － | 155 | 155 | 155 | 96 | － | － | 120 | 8(4) | 120 | 8(4) | 120 | 8 | 5.5 |
| 65 | お問い合わせください | 72 | 155 | － | 175 | 175 | 116 | 130 | 8(4) | － | － | 140 | 8(4) | 140 | 8 | 5.5 |
| 75 | 6,100 | 78 | － | 211 | 185 | 200 | 132 | － | － | 168 | 8(4) | 150 | 8 | 160 | 8 | 5.5 |
| 80 | お問い合わせください | 84 | 180 | － | 185 | 200 | 132 | 145 | 8(4) | － | － | 150 | 8 | 160 | 8 | 5.5 |
| 100 | 10,000 | 103 | － | 238 | 210 | 225 | 160 | － | － | 195 | 8(4) | 175 | 8 | 185 | 8 | 5.5 |
| 125 | 11,200 | 130 | 235 | 263 | 250 | 270 | 195 | 200 | 8 | 220 | 6 | 210 | 8 | 225 | 8 | 5.5 |
| 150 | 11,700 | 153 | － | 290 | 280 | 305 | 230 | － | － | 247 | 6 | 240 | 8 | 260 | 12 | 5.5 |
| 200 | 16,400 | 203 | － | 342 | 330 | 350 | 275 | － | － | 299 | 8 | 290 | 12 | 305 | 12 | 5.5 |
| 250 | 20,300 | 253 | － | 410 | 400 | 430 | 345 | － | － | 360 | 8 | 355 | 12 | 380 | 12 | 5.5 |
| 300 | 25,200 | 303 | － | 464 | 445 | 480 | 395 | － | － | 414 | 10 | 400 | 16 | 430 | 16 | 5.5 |

※上記以外の口径につきましては、お問い合わせください。

# 地上式消火栓(北1型)

単　口(形式:CX1S－Z)

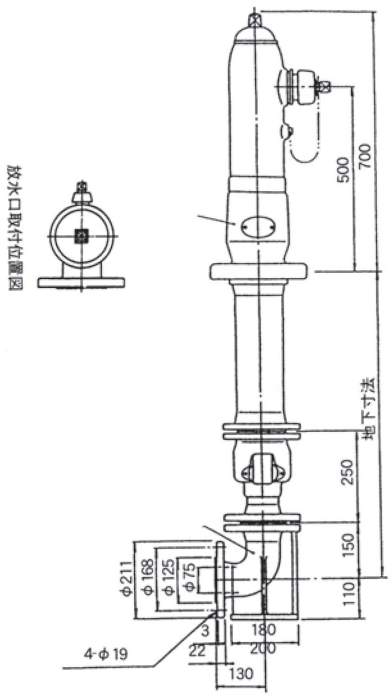


双　口(形式:CX2S－Z)

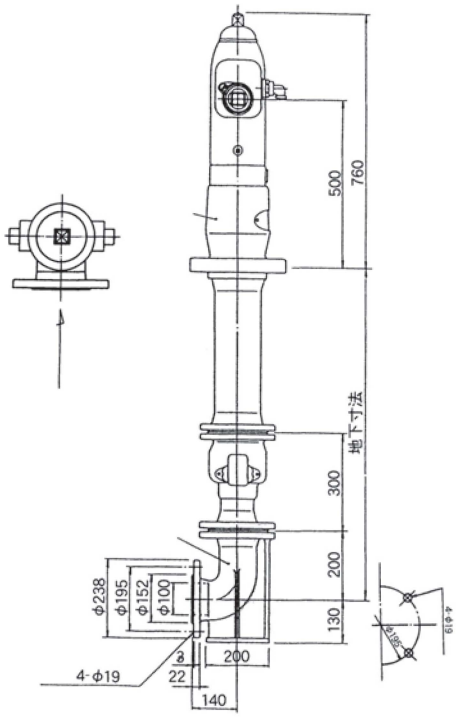


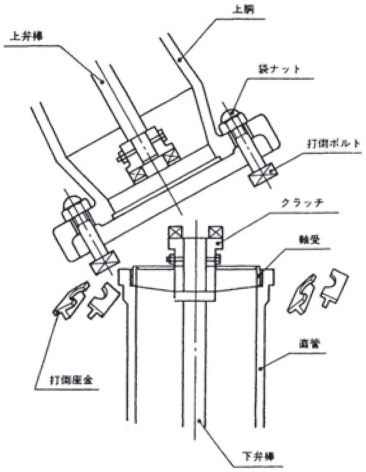


## 特　長

打倒安全装置付
蒿上可能
自動地下排水弁付
分解組立が簡単(補修が容易)
凍上、振動に強い

## 塗　装

地上部外面塗装:エポキシ樹脂粉体塗装＋フッ素樹脂粉体塗装
(色調:マンセル7.5R4/14)
地上部内面塗装:エポキシ樹脂粉体塗装(色調:マンセルN5.5)
地下部外面塗装:水道用合成樹脂塗装(色調:黒)
地下部内面塗装:エポキシ樹脂粉体塗装
※地上部分の塗装色は変更できます。別途指示願います。

| | | |
|---|---|---|
| 打倒ボルト価格 | 1基分 | 19,200 |

| 品名 | 寸法 | 重量 | 価格 |
|---|---|---|---|
| CX1S－Z | 1,200 m/m　75×2 1/2 | 107 kg | 363,000 |
| CX2S－Z | 1,200 m/m　100×2 1/2 | 159 kg | 605,000 |

地下寸法 1,200m/mを標準とし、100m/m長くなる各に単口5,200円、双口7,600円加算致します。

# スーパーステンレス“火の用心”

前澤工業（株）

## 打倒・回転式ステンレス製地上式消火栓

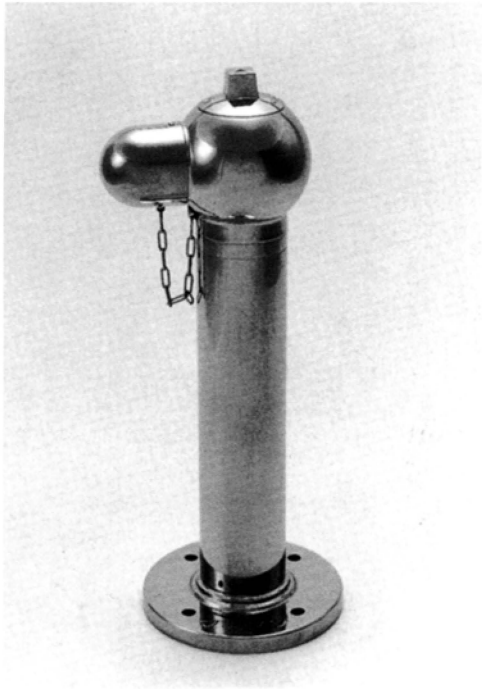

### 特　長

●オールステンレス製で美しい鏡面仕上。
●塗装不要、優れた防錆性。
●放水口は使い勝手の良い回転式。
●打倒式で安全性を確保。
●地下埋設部の接水部は内面粉体塗装。
●地上部は既設消火栓との交換可能。
（詳細についてはお問合せ願います）
●放水口は本体と一体形でステンレス鋳物製、強度も大。

**本体価格**

| 形　　式 | 寸　法 | 定　価 | 重量kg |
|---|---|---|---|
| 地上式単口NR1S-Z | L=1200 | 715,000 | 89 |

・標準地下寸法は 1200㎜となります。L 寸法 100㎜増すごとに 6,000 円加算して下さい。

### 構　造

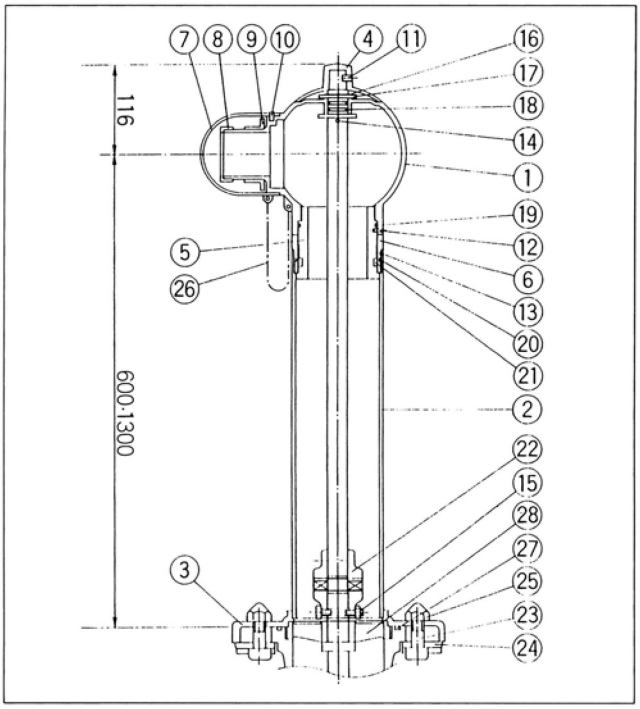


| 部番 | 部品名称 | 材質 | 数量 |
|---|---|---|---|
| 1 | 上胴（A） | SCS 13 | 1 |
| 2 | 上胴パイプ | SUS 304 | 1 |
| 3 | 上胴フランジ | SCS 13 | 1 |
| 4 | 操作キャップ | SCS 13 | 1 |
| 5 | 軸受 | CAC 406C | 1 |
| 6 | ブシュ | SUS 304 | 1 |
| 7 | 放水口キャップ | SUS 304 | 1 |
| 8 | 放水口押え | SUS 304 | 1 |
| 9 | 押し輪 | SCS 13 | 1 |
| 10 | 平行ピン | SUS 304 | 1 |
| 11 | 六角穴付き止ねじ | SUS 304 | 1 |
| 12 | 六角穴付き止ねじ | SUS 304 | 1 |
| 13 | 六角穴付き止ねじ | SUS 304 | 1 |
| 14 | スプリングピン | SUS 304 | 1 |
| 15 | 六角ボルトナット | SUS 304 | 2 |
| 16 | C形止め輪 | SUS 304 | 1 |
| 17 | 平座金 | SUS 304 | 2 |
| 18 | Oリング | NBR | 2 |
| 19 | Oリング | NBR | 1 |
| 20 | Oリング | NBR | 1 |
| 21 | シールリング | NBR | 1 |
| 22 | クラッチ | FCD 450 | 1 |
| 23 | 打倒ボルト | SS 400 | 4 |
| 24 | 打倒座金 | FC 200 | 4 |
| 25 | 六角袋ナット | SUS 304 | 4 |
| 26 | チェーン | SUS 304 | 1 |
| 27 | Oリング | NBR | 1 |
| 28 | 軸受 | FCD 450 | 1 |

# 北川消火栓は北海道の気候・風土を熟知したカタチを提供していきます。

北川鉄工所では、寒冷地における消火栓の機能性・耐久性・安全性を中心に様々な条件で開発・実験を行ってまいりました、特にその中でも“凍結”と“サビ”に重点を置き、管内の凍結を防止する『強制多排水不凍装置』やサビに強いオリジナルコーティングの『SGめっき付新塗装』を標準化といたしました。また、他にも車などの衝突に備えた『打倒式』や消火作業の利便性を考えた『回転式』、メンテナンスの容易さを備えた『弁体引抜式』など 数々のテクノロジーを結集いたしました。これら技術は35年以上にもわたり消火栓創り一筋に徹してきた専門メーカーならでは…と自負しております。北川消火栓は過酷な北海道の風土にもマッチした地域密着型企業を目指し、製造からアフターサービスまでトータルシステムでお応えしてまいります。

HOKKAIDO

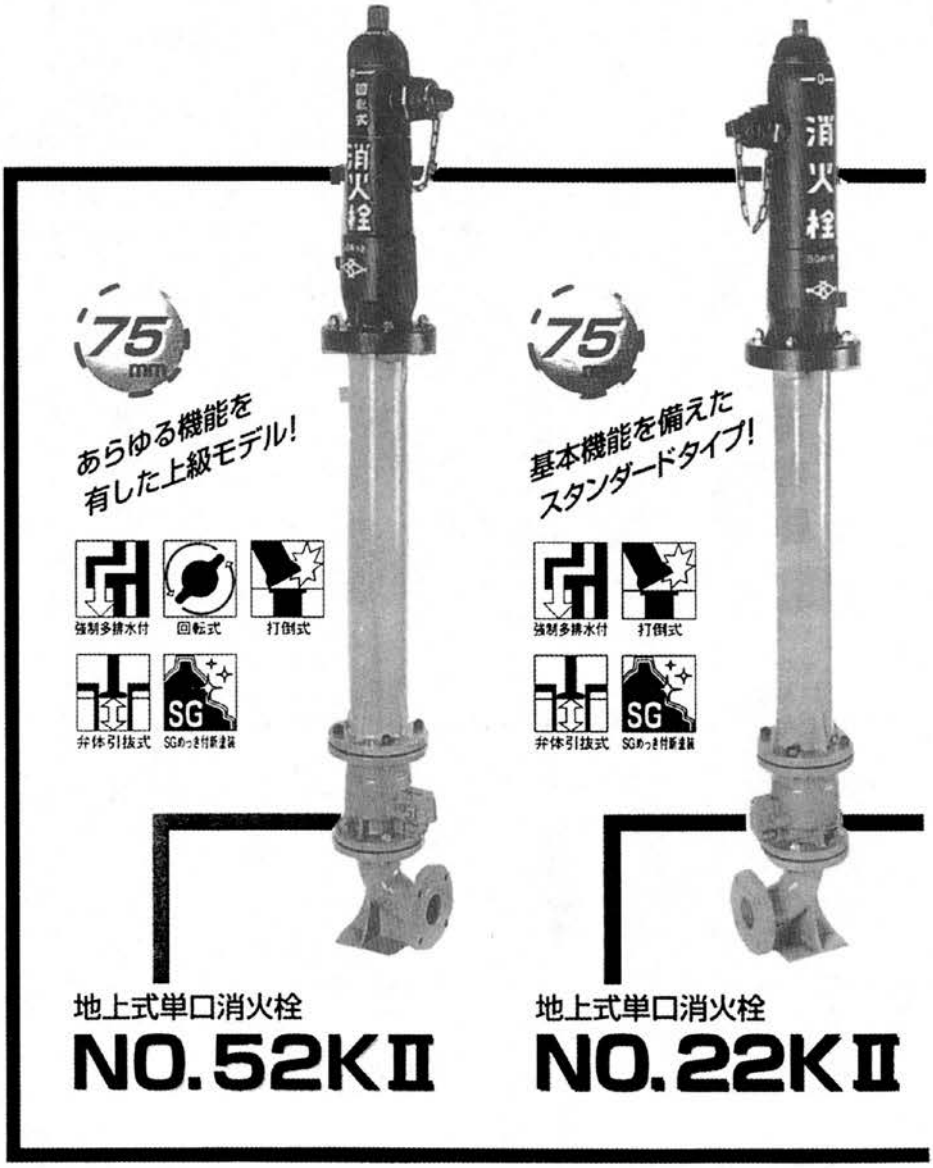

地上部・・・・・・・

業界初 SGめっき付新塗装

北川消火栓の大きな特長のひとつに塗装に対するこだわりがあります。地上部は、数々の工程からなるSGめっき付新塗装（北川オリジナルコーティング）を各パーツ毎に施しております。下地はSGめっきという特殊合金をもちい、表面にはフッ素樹脂焼付塗装で仕上げているため、長寿命でサビに強く保護、色アセも防止いたします。
凍結防止剤を大量散布する地域や海沿いの潮風を受ける地域、また、温泉地の硫黄など様々な塩害によるサビ対策に最適です。

地下部・・・・・・・

内外面粉体塗装

地下部には耐食性・耐摩耗性・耐衝撃性（弁箱・乙管は材質FCD450標準仕様）にも優れた内外面粉体塗装で鋳鉄素材を被覆しているので、赤水対策に効果を発揮いたします。

**過酷な条件下で得られた抜群の耐久力!!**


北海道登別温泉消防分署屋上にて
SGめっき付新塗装耐久テスト中（平成7年3月より現在継続中）

75mm

長身で積雪量の多い地域に最適!


多雪型消火栓（ハーフ型）

**NO.55B-1**

100mm

双口の上、回転式で幅広い消火範囲を実現!


地上式双口消火栓

**NO.39WA**

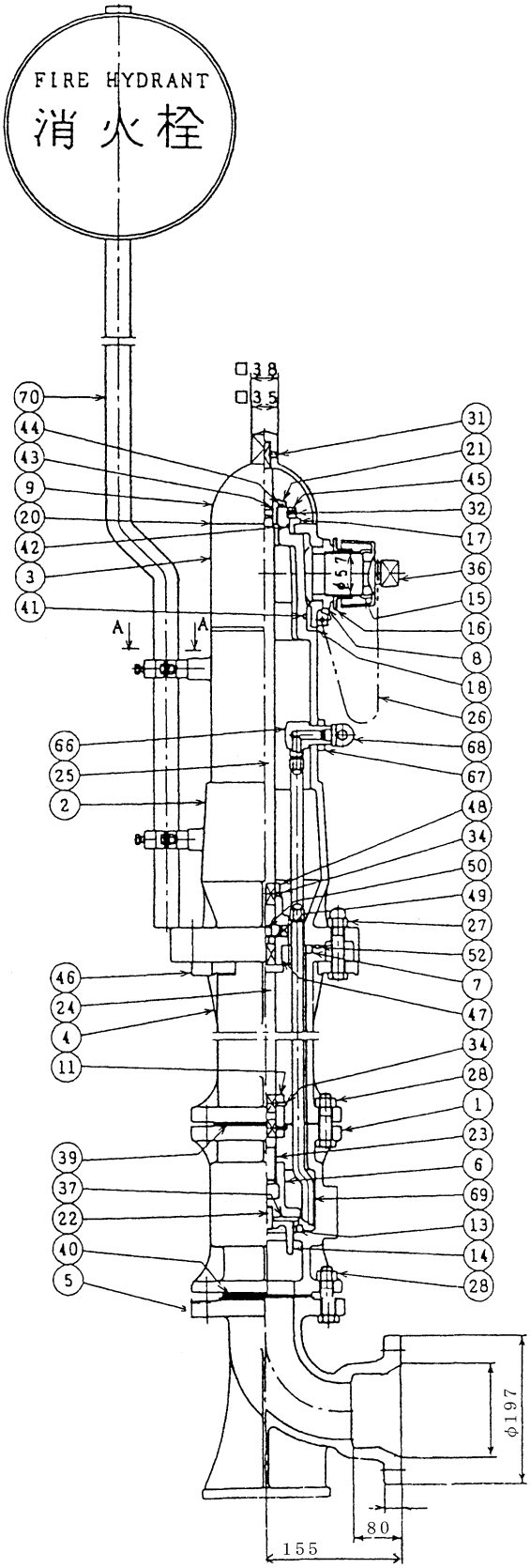


| 品番 | 部品名 | 材料 | 個数 | 備考 |
|---|---|---|---|---|
| 70 | 標識 | | 1式 | |
| 69 | パイプ | C1220T | 1組 | |
| 68 | 排水口プラグ | CAC406 | 1 | |
| 67 | ロックナット | CAC406 | 1 | |
| 66 | 排水口エルボ | CAC406 | 1 | |
| 52 | Oリング | NBR | 1 | |
| 50 | 六角穴付きボルト | SCM435 | 1 | |
| 49 | 座金 | SS400 | 1 | |
| 48 | クラッチ（上） | CAC406 | 1 | |
| 47 | クラッチ（下） | CAC406 | 1 | |
| 46 | 破壊板 | FC200 | 4 | |
| 45 | 止めリング | CAC406 | 1 | |
| 44 | Oリング | NBR | 1 | |
| 43 | Oリング | NBR | 2 | |
| 42 | Oリング | NBR | 1 | |
| 41 | Oリング | NBR | 1 | |
| 40 | ガスケット | 水道用ゴム | 1 | |
| 39 | ガスケット | 水道用ゴム | 1 | |
| 37 | 弁体パッキン | 水道用ゴム | 1 | |
| 36 | 口金キャップ | ABS系樹脂 | 1 | 又はFC200 |
| 34 | テーパピン | SS400 | 3 | |
| 32 | 六角穴付き止めねじ | SCM435 | 2 | |
| 31 | 六角穴付き止めねじ | SCM435 | 1 | |
| 28 | 六角ボルト・ナット | SS400 | 8組 | ユニクロメッキ |
| 27 | 根四角ボルト・袋ナット | SS400 | 4組 | 袋ナットはSUS304 |
| 26 | クサリ | SS400 | 1連 | 亜鉛メッキ |
| 25 | 弁棒（上） | SUS304 | 1 | |
| 24 | 弁棒（中） | SUS304 | 1 | |
| 23 | 弁棒（下） | C3771BD | 1 | |
| 22 | 弁体ボルト | C3604BD | 1 | |
| 21 | グランド | C3604BD | 1 | |
| 20 | 錆防止板 | SUS304 | 1 | |
| 18 | ブッシュ | CAC406 | 1 | |
| 17 | 止めブッシュ | CAC406 | 1 | |
| 16 | 外し金 | CAC406 | 1 | |
| 15 | 口金 | CAC406 | 1 | |
| 14 | 弁ガイド | CAC406 | 1 | |
| 13 | 弁箱弁座 | CAC406 | 1 | |
| 11 | ジョイント | FC200 | 1 | |
| 9 | キャップ | FC200 | 1 | |
| 8 | 口金フランジ | CAC406 | 1 | |
| 7 | 振れ止め | CAC406 | 1 | |
| 6 | 弁体 | FC200 | 1 | |
| 5 | 乙管 | FCD450 | 1 | |
| 4 | 短管 | FC200 | 1 | |
| 3 | 回転体 | FC200 | 1 | |
| 2 | 本体 | FC200 | 1 | |
| 1 | 弁箱 | FCD450 | 1 | |

| 標準 | | | 試験 | | |
|---|---|---|---|---|---|
| 圧力 | 0.75 MPa | | 本体 | 1.75 MPa | |
| 温度 | ℃ | | 圧力 | 弁座 | 1.30 MPa |

| 製図 | 1998年06月06日 | | | 品名 | 75粍　北海道仕様<br>回転打倒式<br>地上式単口消火栓<br>（強制エアー抜き排水装置付）<br>北斗一号型 |
|---|---|---|---|---|---|
| 尺度 | 1：8 | 第三角法 | | | |
| 検図 | 写図 | 製図 | 設計 | | |
| | | S.k | | | |
| 株式会社 北川鉄工所 | | | | 図番 | KT-075-52KⅡ |

（株）サンスイ興業

# サンスイ 多目的給水栓

## 実用新案登録第３０１３１６６号

今までの畑かん用給水栓は、スプリンクラーやリールマシンの使用がほとんどでしたが、この多目的給水栓は、防除用水の給水をメインにして農機具や、野菜の洗浄水・ハウスかん水、さらにスプリンクラー・リールマシンなど、多目的に使用できる給水装置です。

### 特　長

- ●防除給水のアームは、230°旋回します。ディスクブレーキにより、どの位置でも止まります。
- ●中間の減圧弁により、圧力を下げ、ウォーターハンマーを抑えます。
- ●下部のアングルバルブは、減圧されませんのでリールマシンにも使用できます。
- ●ストレーナーにより、防除用水にさしつかえない程度に除塵されます。
- ●凍結時期には不凍栓により、簡単に水抜きを行えます。

使用圧力　最大使用圧力7.5kg／㎠

損失水頭　300ℓ／minで約1.0kg／㎠（但し給水口の高さは考えない）

送水管との接続　φ50mmの水道用ポリパイプ又はφ50mmのSGP鋼管と接続できます。

オプション　電磁式流量計SA50　地上部に取り付けられます。
屋根付ボックス　プラスティック製　支柱に取り付けられます。

この製品は受注製産品ですので受注後納品までに1ヶ月程度かかります。

設置例

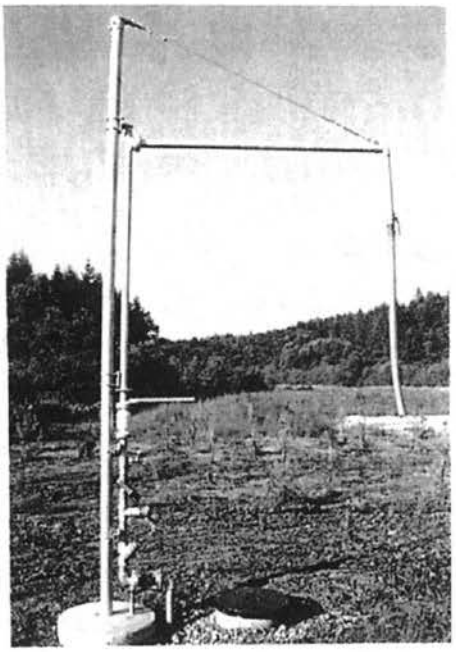

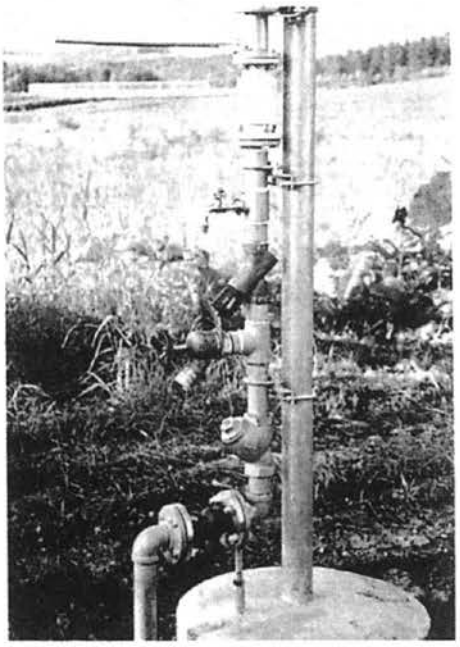

# 多目的給水栓　ＰＳ50構造図

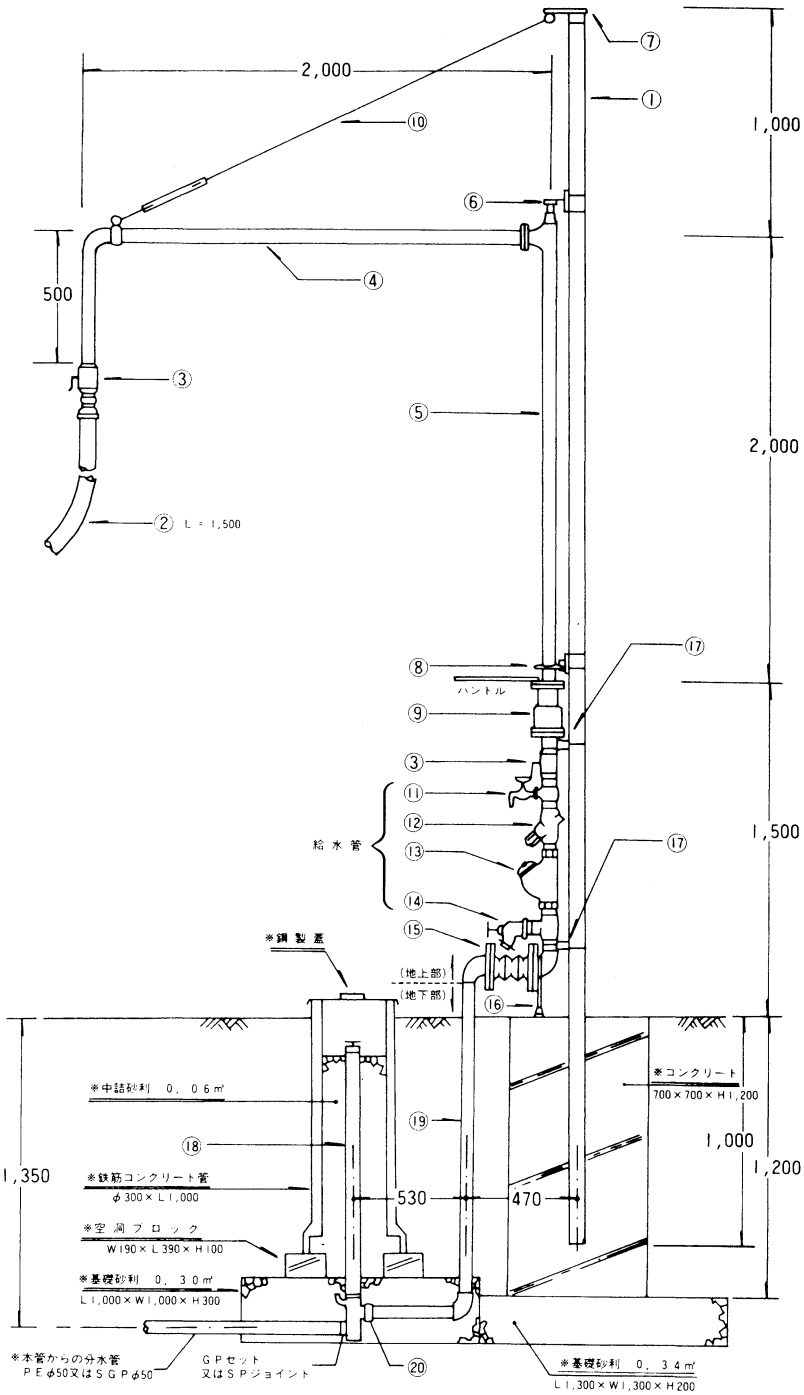


水は②のホース・⑪の横水栓・⑭のアングルバルブの３ヶ所から取り出せます。

（②⑪は３kg／㎠以下に減圧されます）防除用給水は③のボールバルブで開閉します。上部と中間に２ヶ所あります。

（注）※の材料（コンクリート・コンクリート管等）は本給水栓には含まれておりませんので別途ご用意願います。

（注）給水管・ボールバルブ等の取付位置・向きは、現場によりこの図と異なる場合があります。

① 立上り支柱
80A 鋼管 溶融亜鉛メッキ仕上

② 給水ホース
φ50 ビニールサクション

③ ボールバルブ
φ50　ＢＣ

④ Ｌ型鋼管
φ50　溶融亜鉛メッキ仕上

⑤ フランジ付鋼管
φ50　溶融亜鉛メッキ仕上

⑥ 軸受金具
鋼製　溶融亜鉛メッキ仕上

⑦ ワイヤー止金具
鋼製　溶融亜鉛メッキ仕上

⑧ ブレーキ
ハンドル付 鋼製 溶融亜鉛メッキ仕上

⑨ 回転フランジ
φ50 鋼製 溶融亜鉛メッキ仕上

⑩ 吊金具
ワイヤー・バンドＳＵＳ

⑪ カップリング付横水栓
φ20　ＢＣ

⑫ 減圧弁
φ50　ＢＣ　3kg／㎠

⑬ ストレーナー
φ50　ＦＣ

⑭ 回転アングルバルブ
φ50×45°ＢＣ

⑮ フレキシブルジョイント
φ50　特殊ゴム

⑯ 支持金具
鋼製　溶融亜鉛メッキ仕上

⑰ 振り止め金具
鋼製　溶融亜鉛メッキ仕上

⑱ 不凍栓
φ50　弁ＢＣ　Ｌ＝1,200

⑲ 鋼管
φ50　ＷＳＧＰ

⑳ ＧＰセット
φ50　ＢＣ