第１章　水道用鋳鉄管

ダクタイル鋳鉄管継手構造

耐震継手

GENEX（GX形）
呼び径 75～450

特 徴

一般継手のK形と同等のコストで耐震管路の布設が可能。新しい継手構造により、施工性が大幅に向上。更に、外面塗装の耐食性向上により100年以上の長寿命が期待できます。

※「GENEX」は株式会社クボタの登録商標です。

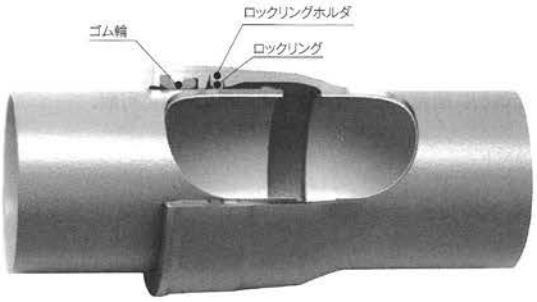

GX形
呼び径 500～1000

特 徴

締め付けトルク管理が不要になるメタルタッチ構造や、管下作業を撤廃する管下ボルトレス押輪を採用することで、施工性が大幅に向上。

※2025年2月現在、呼び径500～600を販売中。
　呼び径700以上は順次発売予定。

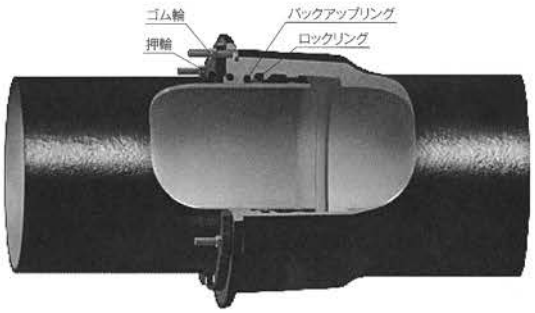

NS形
呼び径 500～1000

特 徴

ロックリングなどが改良されたメカニカル継手。高い耐震性と施工性を両立しています。

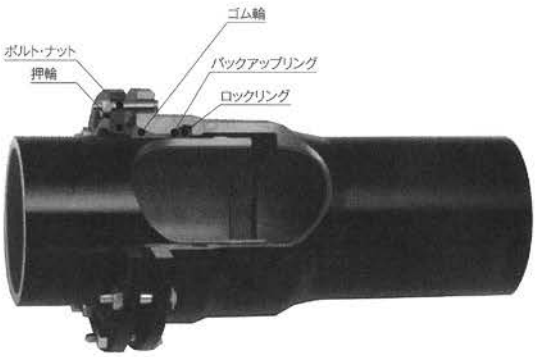

NECS（NS形E種）
呼び径 75～150

特 徴

生産工程を革新し、CO_2発生量を大幅に低減した地球環境に優しい製品。新たな技術開発により、低コスト、軽量化を実現。使用設計水圧1.3Mpa以下。

※「NECS」は株式会社クボタの登録商標です。

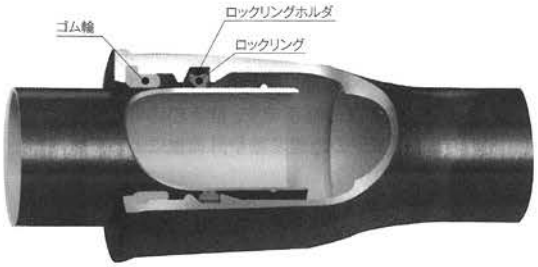

耐震継手

S形
呼び径 1100~2600

特 徴

世界で最初に開発された耐震管で大口径にも対応可能。

US形
呼び径 800~2600

特 徴

管の内面から接合を行う耐震継手です。

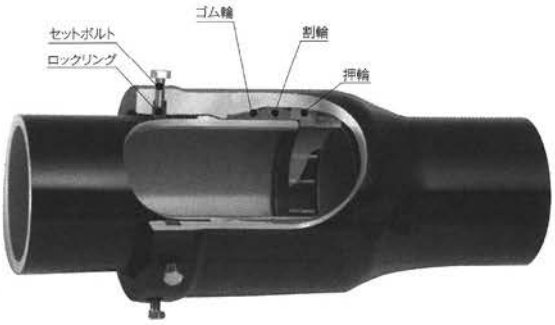

一般継手

K形
呼び径 75~2600

特 徴

一般的に使用されているメカニカルタイプの継手で、施工性・可とう性・伸縮性に優れています。また、角ゴムと丸ゴムを一体化したゴム輪を使用しているため、丸ゴムのセルフシール効果で優れた水密性を発揮します。高圧配管や大きな外圧のかかる場所、大きな口径の管に適しており、多少の地盤変動や外荷重による振動・伸縮なども吸収します。

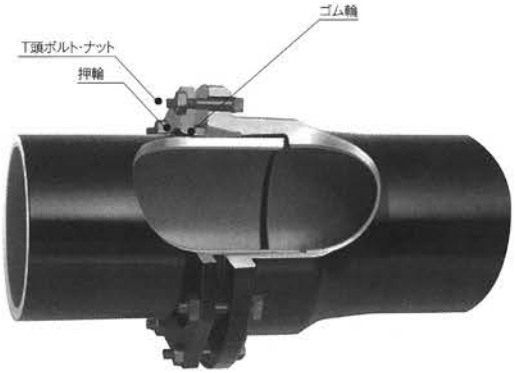

T形
呼び径 75~2000

特 徴

受口内面にゴム輪をセットし、挿し口を挿入するだけで接合できる、プッシュオンタイプの継手です。継手部は可とう性・水密性に優れており、多少の地盤変動や外荷重による振動・伸縮なども吸収します。

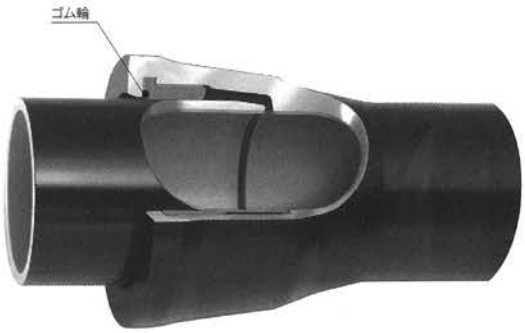

GX形の継手構造と施工性の向上

(1)直管

・プッシュオン形式の採用によりT頭ボルトの締め付けが不要
・TwinBulbの採用によりNS形の1/3(T形並)の挿入力で接合可能
・曲げ接合も可能

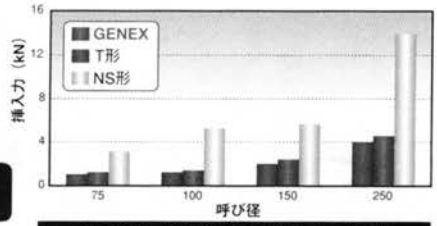

GENEX、NS形、T形の挿入力の比較

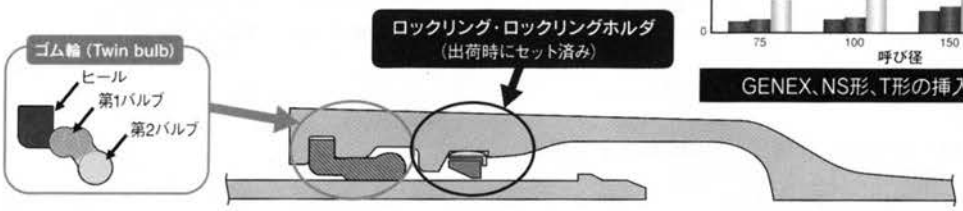

(2)異形管

・施工の融通性を考慮しメカニカル形式を採用
・メタルタッチの採用によりT頭ボルト締め付け時のトルク管理が不要
・K形の半分のT頭ボルトで水密性を確保

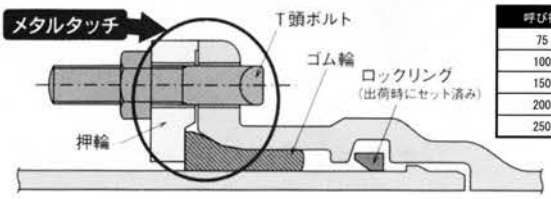

T頭ボルトの本数

呼び径	K形	GENEX
75	4	2
100	4	2
150	6	3
200	6	3
250	8	4

ロックリングはストッパで拡大しており、現場での作業が不要。

(3)切管ユニット

・切管ユニット(P-Link、G-Link)により溝加工なしで3DkN以上の離脱防止性能を確保(D:呼び径)
・爪にC-Protectを施すことにより長期にわたる確実な離脱防止性能を確保

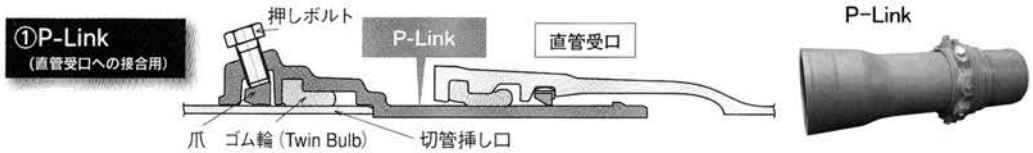

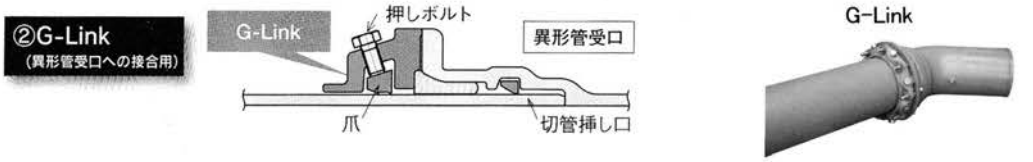

新しい外面耐食仕様"C-Protect"により長寿命を実現

・外面には亜鉛合金溶射に封孔処理を施した耐食層を形成
・部分的に鉄部が露出しても耐食層の自己防食により防食機能を維持
・ポリエチレンスリーブ被覆なしで100年以上の寿命が期待できる防食設計(山地を除く国土の95%)

外面耐食仕様C-Protect(イメージ)

自己防食のメカニズム(イメージ)

GX形　ダクタイル鋳鉄管

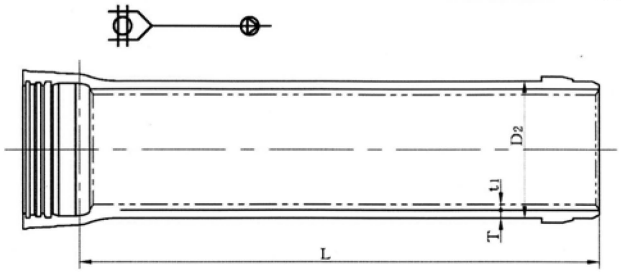

単位：mm

呼び径	管厚		ライニング厚	外径	有効長	質量(kg)					
						直部1m			1本当たり		
						鉄部		ライニング	鉄部		ライニング
D	T		t_1	D_2	L	D1	DS		D1	DS	
	D1	DS									
75	7.5	6.0	4	93.0	4000	14.40	11.73	2.23	66.2	55.7	8.83
100	7.5	6.0	4	118.0	4000	18.62	15.09	2.99	85.8	71.9	11.8
150	7.5	6.5	4	169.0	5000	27.21	23.73	4.52	153	136	22.3
200	7.5	6.5	4	220.0	5000	35.80	31.17	6.06	202	179	29.9
250	7.5	6.5	4	271.6	5000	44.49	38.71	7.62	250	222	37.6
300	7.5	7.0	6	322.8	6000	53.12	49.66	13.65	366	346	80.9
350	7.5	7.0	6	374.0	6000	61.74	57.71	15.97	428	404	94.6
400	8.5	7.0	6	425.6	6000	79.64	65.82	18.21	543	461	108
450	9.0	7.5	6	476.8	6000	お問い合わせください			641	549	121

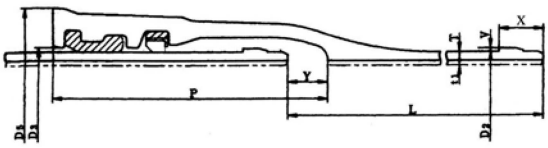

単位：mm

呼び径	外径	各部寸法						有効長	質量(kg)	
D	D_2	D_3	D_5	P	V	X	Y	L	受口突部	挿し口突部
75	93.0	100.8	159	204.5	2.5	33.0	45	4000	9.2	0.08
100	118.0	126.8	190	210.0	3.0	33.0	45	4000	12.1	0.12
150	169.0	177.8	242	246.0	3.0	33.0	60	5000	18.8	0.22
200	220.0	229.0	294	255.0	3.0	33.0	60	5000	25.0	0.36
250	271.6	280.6	346	256.0	3.0	33.0	60	5000	29.9	0.44
300	322.8	331.8	408	298.0	3.0	35.4	72	6000	51.3	0.16
350	374.0	383.6	465	310.0	3.0	35.4	74	6000	62.0	0.18
400	425.6	435.2	521	316.0	3.0	35.4	75	6000	71.2	0.21
450	476.8	486.4	572	322.0	3.0	35.4	77	6000	80.4	0.23

呼び径	GX形1種			GX形S種		
	質量(kg)	モルタルライニング	内面粉体	質量(kg)	モルタルライニング	内面粉体
75	66.2	34,070	34,070	55.7	27,320	27,320
100	85.8	43,930	43,930	71.9	41,090	41,090
150	153.0	79,860	79,860	136.0	71,280	71,280
200	202.0	104,620	104,620	179.0	93,170	93,170
250	250.0	129,240	129,240	222.0	114,630	114,630
300	366.0	213,410	245,620	346.0	188,140	227,450
350	428.0	232,610	266,410	404.0	205,370	247,280
400	543.0	292,640	334,850	461.0	247,120	297,240
450	641.0	345,090	395,180	549.0	293,620	353,520

GX形　ダクタイル鋳鉄異形管

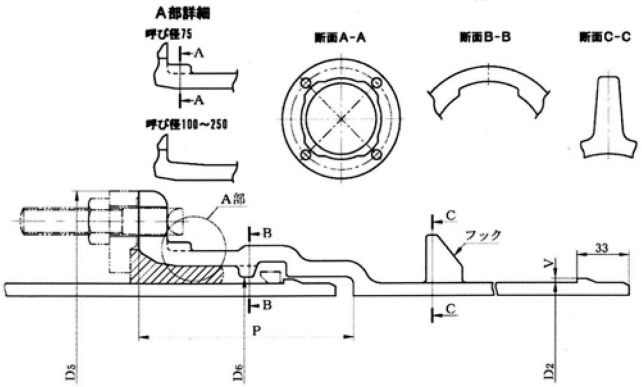

単位：mm

呼び径	外径	各部寸法				ボルトあなの数	質量(kg)	
D	D_2	D_5	D_6	P	V		受口 突部	挿口 突部
75	93.0	210	100.8	136.5	2.5	4	6.92	0.04
100	118.0	244	126.8	137.5	3.0	4	8.67	0.06
150	169.0	305	177.8	142.0	3.0	6	13.5	0.09
200	220.0	354	229.0	144.0	3.0	6	17.0	0.12
250	271.6	409	280.6	145.0	3.0	8	20.9	0.14
300	322.8	477	331.8	150.0	3.0	8	33.6	0.17
350	374.0	528	383.6	150.0	3.0	10	38.8	0.19
400	425.6	582	435.2	152.0	3.0	12	46.2	0.22
450	476.8	633	486.4	152.0	3.0	12	51.6	0.25
注記　フックは、曲管及び乙字管の挿し口側の管体部に設けます。								

※直管価格には、接合部品（ゴム輪、ロックリング、ロックリングホルダ）の価格を含みます。

ＧＸ形二受Ｔ字管

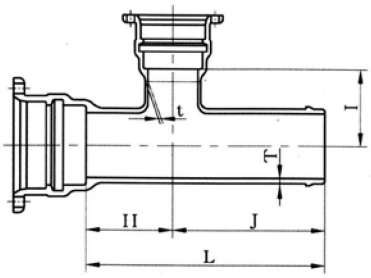

単位：mm

呼び径		価格	管厚		各部寸法				質量(kg)
D	d	粉体	T	t	H	I	J	L	
75	75	35,500	8.0	8.0	100	100	340	440	21.3
100	75	43,230	8.0	8.0	100	120	340	440	25.1
100	100	49,270	8.0	8.0	120	120	350	470	27.7
150	75	52,670	8.5	8.0	100	140	350	450	35.0
150	100	60,850	8.5	8.0	120	140	360	480	37.8
150	150	66,770	8.5	8.5	150	150	410	560	45.7
200	100	80,600	9.5	8.0	120	170	380	500	49.2
200	150	87,270	9.5	8.5	150	170	410	560	57.0
200	200	101,190	9.5	9.5	170	170	470	640	64.6
250	100	96,810	10.5	8.0	120	190	380	500	61.3
250	150	106,710	10.5	8.5	150	200	410	560	70.3
250	250	130,120	10.5	10.5	200	200	460	660	84.8
300	100	134,980	10.5	8.0	115	235	365	480	79.4
300	150	149,720	10.5	8.5	145	235	395	540	88.6
300	200	165,020	10.5	9.5	175	235	475	650	100
300	300	203,750	10.5	10.5	235	235	555	790	128
350	250	212,320	11.0	10.5	205	265	545	750	129
350	350	256,440	11.0	11.0	265	265	625	890	160
400	300	237,300	12.0	10.5	235	285	575	810	172
400	400	278,370	12.0	12.0	295	295	650	945	202
450	300	297,520	12.5	10.5	235	310	590	825	193
450	450	369,630	12.5	12.5	320	320	725	1045	242

ＧＸ形受挿し片落管

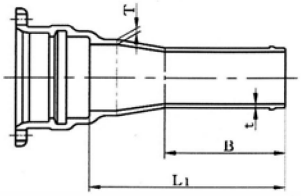

ＧＸ形挿し受片落管

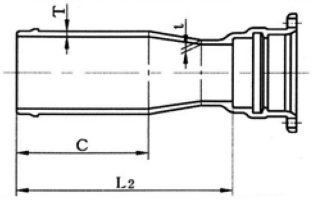

単位：mm

呼び径		価格		管厚		各部寸法				質量(kg)	
D	d	受挿し 粉体	挿し受 粉体	T	t	B	C	L_1	L_2	受挿し	挿し受
100	75	29,150	26,320	8.0	8.0	270	270	410	410	15.4	14.7
150	100	37,970	35,720	8.5	8.0	270	280	410	420	22.4	20.6
200	150	55,880	52,040	9.5	8.5	280	300	420	440	31.3	31.9
250	200	70,410	73,170	10.5	9.5	300	300	440	440	42.4	42.8
300	100	111,290	87,690	10.5	8.0	285	285	720	705	59.8	48.2
300	150	112,680	91,250	10.5	8.5	285	285	620	605	60.3	50.6
300	200	114,210	93,480	10.5	9.5	285	285	520	505	60.9	50.8
300	250	113,530	91,990	10.5	10.5	285	285	420	405	60.6	50.1
350	150	141,520	107,120	11.0	8.5	290	290	730	710	74.7	63.6
350	200	138,860	110,630	11.0	9.5	290	290	630	610	75.5	64.0
350	250	142,220	113,300	11.0	10.5	290	290	530	510	75.5	63.4
350	300	130,340	122,720	11.0	10.5	290	290	430	425	72.1	70.5
400	200	151,270	131,960	12.0	9.5	290	290	730	710	94.3	81.0
400	300	142,330	137,240	12.0	10.5	290	290	530	525	90.6	87.1
400	350	157,670	150,290	12.0	11.0	290	290	430	430	86.9	85.0
450	300	194,080	175,420	12.5	10.5	290	290	630	625	109	104
450	400	181,780	177,840	12.5	12.0	290	290	430	430	101	101

ＧＸ形曲管 90°

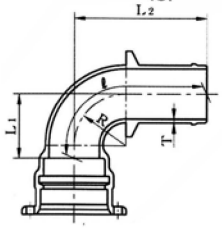

単位：mm

呼び径	価格	管厚	各部寸法			管心長	質量
D	粉体	T	R	L_1	L_2	ℓ	(kg)
75	24,480	8.0	70	110	370	450	14.0
100	33,590	8.0	95	130	390	479	18.4
150	49,280	8.5	145	180	450	568	31.2
200	77,150	9.5	195	230	520	666	47.4
250	107,290	10.5	240	280	570	747	67.4
300	148,510	10.5	230	265	550	716	86.7
350	187,560	11.0	280	320	600	800	111
400	225,340	12.0	335	375	660	891	146
450	299,820	12.5	405	445	730	1001	183

ＧＸ形曲管 45°

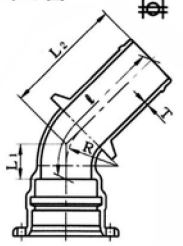

単位：mm

呼び径	価格	管厚	各部寸法			管心長	質量
D	粉体	T	R	L_1	L_2	ℓ	(kg)
75	20,520	8.0	70	70	330	397	13.2
100	28,700	8.0	95	80	340	416	17.1
150	41,890	8.5	145	100	370	464	28.0
200	61,530	9.5	195	120	410	522	40.9
250	82,650	10.5	240	140	430	560	55.9
300	113,620	10.5	230	130	440	560	75.2
350	143,350	11.0	280	155	460	603	93.2
400	160,640	12.0	335	175	480	641	118
450	216,100	12.5	405	205	505	693	142

ＧＸ形曲管 22　1/2°

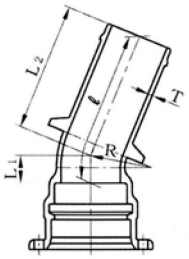

単位：mm

呼び径	価格	管厚	各部寸法			管心長	質量
D	粉体	T	R	L1	L2	ℓ	(kg)
75	20,170	8.0	70	50	310	360	12.6
100	27,470	8.0	95	60	320	380	16.4
150	38,890	8.5	145	70	340	409	26.3
200	55,570	9.5	195	80	370	449	37.6
250	74,690	10.5	240	80	380	459	49.6
300	103,090	10.5	230	85	385	469	68.5
350	129,110	11.0	280	95	395	489	83.0
400	139,250	12.0	335	105	395	498	102
450	186,650	12.5	405	120	410	528	121

ＧＸ形曲管 11　1/4°

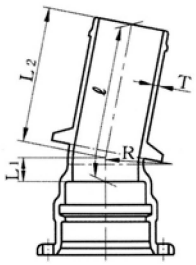

単位：mm

呼び径	価格	管厚	各部寸法			管心長	質量
D	粉体	T	R	L1	L2	ℓ	(kg)
75	19,590	8.0	70	40	300	340	12.3
100	26,090	8.0	95	50	310	360	16.0
150	34,910	8.5	145	50	320	370	25.1
200	55,420	9.5	195	60	350	410	35.9
250	70,410	10.5	240	60	350	410	46.6
300	97,720	10.5	230	60	340	400	63.4
350	122,050	11.0	280	65	345	410	75.9
400	129,100	12.0	335	70	350	420	93.4
450	171,890	12.5	405	80	360	440	109

ＧＸ形曲管5　5/8°

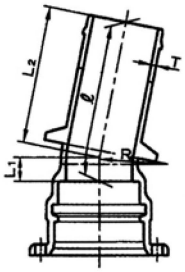

単位：mm

呼び径	価格	管厚	各部寸法			管心長	質量
D	粉体	T	R	L1	L2	ℓ	(kg)
75	19,590	8.0	70	40	300	340	12.3
100	26,090	8.0	95	50	310	360	16.0
150	34,910	8.5	145	50	320	370	25.1
200	55,420	9.5	195	60	350	410	35.9
250	70,410	10.5	240	60	350	410	46.6
300	94,770	10.5	230	50	325	375	61.5
350	118,140	11.0	280	50	330	380	73.2
400	123,380	12.0	335	55	335	390	90.0
450	164,600	12.5	405	60	340	400	104

ＧＸ形両受曲管 45°

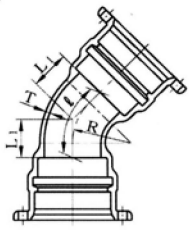

単位：mm

呼び径	価格	管厚	各部寸法		管心長	質量
D	粉体	T	R	L1	ℓ	(kg)
75	32,750	8.0	70	70	137	15.9
100	45,540	8.0	95	80	156	20.4
150	60,530	8.5	145	100	194	32.5
200	84,370	9.5	195	120	232	44.6
250	105,030	10.5	240	140	270	58.6
300	154,410	10.5	230	130	250	85.6
350	178,370	11.0	280	155	298	104
400	204,000	12.0	335	175	336	130
450	289,340	12.5	405	205	393	154

ＧＸ形両受曲管 22　1/2°

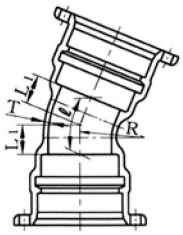

単位：mm

呼び径	価格	管厚	各部寸法		管心長	質量
D	粉体	T	R	L1	ℓ	(kg)
75	30,460	8.0	70	50	100	15.4
100	43,630	8.0	95	60	120	19.7
150	56,830	8.5	145	70	139	30.9
200	77,640	9.5	195	80	159	41.3
250	96,000	10.5	240	80	159	51.8
300	143,910	10.5	230	85	169	79.6
350	161,490	11.0	280	95	189	94.5
400	181,370	12.0	335	105	208	116
450	258,400	12.5	405	120	238	134

ＧＸ形フランジ付きＴ字管（空気弁用･消火栓用）

形式２ GF

（株）クボタ

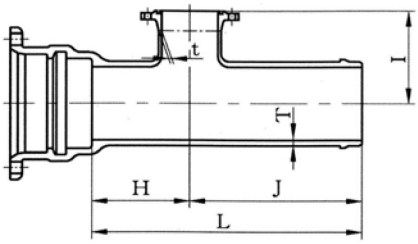

単位：mm

呼び径		価格	管厚		各部寸法				質量(kg)
D	d	粉体	T	t	H	I	J	L	形式２ 7.5K
75	75	37,640	8.0	8	100	200	340	440	19.6
100	75	45,080	8.0	8	100	200	340	440	23.5
150	75	56,640	8.5	8	100	250	350	450	33.6
200	75	81,430	9.5	8	100	250	370	470	44.3
250	75	101,010	10.5	8	100	300	370	470	56.7
300	75	133,110	10.5	8	105	300	355	460	73.5
300	100	138,570	10.5	8	115	300	370	485	76.6
350	75	155,670	11.0	8	105	325	355	460	86.0
350	100	161,340	11.0	8	115	325	370	485	89.5
400	75	166,980	12.0	8	105	350	360	465	104
400	100	174,130	12.0	8	115	350	370	485	108
450	75	209,450	12.5	8	105	375	360	465	118
450	100	217,690	12.5	8	115	375	375	490	123

ＧＸ形継ぎ輪

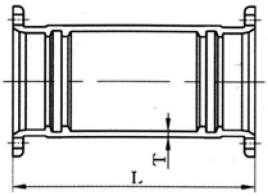

単位：mm

呼び径	価格	管厚	寸法	質量
D	粉体	T	L	(kg)
75	54,010	11	490	20.8
100	65,800	11	500	26.0
150	90,010	12	550	41.7
200	108,080	12	560	52.5
250	131,200	12	560	63.5
300	167,390	14	645	102
350	196,600	14	645	117
400	199,960	15	645	140
450	258,840	16	645	160

ＧＸ形両受短管

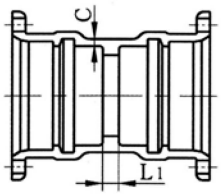

単位：mm

呼び径	価格	寸法	有効長	質量
D	粉体	C	L_1	(kg)
75	39,640	10	20	14.2
100	50,490	10	20	17.7
150	65,690	11	20	27.6
200	82,840	11	20	35.0
250	102,120	11	20	43.1
300	120,840	15	20	67.0
350	132,960	15	20	77.5
400	144,330	16	20	92.0
450	193,580	16	20	103

ＧＸ形乙字管

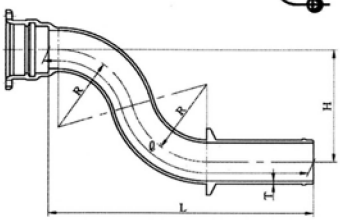

単位：mm

呼び径	価格	管厚	各部寸法			管心長	質量
D	粉体	T	R	L	H	ℓ	(kg)
75	41,150	8.0	177	680	300	832	19.9
75	46,350	8.0	201	730	450	1007	22.5
100	55,630	8.0	208	730	300	866	26.1
100	62,190	8.0	225	780	450	1037	29.4
150	82,350	8.5	267	820	300	937	42.5
150	91,210	8.5	281	890	450	1109	47.8
200	118,310	9.5	327	910	300	1013	62.9
200	133,900	9.5	347	1010	450	1201	71.3
250	158,700	10.5	375	960	300	1055	86.3
250	178,880	10.5	385	1060	450	1239	97.7
300	229,480	10.5	460	1050	300	1135	118
300	258,620	10.5	468	1170	450	1329	132

ＧＸ形帽

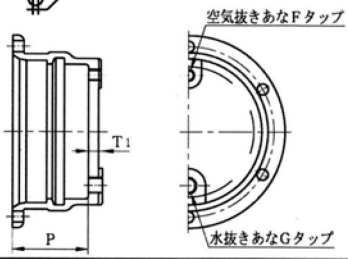

単位：mm

呼び径	価格	各部寸法		タップあな		質量
D	粉体	T_1	P	F	G	(kg)
75	30,460	18.0	136.5	G¼	G½	7.90
100	36,500	18.0	137.5	G¼	G½	10.2
150	47,150	18.0	142.0	G¼	G½	16.7
200	60,160	18.0	144.0	G½	G1	22.3
250	75,310	19.5	145.0	G½	G1	29.6
300	112,500	23.0	150.0	G1	G2	48.1
350	135,340	24.0	150.0	G1	G2	59.0
400	140,150	25.0	152.0	G1	G2	72.9
450	184,110	26.0	152.0	G1	G2	86.9

空気抜き用及び水抜きボルト　　シールリング

(SUS304)

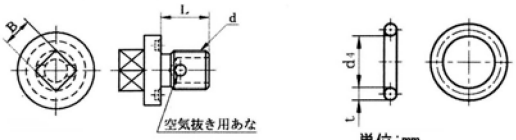

単位：mm

空気抜き用及び水抜き用ボルト			シールリング	
ねじの呼び	各部寸法		各部寸法	
d	B	L	t	d_4
G¼	12	21	5	19
G½	14	22	5	21
G1	22	27	5	35
G2	25	30	5.7	60

注記　シールリングの材質は、SBRとし、デュロメータ硬さ H_A70、引張強さ 18MPa 以上とします。

ＧＸ形　短管１号

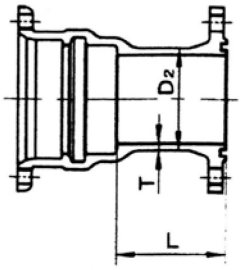

単位：mm

呼び径 D	価格 粉体	管厚 T	外径 D_2	有効長 L	質量 (kg)
75	24,330	8.0	93.0	80	11.8
100	30,370	8.0	118.0	80	14.6
150	38,430	8.5	169.0	90	22.3
200	49,920	9.5	220.0	90	28.9
250	66,440	10.5	271.6	100	38.2
300	99,900	10.5	322.8	100	54.8
350	123,430	11.0	374.0	105	66.5
400	124,880	12.0	425.6	110	79.8
450	167,390	12.5	476.8	115	94.3

ＧＸ形　短管2号

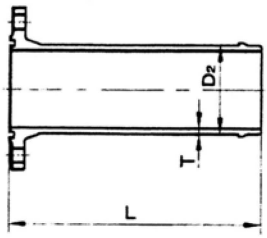

単位：mm

呼び径 D	価格 粉体	管厚 T	外径 D_2	有効長 L	質量 (kg)
75	17,290	8.0	93.0	390	9.66
100	20,800	8.0	118.0	390	12.2
150	29,680	8.5	169.0	400	18.4
200	41,470	9.5	220.0	410	26.3
250	54,600	10.5	271.6	460	39.6
300	74,700	10.5	322.8	480	49.3
350	102,580	11.0	374.0	490	62.4
400	108,650	12.0	425.6	510	78.4
450	151,510	12.5	476.8	525	96.4

ＧＸ形押輪

呼び径 75・100

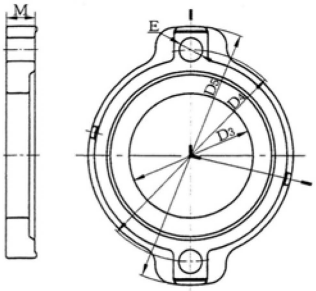

呼び径 150・200

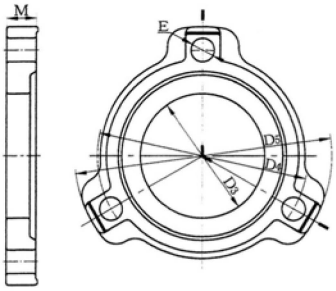

呼び径 250

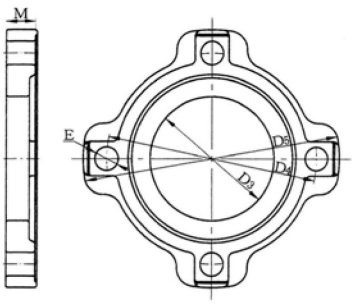

呼び径 300

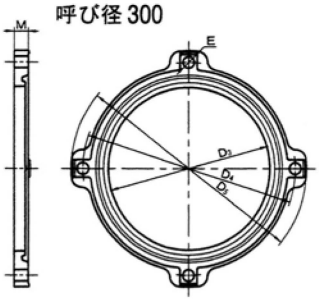

呼び径350

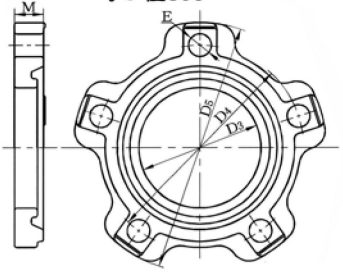

呼び径 400・450

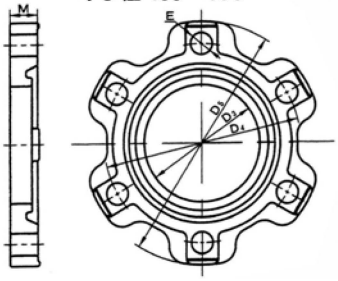

単位：mm

呼び径	価格 (組価格)	価格 (本体)	各部寸法 D_3	D_4	D_5	E	M	ボルトあなの数	質量 (kg)
75	4,120	2,070	101	172	210	19	19	2	1. 80
100	5,270	2,400	127	202	244	23	20	2	2. 20
150	7,480	3,170	178	259	305	23	21	3	3. 42
200	9,450	4,660	229	308	354	23	22	3	4. 84
250	11,750	5,590	281	363	409	23	23	4	6. 32
300	16,190	8,780	332	431	477	23	26	4	8. 47
350	22,360	13,170	383	482	528	23	27	5	10. 4
400	26,630	15,730	435	536	582	23	28	6	12. 4
450	31,360	21,550	486	587	633	23	28	6	13. 5

注記 1 本価格は接合材のセット価格とします。
注記 2 接合材セット価格には、押輪、ゴム輪（異形管・バルブ用）、T 頭 B・N を含みます。
注記 3 単品販売もしていますので、単品の際は都度お問い合わせください。

（株）クボタ

切管ユニット

ＧＸ形　Ｐ－Ｌｉｎｋ

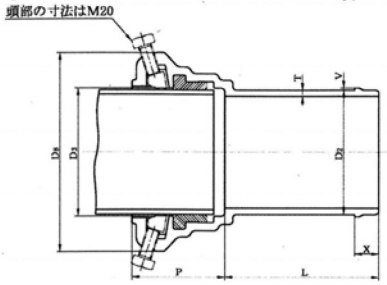

単位：mm

呼び径	価格	管厚	外径	各部寸法					有効長	質量
	粉体	T	D_2	D_3	D_8	P	V	X	L	(kg)
75	21,230	8.0	93.0	97.8	199	115	2.5	33	180	8.20
100	24,700	8.0	118.0	122.8	225	123	3.0	33	180	10.7
150	35,520	8.5	169.0	173.8	270	127	3.0	33	210	16.8
200	46,640	9.5	220.0	225.0	323	140	3.0	33	220	25.0
250	60,810	10.5	271.6	276.6	375	141	3.0	33	220	32.0
300	96,130	10.5	322.8	327.8	430	152	3.0	35.4	267	50.0

注記１　爪の材質は、JIS G 5502 の FCD450-10 とし、適切な熱処理を行います。
　　なお、爪は、ゴムなどの適切な方法によって溝部に取り付けます。
注記２　押しボルトの材質は、JIS G 4303、JIS G 4308、JIS G 4309 の
　　SUS304、SUS304J3 又は SUSXM7 とします。
注記３　P-Linkセットは、切管挿口を直管受口に接合する際に使用します。
注記４　P-Linkセットには、直管用ゴム輪とP-Link本体を含みます。

ＧＸ形　Ｇ-Ｌｉｎｋ

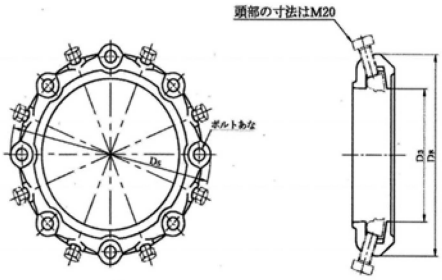

単位：mm

呼び径	価格（組価格）	価格（本体）	各部寸法			ボルトあなの数	質量
			D_3	D_5	D_8		(kg)
75	19,580	16,200	101	210	199	4	3.99
100	22,040	17,190	127	244	225	4	5.00
150	27,110	19,870	178	305	270	6	6.90
200	36,600	28,750	229	354	323	6	9.36
250	42,350	32,160	281	409	375	8	12.5
300	63,200	51,450	332	477	430	8	19.0

注記１　爪の材質は、JIS G 5502 の FCD450-10 とし、適切な熱処理を行います。
　　なお、爪は、ゴムなどの適切な方法によって溝部に取り付けます。
注記２　押しボルトの材質は、JIS G 4303、JIS G 4308、JIS G 4309 の
　　SUS304、SUS304J3 又は SUSXM7 とします。
注記３　G-Linkセットは、切管挿口を異形管・ソフトシール弁の受口に接合
　　する際に使用します。
注記４　G-Linkセットには、異形管用ゴム輪とT頭B・N、G-Link本体を含みます。

ＧＸ形ダクタイル鉄管用接合部品

ＧＸ形ゴム輪（直管用、Ｐ-Ｌｉｎｋ用）

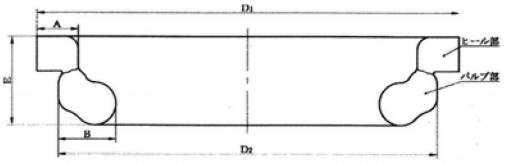

単位：mm

呼び径	価格	各部寸法				
		D_1	D_2	A	B	E
75	1,420	127.7	112.3	13.9	18.4	29.3
100	1,600	159.3	142.9	15.7	21.8	33.2
150	2,310	212.8	196.4	16.1	22.3	35.5
200	3,250	270.9	251.7	20.1	25.9	40.9
250	3,880	324.1	304.7	20.2	25.9	41.9
300	7,040	386.5	366.5	23.3	31.4	43.7
350	9,060	443.1	421.1	25.8	35.0	49.3
400	11,720	500.8	478.8	27.5	38.9	51.1
450	14,290	553.4	531.4	27.5	38.9	51.1

ＧＸ形ゴム輪（異形管用）

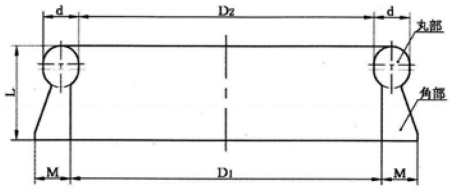

単位：mm

呼び径	価格	各部寸法				
		D_1	D_2	d	L	M
75	1,210	93	84	20	49	20
100	1,460	116	107	20	49	20
150	2,160	165	156	20	50	20
200	2,830	216	207	20	50	20
250	3,470	266	257	20	50	20
300	5,160	316	306.5	21.5	54	22
350	6,810	366	356.6	21.5	54	22
400	7,770	416	406.5	21.5	55	22
450	8,330	468	458.5	21.5	55	22

ＧＸ形ロックリング

呼び径 75･100

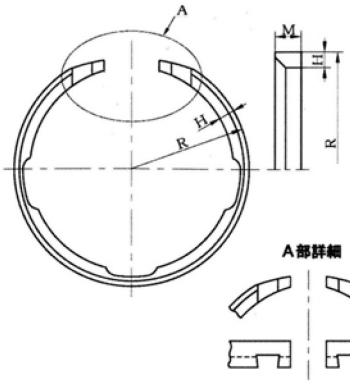

呼び径 150～250

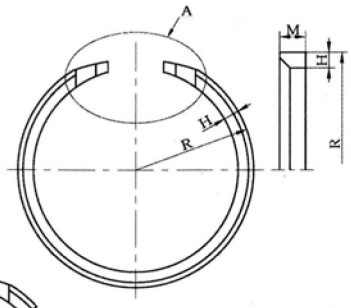

呼び径 300～450

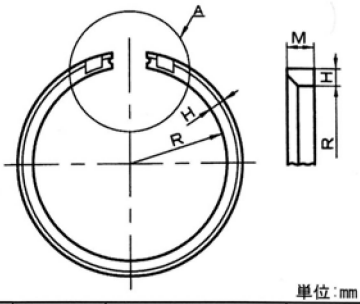

単位：mm

呼び径	価　格	各部寸法			質量 (kg)
		H	M	R	
75	3,950	8	15	54.5	0.154
100	5,430	9	15	68.0	0.225
150	4,270	9	15	93.5	0.400
200	5,460	9	15	119.0	0.523
250	7,000	9	15	144.8	0.649
300	9,140	11	20	160.4	1.34
350	10,270	11	20	186.0	1.55
400	11,570	11	20	211.8	1.77
450	13,390	11	20	237.4	1.98

ＧＸ形ロックリングホルダ

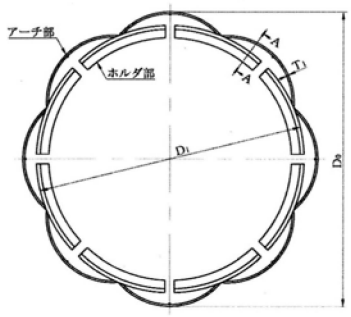

単位：mm

呼び径	価　格	各部寸法						ホルダ部の分割数
		D_0	D_1	T_1	T_2	T_3	W	
75	170	126.3	113.0	1	2	2	17	6
100	190	154.3	140.0	1	2	2	17	8
150	230	205.3	191.0	1	2	2	17	10
200	260	256.5	242.0	1	2	2	17	12
250	400	308.1	293.6	1	2	2	17	16
300	950	361.3	346.8	1	2	2	22	12
350	970	413.1	398.0	1	2	2	22	14
400	980	464.7	449.6	1	2	2	22	16
450	1,050	515.9	500.8	1	2	2	22	18

ＧＸ形切管用挿しロリング

呼び径75～250

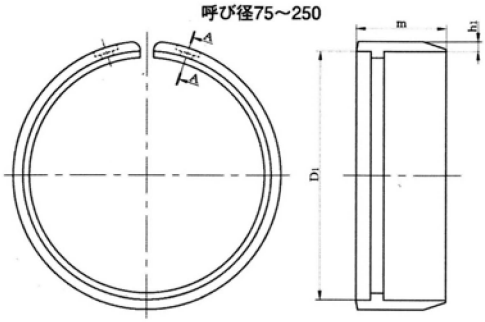

単位：mm

呼び径	価　格	各部寸法			質量(kg) (1セット)
		D_1	h_1	m	
75	6,220	93.0	2.5	25.5	0.136
100	6,690	118.0	3.0	25.5	0.206
150	7,840	169.0	3.0	25.5	0.295
200	8,820	220.0	3.0	25.5	0.384
250	10,290	271.6	3.0	25.5	0.474

注記１　十字穴付きタッピンねじの材質は、JIS G 4308 の SUS410 とします。
注記２　シールゴム及びＯリングの材質は、SBR とし、デュロメータ硬さはHA50 程度とします。

呼び径	価　格	各部寸法			質量(kg) (1セット)
		D_1	m	t_1	
300	17,790	322.8	38	11.5	1.01
350	19,370	374.0	38	11.5	1.17
400	20,780	425.6	38	12.5	1.41
450	23,780	476.8	38	12.0	1.62

呼び径300～450

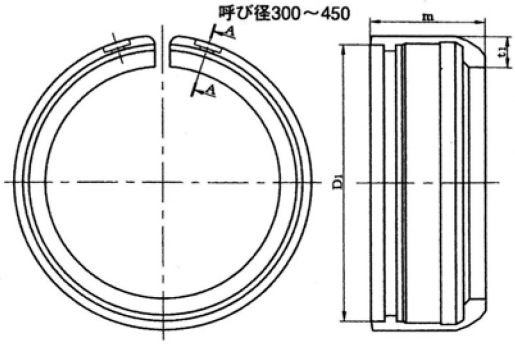

継ぎ輪接合用

呼び径	価格	各部寸法			質量(kg) (1セット)
		D_1	m	t_1	
300	18,490	322.8	28.7	3	0.608
350	21,820	374.0	28.7	3	0.707
400	25,000	425.6	28.7	3	0.805
450	30,990	476.8	28.7	3	0.904

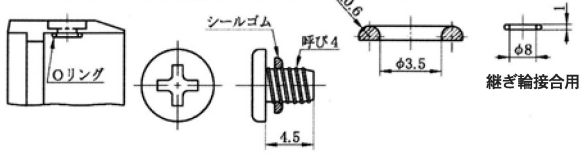

ＧＸ形ライナ

呼び径 75~250

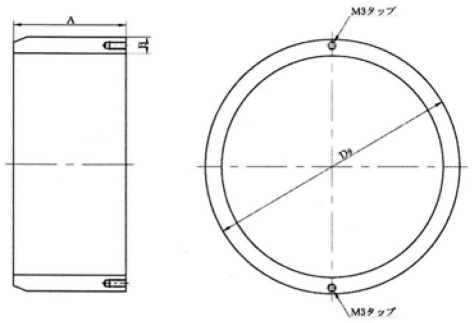

呼び径 300～450

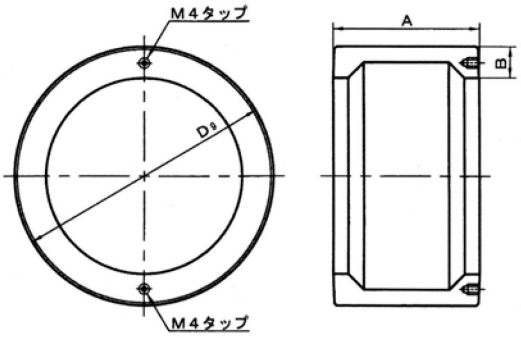

単位：mm

呼び径	価格	各部寸法			質量
		D9	A	B	(kg)
75	4,430	93.0	74	6.0	0.78
100	5,610	118.0	74	6.0	1.02
150	8,570	169.0	99	6.5	2.20
200	11,810	220.0	99	6.5	2.93
250	12,530	271.6	99	6.5	3.66
300	29,280	326.5	126	20.0	9.93
350	32,290	376.5	130	20.0	11.8
400	42,850	428.5	130	20.0	13.5
450	47,420	479.5	135	20.0	15.6

注記 1 ライナの端面には、タップあなを設けてもよいものとします。この場合、タップあなは、2箇所以内とし、エポキシ樹脂で充填します。なお、図は、タップあなを 2 箇所に設ける場合の一例を示します。
注記 2 本価格にはライナボードを含みます。

ＧＸ形ライナボード

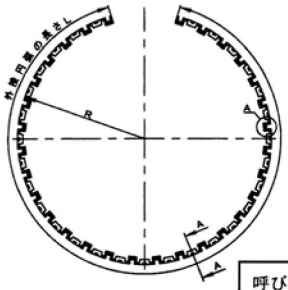

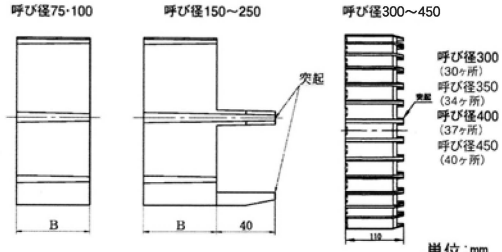

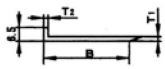

単位：mm

呼び径	価格	各部寸法				
		R	B	L	T_1	T_2
75	960	60.0	50	307	1.5	1.5
100	1,060	74.0	50	389	1.5	1.5
150	1,330	99.5	50	549	1.5	1.5
200	1,600	125.0	50	704	1.5	1.5
250	1,860	150.0	50	866	1.5	1.5
300	4,020	188.3	90	1084	1.5	1.5
350	4,840	202.0	90	1207	1.5	1.5
400	5,100	240.0	90	1369	1.5	1.5
450	5,950	253.5	90	1529	1.5	1.5

注記 呼び径 150～250 は、図に示す 3 か所に突起を設けています。

ＧＸ形Ｔ頭ボルト・ナット

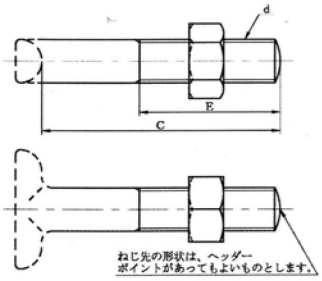

単位：mm

呼び径	価格（1本）	各部寸法				1セットの数
		ボルトの呼び d	B	C	E	
75	1,210	M16	24	100	70	2 (4)
100	1,760	M20	30	100	70	2 (4)
150	1,760	M20	30	100	70	3 (6)
200	1,760	M20	30	100	70	3 (6)
250	1,760	M20	30	100	70	4 (8)
300	1,820	M20	30	110	75	4 (8)
350	1,820	M20	30	110	75	5 (-)
400	1,820	M20	30	110	75	6 (-)
450	1,820	M20	30	110	75	6 (-)

注記1 Ｔ頭部の形状は、規定しないものとします。
注記2 ナットの形状は、破線の形状でもよいものとします。
注記3 （ ）内の１セットの数は、G-Ｌｉｎｋに使用する場合を示します。

簡単・確実・スピーディーな施工で基幹管路の耐震化を支援！

GX形の特長

01 メタルタッチ構造を採用

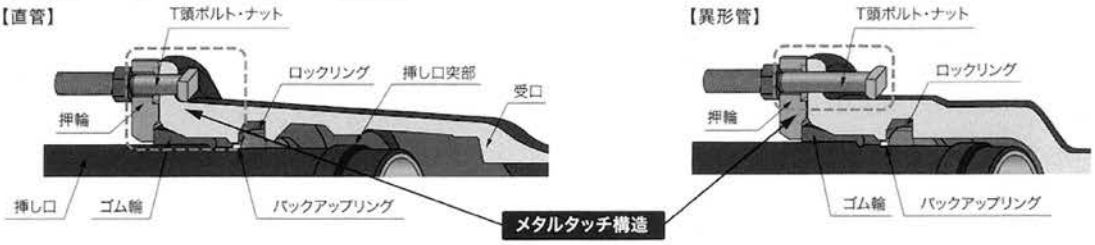

■ トルク管理・面間距離管理が不要になり、簡単かつ正確な施工管理を実現

【NS形】

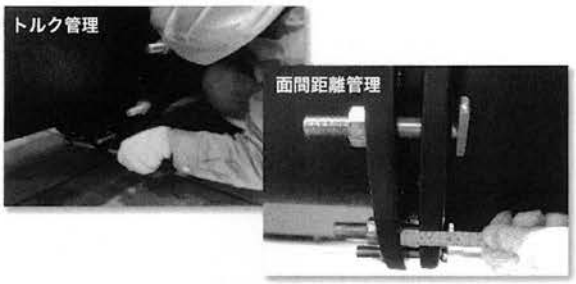

【GX形】

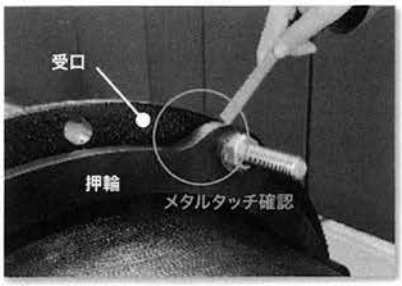

■ 直管の接合時間を大幅に短縮

電動工具の使用

【NS形】トルクレンチ

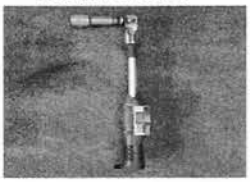

【GX形】電動インパクトレンチ

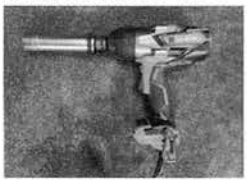

ボルト本数の半減 ※呼び径500

【NS形】

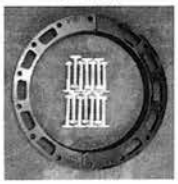

【GX形】

	NS形（呼び径500）	GX形（呼び径500）
ボルトの本数	14本	6本
接合時間	15.5分	8.7分

接合時間が 1/2

■ 押輪の形状を変更することでゴム輪の乗り上げによる施工不良を防止

【NS形】

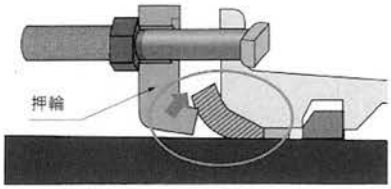

ゴム輪がめくれた場合漏水が発生

【GX形】

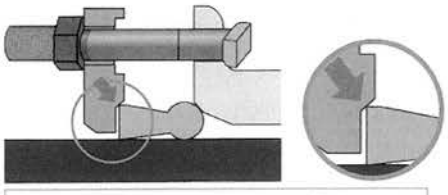

ゴム輪のめくれを防止する構造

02 管下ボルトレス押輪

■ 管下の作業を撤廃することにより、施工性を向上

管下作業を撤廃できる一体型押輪

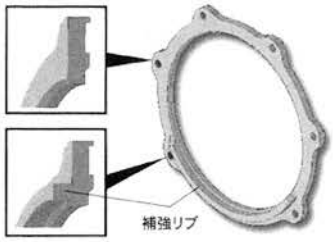

管下のボルト穴を排除し、補強リブで剛性UP

【NS形】

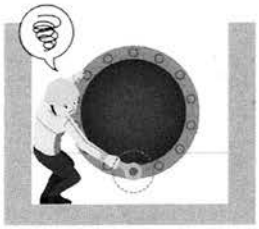

【GX形】

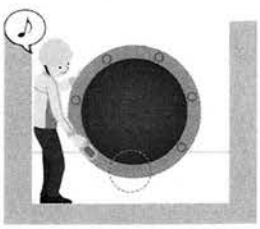

03 付属品の改良

■ 切管用挿し口リングの施工性向上

【NS形】

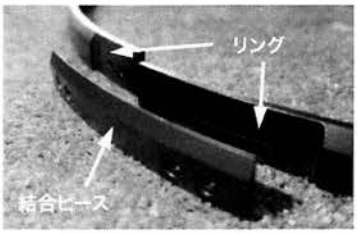

【GX形】

取付時間を約5分(60%)短縮※

※呼び径500の場合

■ ライナの施工性向上

【NS形】

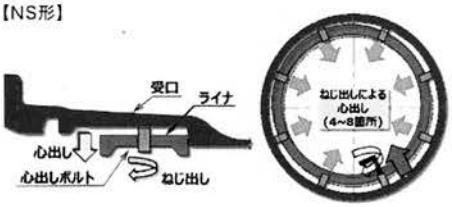

【GX形】

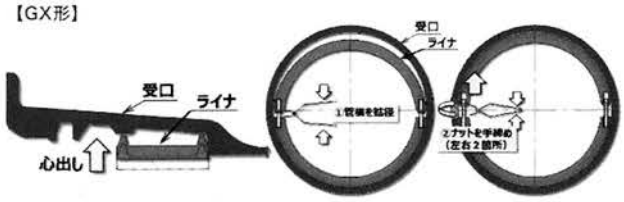

ライナを受口内面に張り付ける構造に変更し、心出しボルトのねじ出しによる調整作業、隙間の計測作業を撤廃

GX形直管の性能・仕様

		呼び径500	呼び径600
耐震継手性能	継手伸縮量	管長の±1%	
	離脱防止力	3DkN(D:呼び径)	
	地震時等の最大屈曲角	7°	
	許容曲げ角度	3° 20′	2° 50′
製造拠点		クボタ阪神工場(電気炉で生産)	
NS形との互換性		挿し口の仕様が一致するため NS形と接合可能	
塗装	外面	合成樹脂塗装	
	内面	エポキシ樹脂粉体塗装	

GX形 ダクタイル鋳鉄管（呼び径500～600）

（株）クボタ

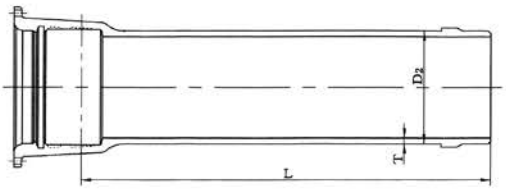

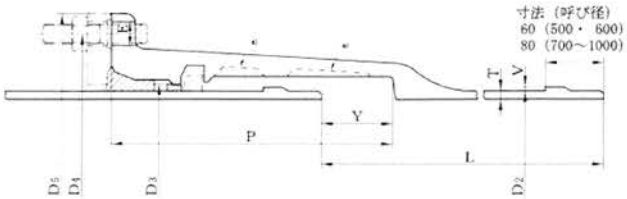

注 a) 受口内面の形状は、破線の形状でもよい。

単位 mm

呼び径	価格	管厚	外径	各部寸法						ボルト穴		有効長	質量(kg)				呼び径
D	GX形S種	T	D2	D3	D4	D5	P	V	Y	E	数	L	受口突部	挿し口突部	鉄部		D
	内面粉体	DS													直部 1m	1本当たり	
500	**417,300**	8.5	528.0	544.0	654	700	311.5	4	75	23	14	6000	121	0.956	99.19	699	500
600	**555,450**	10.0	630.8	646.8	758	804	314.0	4	75	23	14	6000	151	1.14	139.45	966	600

●直管には、接合セットが必要となります。
（＊本体価格には含まれておりませんので、別途形状願います。）

GX形 ダクタイル鋳鉄異形管（呼び径500～600）

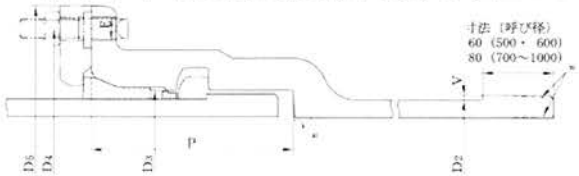

単位 mm

呼び径	外径	各部寸法					ボルト穴		質量(kg)	
D	D2	D3	D4	D5	P	V	E	数	受口突部	挿し口突部
500	528.0	544.0	654	700	167	4	23	14	85.0	2.87
600	630.8	646.8	758	804	169	4	23	14	106	3.42

●異形管には、接合セットが必要となります。
（*本体価格には含まれておりませんので、別途計上願います。）

（株）クボタ

ＧＸ形 二受Ｔ字管

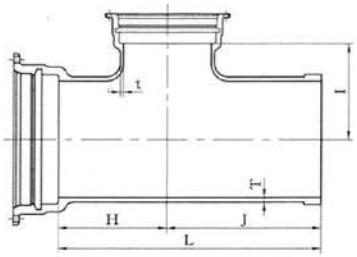

単位 mm

呼び径		価格	管厚		各部寸法				質量
D	d	内面粉体	T	t	H	I	J	L	(kg)
500	400	**495,300**	15	14	480	460	850	1330	381
	500	**553,800**	15	15	480	460	850	1330	426
600	400	**647,400**	16	14	550	530	920	1470	498
	600	**742,300**	16	16	550	530	920	1470	571

ＧＸ形 受挿し片落管

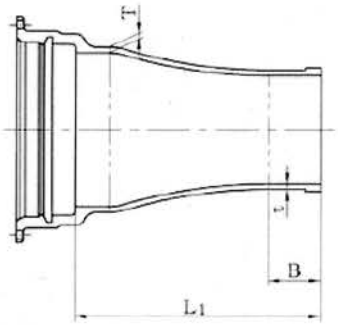

単位 mm

呼び径		価格	管厚		各部寸法		質量
D	d	内面粉体	T	t	B	L_1	(kg)
500	300	**271,700**	15	12.5	290	900	190
	450	**324,610**	15	14.5	290	900	227
600	400	**363,220**	16	14.0	290	910	254
	500	**414,700**	16	15.0	340	960	290

ＧＸ形 挿し受片落管

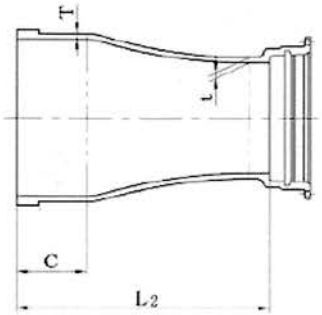

単位 mm

呼び径		価格	管厚		各部寸法		質量
D	d	内面粉体	T	t	C	L_2	(kg)
500	300	**233,090**	15	12.5	340	920	163
	450	**297,440**	15	14.5	340	940	208
600	400	**314,600**	16	14.0	340	930	220
	500	**397,540**	16	15.0	340	950	278

●異形管には、接合セットが必要となります。
（＊本体価格には含まれておりませんので、別途計上願います。）

（株）クボタ

ＧＸ形 曲管90°

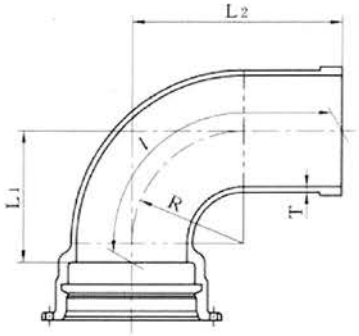

単位 mm

呼び径	価格	管厚	各部寸法			管心長	質 量
D	内面粉体	T	R	L1	L2	l	(kg)
500	**439,010**	15	485	555	920	1267	307
600	**593,450**	16	580	655	975	1381	415

ＧＸ形 曲管45°

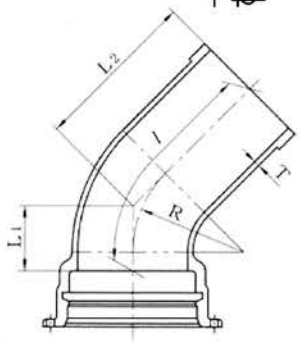

単位 mm

呼び径	価格	管厚	各部寸法			管心長	質 量
D	内面粉体	T	R	L1	L2	l	(kg)
500	**309,400**	15	485	275	615	869	238
600	**408,200**	16	580	315	635	925	314

ＧＸ形 曲管22 1/2°

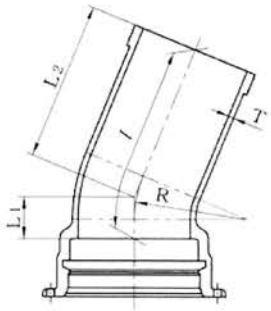

単位 mm

呼び径	価格	管厚	各部寸法			管心長	質 量
D	内面粉体	T	R	L1	L2	l	(kg)
500	**289,900**	15	485	170	615	783	223
600	**375,700**	16	580	190	625	812	289

●異形管には、接合セットが必要となります。
（*本体価格には含まれておりませんので、別途計上願います。）

ＧＸ形 曲管11 1/4°

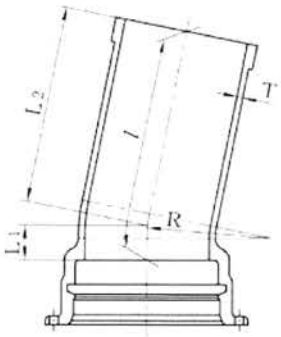

単位 mm

呼び径	価格	管厚	各部寸法			管心長	質　量
D	内面粉体	T	R	L1	L2	l	(kg)
500	**291,200**	15	485	170	615	785	224
600	**374,400**	16	580	190	620	810	288

ＧＸ形 曲管５ 5/8°

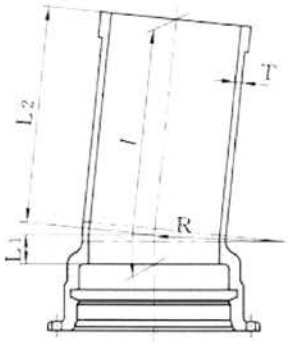

単位 mm

呼び径	価格	管厚	各部寸法			管心長	質　量
D	内面粉体	T	R	L1	L2	l	(kg)
500	**291,200**	15	485	170	615	785	224
600	**374,400**	16	580	190	620	810	288

ＧＸ形 両受曲管45°

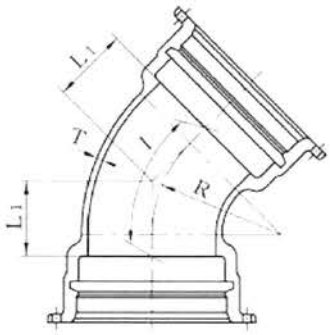

単位 mm

呼び径	価格	管厚	各部寸法		管心長	質　量
D	内面粉体	T	R	L1	l	(kg)
500	**495,040**	15	485	275	529	261
600	**653,120**	16	580	315	605	346

●異形管には、接合セットが必要となります。
（＊本体価格には含まれておりませんので、別途計上願います。）

ＧＸ形 両受曲管22 1/2°

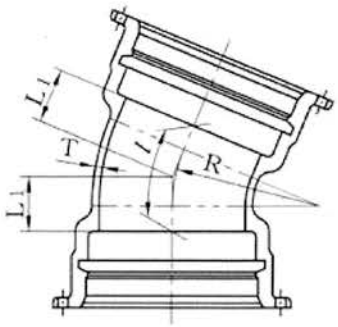

単位 mm

呼び径	価格	管厚	各部寸法		管心長	質　量
D	内面粉体	T	R	L1	l	(kg)
500	**463,840**	15	485	170	338	228
600	**601,120**	16	580	190	377	295

ＧＸ形 フランジ付きT字管（空気弁用・消火栓用・人孔用）

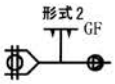

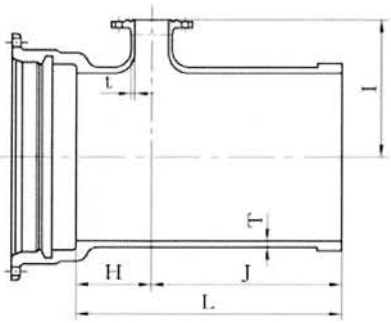

単位 mm

呼び径		価格	管　厚		各　部　寸　法				質量(kg)
D	d	内面粉体 7.5K	T	t	H	I	J	L	7.5K
500	75	**332,170**	15	10	230	360	560	790	229
500	100	**335,130**	15	10	230	400	560	790	231
600	75	**425,120**	16	11	240	410	570	810	294
600	100	**428,080**	16	11	240	450	570	810	296

●フランジは形式2（GF形）。
●上記は7.5Kフランジ品の価格・質量です。7.5Kフランジ品以外については弊社までお問い合わせください。

●異形管には、接合セットが必要となります。
（＊本体価格には含まれておりませんので、別途計上願います。）

ＧＸ形 排水Ｔ字管

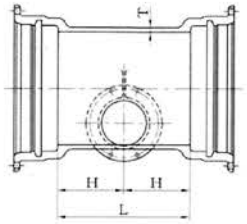

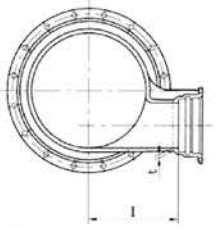

単位 mm

呼び径		価格	管厚		各部寸法			質量 (kg)
D	d[a)]	内面粉体	T	t	H	I	L	
500	200	**414,700**	15	13	280	350	560	290
600	200	**521,950**	16	13	290	400	580	365

ＧＸ形 継ぎ輪

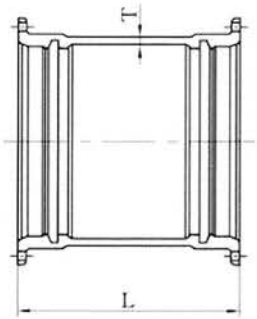

単位 mm

呼び径	価格	管厚	寸法	質量 (kg)
D	内面粉体	T	L	
500	**276,900**	17	700	213
600	**347,100**	18	700	267

ＧＸ形 短管１号

形式2
GF

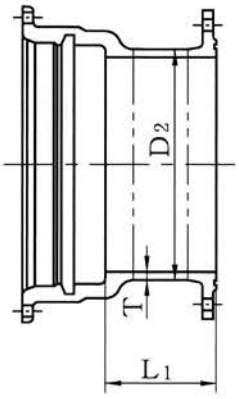

単位 mm

呼び径	価格	管厚	外径	有効長	質量(kg)
D	内面粉体 7.5K	T	D2	L1	7.5K
500	**196,700**	15	528.0	170	146
600	**265,700**	16	630.8	250	199

●フランジは形式2（GF形）。
●上記は7.5Kフランジ品の価格・質量です。7.5Kフランジ品以外については弊社までお問い合わせください。

●異形管には、接合セットが必要となります。
（＊本体価格には含まれておりませんので、別途計上願います。）

ＧＸ形 短管２号

形式2 GF

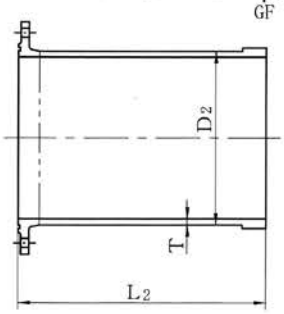

単位 mm

呼び径	価　格	管厚	外径	有効長	質量(kg)
D	内面粉体	T	D2	L2	
	7.5K				7.5K
500	**220,100**	15	528.0	750	164
600	**276,100**	16	630.8	750	207

●フランジは形式2（GF形）。
●上記は7.5Kフランジ品の価格・質量です。7.5Kフランジ品以外については弊社までお問い合わせください。

ＧＸ形 栓

呼び径 500

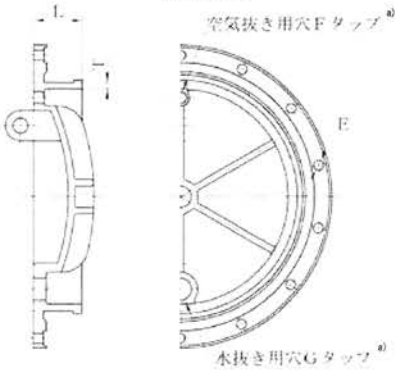

呼び径 600

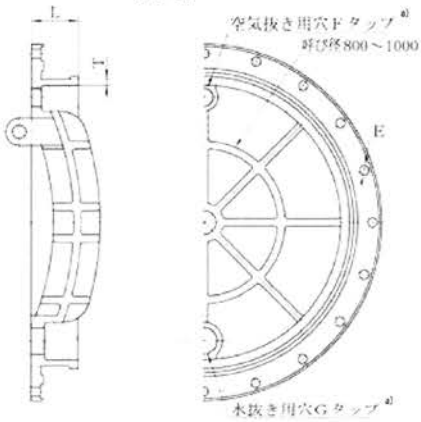

単位 mm

呼び径	価　格		管　厚	寸　法	ボルト穴		タップ穴		質量(本体)(kg)
D	栓(本体)	接合セット(栓用)(組価格)	T	L	D	D	D	D	
	内面粉体								
500	**130,570**	**20,210**							78.5
600	**210,540**	**21,180**							118

注記　この栓の最大使用静水圧は、0.75 MPa とする。
注 a)　F 及び G の記号は、JIS B 0202（管用平行ねじ）を示す。

●栓（本体）の価格には、空気抜き用及び水抜き用ボルト･シールリングの価格を含みます。
●接合セット（栓用）の組価格には、ゴム輪、SUS304T頭ボルト・ナットの価格を含みます。

空気抜き用及び水抜き用ボルト b)
（JIS G 4303 の SUS304）

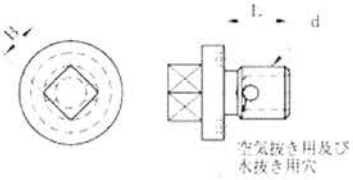

シールリング c)

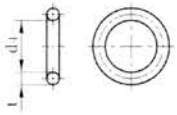

単位 mm

空気抜き用及び水抜き用ボルト b)			シールリング c)	
ねじの呼び	各部寸法		各部寸法	
d	B	L	t	d4
G 1	22	27	5.0	35
G 2	25	30	5.7	60
G 3	29	30	5.7	90

注 b)　栓には、シールリングをセットした空気抜き用及び水抜き用ボルトを取り付ける。
注 c)　シールリングの材質は、SBR とし、デュロメータ硬さ HA70、引張強さ 18 MPa 以上とする。

GX形用接合部品（呼び径500～600）

（株）クボタ

ＧＸ形 押輪

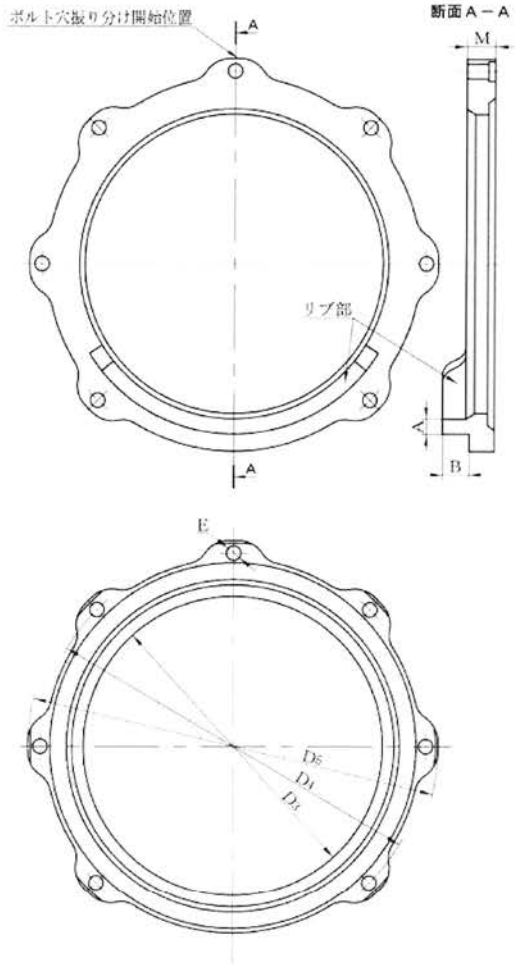

呼び径	組価格
D	接合セット
500	**56,540**
600	**63,090**

●上記の組価格には、押輪、ロックリング、ゴム輪、バックアップリング、SUS304 T頭ボルト・ナットの価格を含みます。

呼び径	本体価格
D	GX押輪
500	**27,460**
600	**31,970**

単位 mm

呼び径	各部寸法						ボルト穴		質量
D	D_3	D_4	D_5	A	B	M	E	数	(kg)
500	544.0	654	700	20	20	27	23	6 (1)	17.4
600	646.8	758	804	21	21	28	23	6 (1)	21.6

注記１　ボルト穴の配置は、表中の“数”欄の数値と（　）内の数値との合計数で上図の“ボルト穴振り分け開始位置”から均等に振り分けた後、“リブ部”に位置する（　）内の数値分を削除して行う。

ＧＸ形 切管用挿し口リング

（株）クボタ

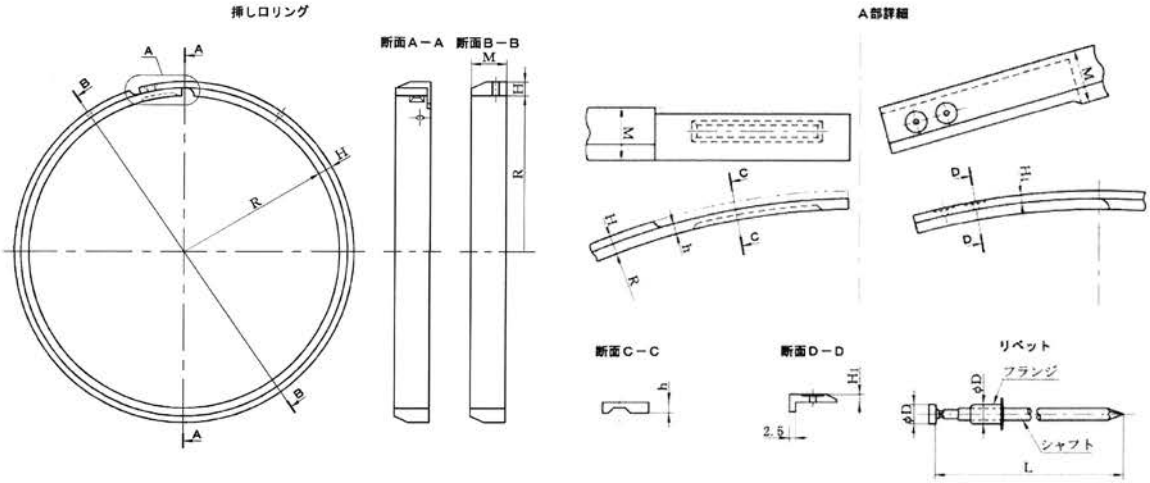

単位 mm

呼び径	価　格	挿し口リング						リベット	
		各　部　寸　法					質量	各部寸法	
D		R	H	M	H1	h	(kg)	D	L
500	**43,340**	259	7	20	3	4	1.53	3.2	38.5
600	**48,730**	310	7	20	3	4	1.83	3.2	38.5

切管挿し口

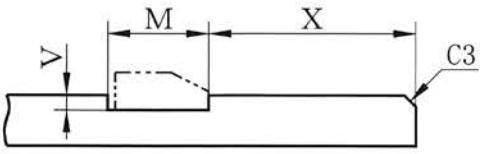

各部寸法及びその許容差

単位 mm

呼び径	各部寸法					
	M		V		X	
500・600	22	＋1.5 －0.5	3	＋1.0 －0.5	40	±2

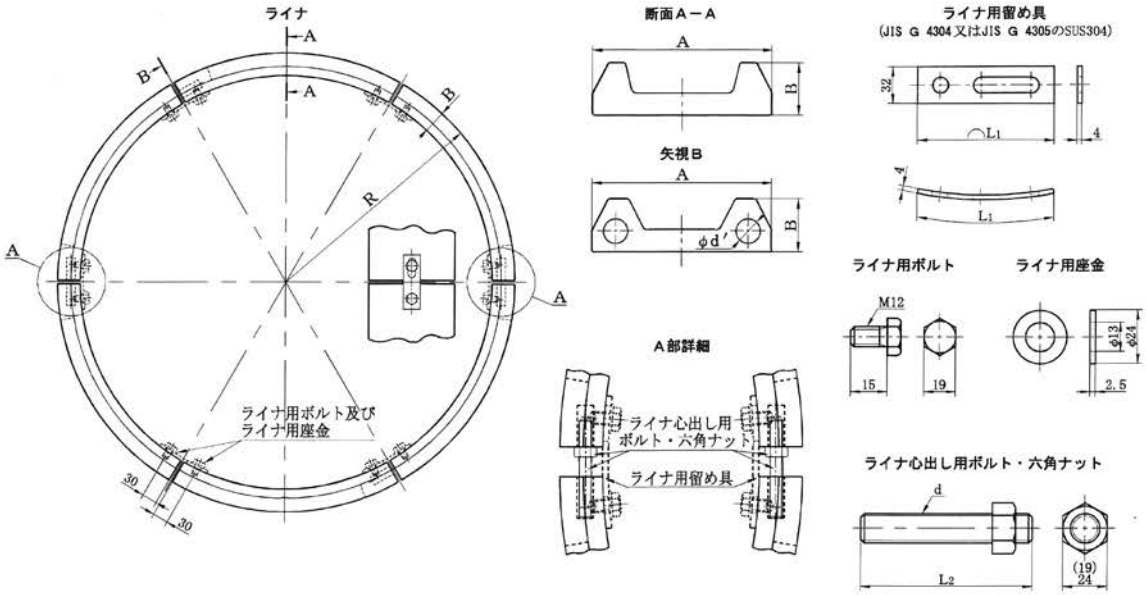

ライナの分割数及びライナ
端部の切り欠きの有無

呼び径500・600
（４分割・端部の切り欠き有り）

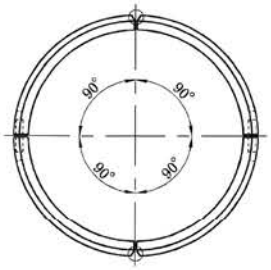

単位 mm

呼び径	組価格	ライナ					ライナ用留め具	ライナ心出し用ボルト･六角ナット	
		各部寸法				1セットの質量 (kg)	寸法	各部寸法	
D		A	B	d'	R		L1	d	L2
500	**50,970**	142.5	29	16	279	27.3	151	M12	85
600	**66,500**	143.0	30	16	330	34.8	151	M12	85

注記１　ライナ用ボルトの材質は、JIS G 4303、JIS G 4308、JIS G 4309の SUS304、SUS304J 3又は SUSXM 7とする。

注記２　ライナ用座金の材質は、JIS G 4303、JIS G 4304、JIS G 4305 のSUS304 とする。

注記３　ライナ心出し用ボルトの六角ナットの（　）内は M12、（　）のないものは M 16 の寸法を示す。

●上記の組価格には、以下の資材の価格を含みます。
ライナ心出し用ボルト・六角ナット：4（呼び径500・600）
ライナ用留め具：4（呼び径500・600）
ライナ用ボルト・座金：8（呼び径500・600）

ＧＸ形 ロックリング

（株）クボタ

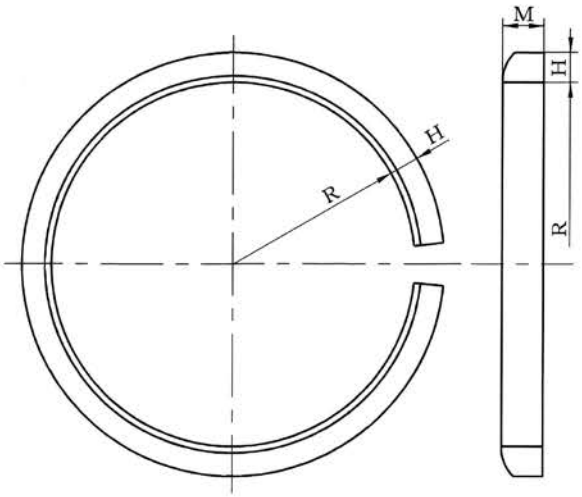

単位 mm

呼び径	価　格	各　部　寸　法			質　量
D		H	M	R	(kg)
500	**13,970**	17.5	25.0	262	4.75
600	**15,400**	17.5	25.0	310	5.68

ＧＸ形 ゴム輪

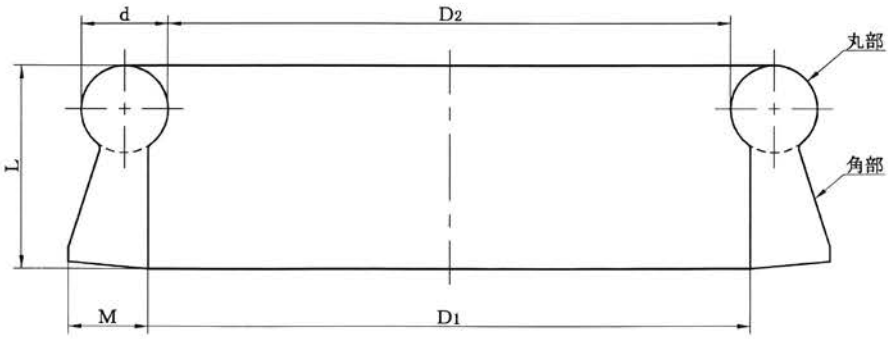

単位 mm

呼び径	価　格	各　部　寸　法				
D		D1	D2	d	L	M
500	**5,900**	518	507	24	56	22
600	**6,960**	620	609	24	56	22

ＧＸ形 バックアップリング

（株）クボタ

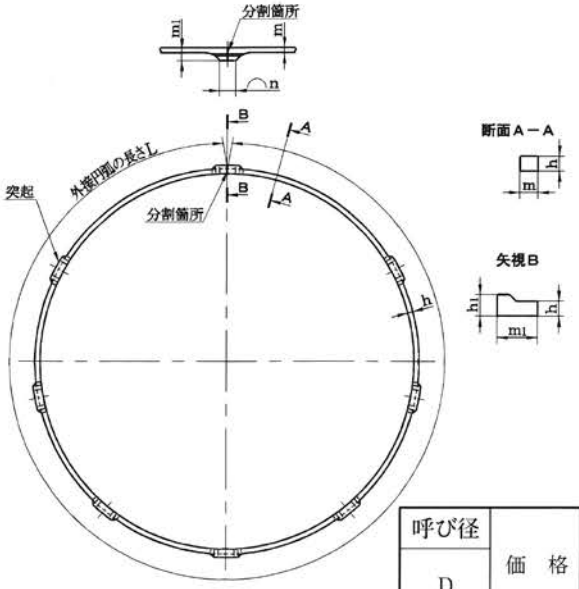

単位 mm

呼び径	価格	各部寸法						
D		h	h1	L	m	m1	n	突起の数
500	**7,810**	5	9.5	1680	7.5	18.5	24	6
600	**8,030**	5	9.5	2003	7.5	18.5	28	6

注記 外接円弧の長さＬは、断面A-A部での外接円弧の長さを示す。

ＧＸ形 Ｔ頭ボルト・ナット

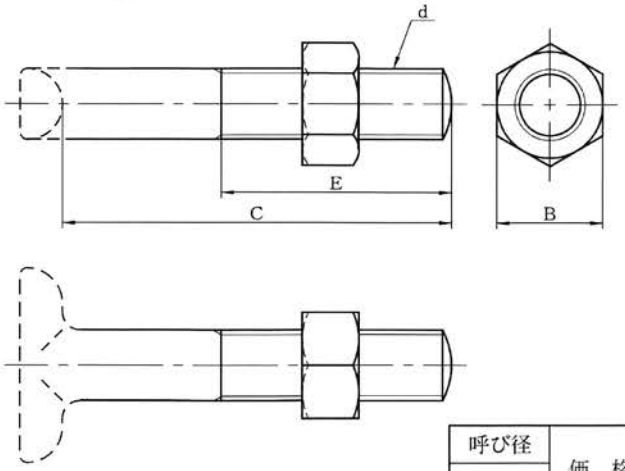

単位 mm

呼び径	価格（1本）	各部寸法				1セットの数
D		呼び d	B	C	E	
500	**1,930**	M20	30	120	90	6（14）
600	**1,930**	M20	30	120	90	6（14）

注記1 Ｔ頭部の形状は、規定しない。
注記2 ナットの形状は、破線の形状でもよい。
注記3 （ ）内の1セットの数は、栓に使用する場合を示す。

NS形　ダクタイル鋳鉄管　（E種管）

（株）クボタ

直管

プッシュオン継手

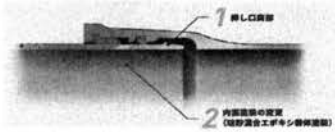

※使用設計水圧 1.3Mpa以下

	NS形E種	NS形3種	NS形E種	NS形3種	NS形E種	NS形3種
呼び径	75		100		150	
管厚(mm)	4.5	6.0	4.5	6.0	5.5	6.0
長さ(m)	4.0		4.0		5.0	
質量(kg)	44.4	59.0	56.5	75.7	118	133.0

※別途ポリエチレンスリーブの装着が必要です。

①挿し口突部　新たな形状の挿し口突部を開発。離脱防止機能は従来と変わらず3DkNを維持
②内面塗装の変更　内面粉体塗装における有機溶剤使用率を低減し、環境に優しい製品を実現

異形管

メカニカル継手

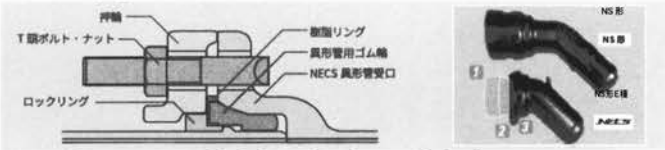

①ショートボディー化　ロックリングを外付けにしたことでショートボディー化
②受口を軽量化　受口フランジ形状を丸型から四角型に変更
③接合性の向上　挿入量の確認が不要になり、スピーディーな接合を実現

切管ユニット（N-Link+受挿し短管）

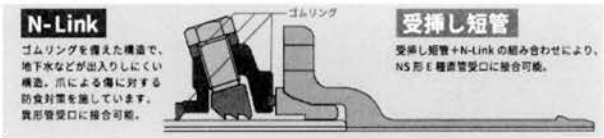

・切管ユニットにより溝加工なしで3DkN以上の離脱防止を確保

項目	仕様
口径	75,100,150mm
管長	75mm:4m、100mm:5m、150mm:5m
管厚	直管 75,100mm:4.5mm 150mm:5.5mm 異形管:8mm
継手性能	離脱防止性能:3DkN(D=呼び径:mm) 継手伸縮量:管長の±1% 許容曲げ角度:4°
外面塗装仕様	合成樹脂塗装
内面塗装仕様	直管:珪砂混合エポキシ粉体塗装 異形管:エポキシ樹脂粉体塗装

実績のある耐震型ダクタイル鉄管の特長を引き継いでおり、安全・安心な管路の構築が可能

地震に強いダクタイル鉄管の特徴

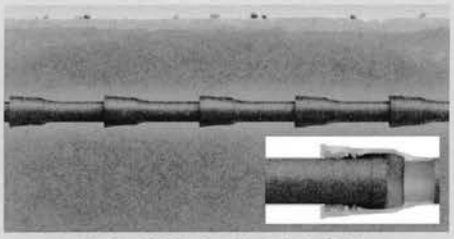

継手は伸縮が可能な中立状態

地震発生時

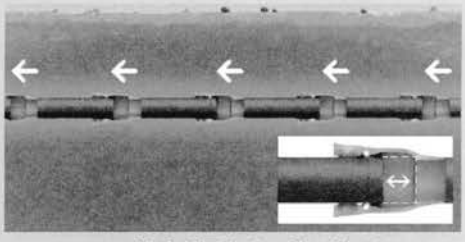

一つの継手が最大まで伸び出すと、
となりの管を引張り継手が伸び出す。
次々に継手が伸縮・屈曲し、
管路全体で地盤の変位を吸収する。

水圧や地震等による大きな力が作用しても材質劣化しない管材

ダクタイル鉄管は、管体の引張強さや伸びなど材質が長期間使用しても変化しません。

複数回の大地震にも耐える鎖構造管路

局所的に集中する地震時の地盤歪を複数の継手の伸縮・屈曲により吸収できるため、
管体自体が伸びたり、地盤の圧縮により座屈が生じることはなく、繰り返しの大地震にも耐えることができます。

NS形　ダクタイル鋳鉄管(E種管)

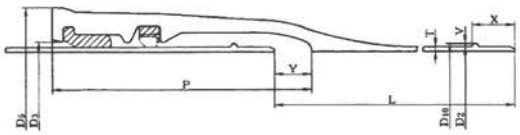

呼び径	価格	管厚	各部寸法						有効長	質量(kg)
D	E種	T	D_2	D_5	D_{10}	P	Y	X	L	1本あたり
75	22,650	4.5	93	156.1	98	199.5	45	33	4000	44.4
100(5m)	37,790	4.5	118	184.1	124	219.5	55	33	5000	68.8
150	64,350	5.5	169	239	175	238	60	33	5000	118

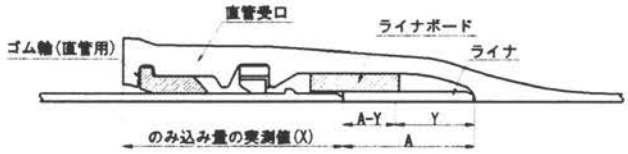

単位 mm

呼び径	ライナ幅	標準胴付寸法	継手の伸び
D	A	Y	(A-Y)
75	74	45	29
100(5m)	94	55	39
150	99	60	39

NS形　ダクタイル鋳鉄異形管(E種形)　継ぎ輪用

呼び径 75-100　　呼び径 150　　呼び径 75-100　　呼び径 150

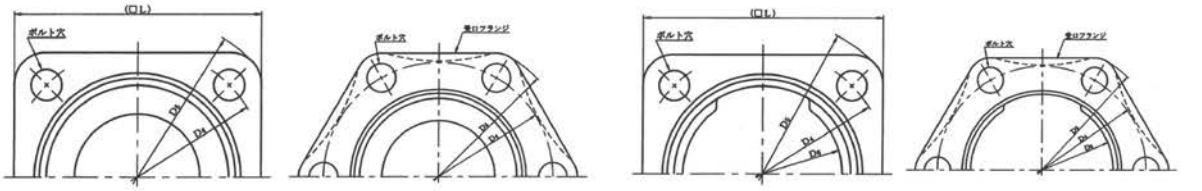

矢視A-A

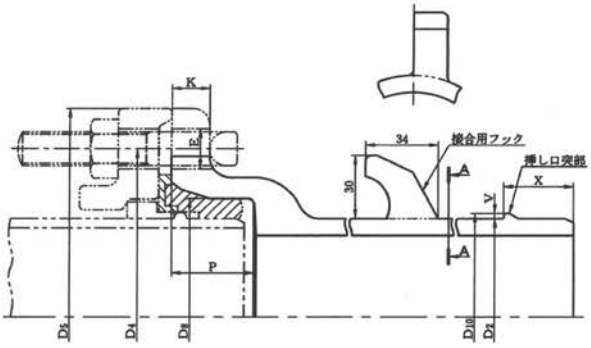

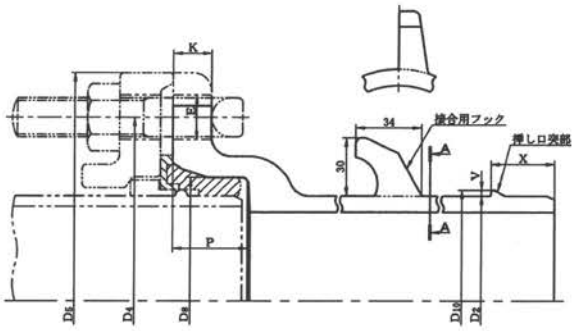

単位(mm)

呼び径	各部寸法						質量(kg)			ボルト穴	
D	D_2	D_5	P	K	X	□L	受口突部	挿し口突部	接合用フック	E	数
75	93	197	39	18	33	152	2.83	0.02	0.06	19	4
100	118	232	39	19	33	178	3.57	0.03	0.06	23	4
150	169	296	39	20	33	—	6.42	0.04	0.06	23	6

単位(mm)

呼び径	各部寸法							ボルト穴	
D	D_2	D_5	P	K	X	□L		E	数
75	93	197	39	18	33	152		19	4
100	118	232	39	19	33	178		23	4
150	169	296	39	20	33	—		23	6

NS形二受T字管（E種管）

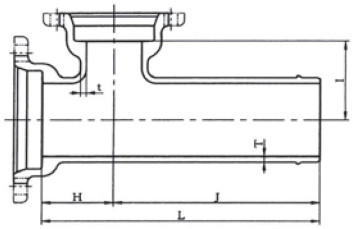

単位(mm)

呼び径		価格	管厚		各部寸法				質量(kg)
D	d	粉体	T	t	H	I	J	L	
75	75	17,930	8.0	8.0	120	100	290	410	12.6
100	75	21,640	8.0	8.0	120	110	290	410	15.2
100	100	24,050	8.0	8.0	140	110	310	450	16.9
150	75	32,010	8.5	8.0	140	155	290	430	23.3
150	100	36,290	8.5	8.0	160	155	310	470	25.5
150	150	40,220	8.5	8.5	190	160	310	500	30.0

NS形両受片落管（E種管）

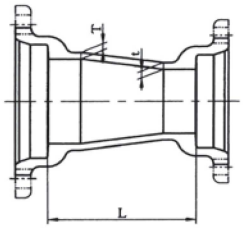

単位(mm)

呼び径		価格	管厚		有効長	質量(kg)
D	d	粉体	T	t	L	
100	75	16,020	8.0	8.0	180	9.55
150	100	21,480	8.5	8.0	180	14.5

NS形曲管90°（E種管）

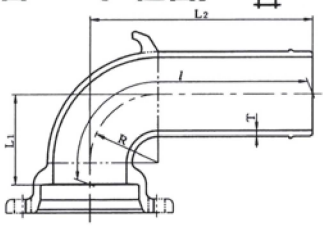

単位(mm)

呼び径	価格	管厚	各部寸法			管心長	質量(kg)
D	粉体	T	R	L_1	L_2	I	
75	14,100	8.0	70	100	290	360	8.41
100	19,460	8.0	95	130	310	399	11.6
150	32,300	8.5	145	180	380	498	21.8

NS形曲管45°（E種管）

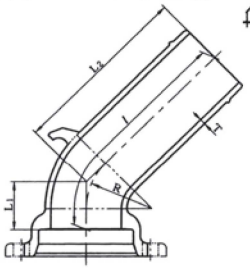

単位(mm)

呼び径	価格	管厚	各部寸法			管心長	質量(kg)
D	粉体	T	R	L_1	L_2	I	
75	11,920	8.0	70	60	250	307	7.60
100	15,840	8.0	95	70	260	326	10.1
150	25,770	8.5	145	100	290	384	18.3

NS形曲管221/2°（E種管）

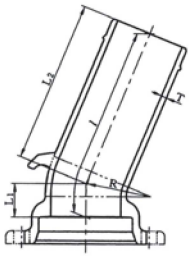

単位(mm)

呼び径	価格	管厚	各部寸法			管心長	質量(kg)
D	粉体	T	R	L_1	L_2	I	
75	11,250	8.0	70	50	230	280	7.18
100	14,720	8.0	95	50	240	290	9.38
150	23,380	8.5	145	70	260	329	16.6

NS形曲管11 1/4°（E種管）

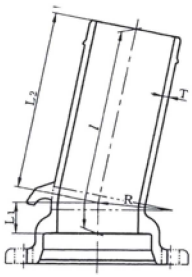

単位(mm)

呼び径	価格	管厚	各部寸法			管心長	質量(kg)
D	粉体	T	R	L_1	L_2	I	
75	11,020	8.0	70	40	230	270	7.03
100	14,110	8.0	95	40	230	270	9.00
150	21,400	8.5	145	50	250	300	15.7

NS形曲管5 5/8°（E種管）

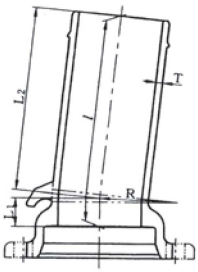

単位(mm)

呼び径	価格	管厚	各部寸法			管心長	質量(kg)
D	粉体	T	R	L_1	L_2	I	
75	11,020	8.0	70	40	230	270	7.03
100	14,110	8.0	95	40	230	270	9.00
150	21,270	8.5	145	40	240	280	15.1

NS形両受曲管45°（E種管）

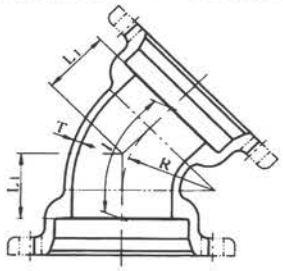

単位(mm)

呼び径	価格	管厚	各部寸法		管心長	質量(kg)
D	粉体	T	R	L_1	l	
75	14,650	8.0	70	60	117	7.45
100	19,340	8.0	95	70	136	9.83
150	30,350	8.5	145	100	194	18.8

NS形両受曲管22 1/2°（E種管）

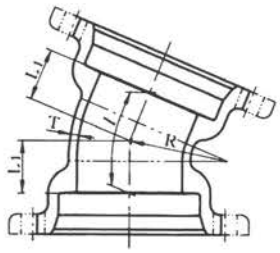

単位(mm)

呼び径	価格	管厚	各部寸法		管心長	質量(kg)
D	粉体	T	R	L_1	l	
75	14,140	8.0	70	50	100	7.18
100	17,920	8.0	95	50	100	9.11
150	27,590	8.5	145	70	139	17.1

NS形浅層埋設形フランジ付きT字管（E種管）（空気弁用・消火栓用）

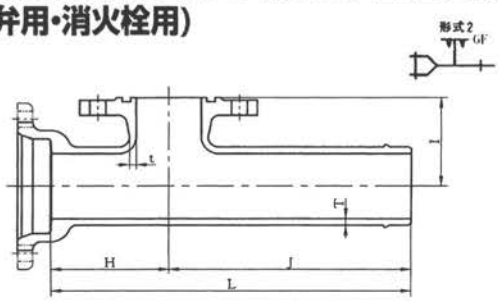

単位(mm)

呼び径		価格	管厚		各部寸法				質量(kg)
D	d	粉体	T	t	H	l	J	L	
75	75	23,820	8.0	8.0	160	105	290	450	14.2
100	75	28,340	8.0	8.0	160	120	290	450	16.9
150	75	37,030	8.5	8.0	160	170	290	450	25.0

NS形継ぎ輪（E種管）

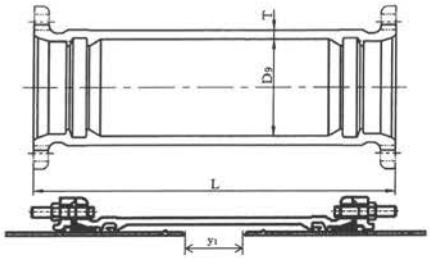

単位(mm)

呼び径	価格	管厚	各部寸法		継ぎ輪の標準嵌付寸法	質量(kg)
D	粉体	T	D_9	L	y1	
75	31,560	11	117	440	185	15.9
100(5m)	41,720	11	145	470	200	20.7
150	48,160	12	196	490	235	34.2

NS形帽（E種管）

呼び径 75・100

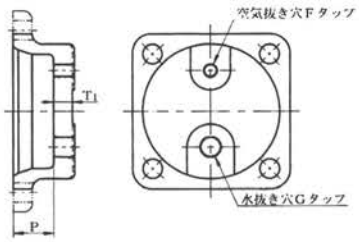

空気抜き用及び水抜き用ボルト
（JIS G 4303 の SUS304）

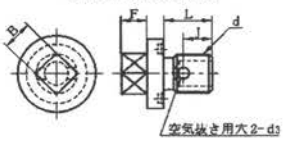

シールリング

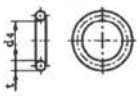

単位(mm)

空気抜き用及び水抜き用ボルト						シールリング	
ねじの呼び	各部寸法					各部寸法	
d	B	F	J	L	D_3	t	D_4
G1/4	12	10	16.5	21	4	5	19
G1/2	14	12	16.5	22	6	5	21

注記　シーリングの材質は、SBRとし、デュロメータ硬さはHA70、引張強さ18MPa以上とする。

呼び径 150

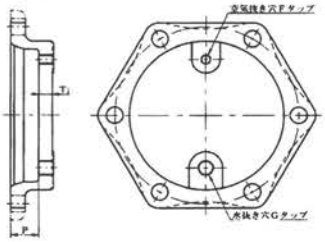

単位(mm)

呼び径	価格	各部寸法		管心長		質量(kg)
D	粉体	T_1	P	F	G	
75	15,220	18	39	G1/4	G1/2	3.70
100	18,510	18	39	G1/4	G1/2	4.98
150	23,910	18	39	G1/4	G1/2	9.28

注記1　この帽の最大使用静水圧は、0.75MPaとする。
注記2　Gの記号はJIS B 0202の管用平行ねじとする。
なお、帽には、シーリングをセットした空気抜き用及び水抜き用ボルトを取り付ける。

NS形短管1号（E種管）（形式2）

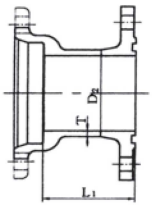

単位(mm)

呼び径	価格	管厚	外径	有効長	質量(kg)
D	粉体	T	D_2	L_1	7.5K
75	14,080	8.0	93	125	8.40
100	17,440	8.0	118	125	10.4
150	24,160	8.5	169	125	16.3

NS形短管2号（E種管）（形式2）

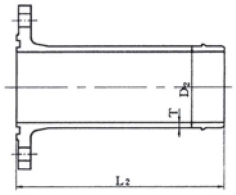

単位(mm)

呼び径	価格	管厚	外径	有効長	質量(kg)
D	粉体	T	D_2	L_2	7.5K
75	13,860	8.0	93	300	8.26
100	17,440	8.0	118	300	10.4
150	22,660	8.5	169	300	15.3

NS形ダクタイル鋳鉄管（E種管）用接合部品
NS形押輪（E種管）
呼び径 75・100

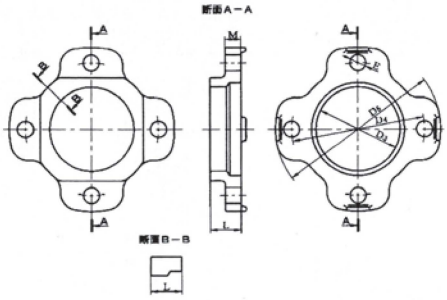

単位(mm)

呼び径	価格（組）	価格（本体）	各部寸法 D_3	D_4	D_5	M	L	ボルト穴 E	数	質量(kg)
75	7,760	2,700	101	159	197	19	32	19	4	2.53
100	10,000	3,330	127	186	232	20	33	23	4	3.01
150	13,750	5,010	178	250	296	21	38	23	6	5.18

呼び径 150

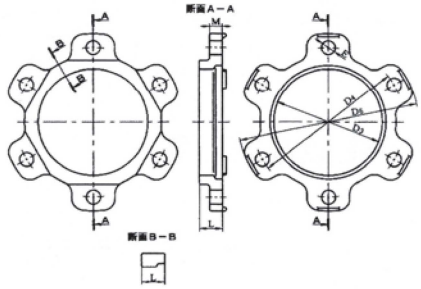

単位(mm)

呼び径	許容差 D_3	D_4	D_5	質量
75・100	±1	±1.5	＋規定せず −2%	＋規定せず −8%
150	±1	±1.5	＋規定せず −2%	＋規定せず −8%

NS形ゴム輪（直管用）（E種管）

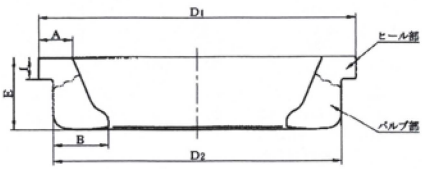

単位(mm)

呼び径	価格	各部寸法 D_1	D_2	A	B	E	I
75	1,080	127.6	117.6	11.8	19.4	25.2	7.5
100	1,220	159.3	147.3	12.7	21.9	26.5	10.0
150	1,770	215	203	15.3	23.9	31.1	11.5

NS形ゴム輪（異形管用）（E種管）

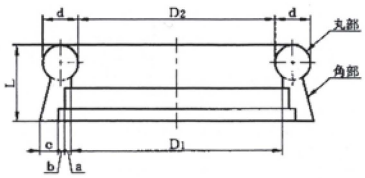

単位(mm)

呼び径	価格	各部寸法 D_1	D_2	a	b	d	e	L
75	1,320	93	86.3	3	3	16.2	8.5	35.3
100	1,550	116	109.3	3	3	16.2	8.5	35.7
150	1,810	165	158.3	3	3	16.2	8.5	35.7

切管ユニット

NS形N-Link（E種管）
呼び径75・100　　呼び径150

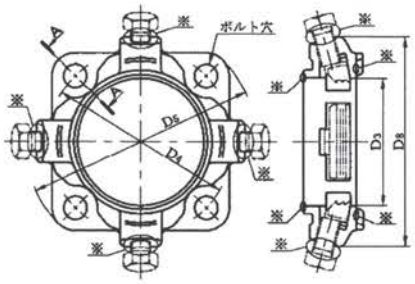

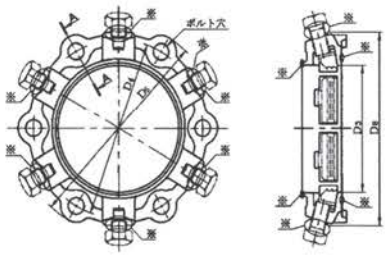

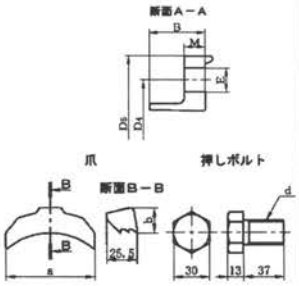

単位(mm)

呼び径	価格（組）	価格（本体）	本体 各部寸法 D_3	D_4	D_5	D_8	B	M	ボルト穴 E	数	質量(kg)	爪 各部寸法 a	b	1セットの数	押しボルト ボルトの呼び d	1セットの数
75	12,520	9,230	101	159	197	184	52	19	19	4	2.80	62	21	4	M20	4
100	14,950	10,590	127	186	232	209	53	20	23	4	3.51	75	21	4	M20	4
150	20,570	14,470	178	250	296	265	57	21	23	6	6.00	76.5	21.8	6	M20	6

注記1　爪の材質は、JIS G 5502のFCD450-10とし、適切な熱処理を施す。
なお、爪は、ゴムなどの適切な方法によって溝部に取り付ける。
注記2　押しボルトの材質は、JIS G 4303、JIS G 4308、JIS G 4309のSUS304、SUS304J3又はSUSMX7とする。
注記3　図中の※部は適切な方法によって爪部の腐食を防ぐため、地下水などが用意に浸入しない対策を施す。この場合、対策ごとに接合部（接合した状態）に静水頭1.3m以上を負荷した状態で5分間保持した後、水が内部に浸入していないことを目視で確認する。

NS形受挿し短管（E種管）

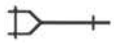

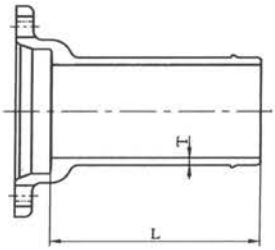

単位(mm)

呼び径 D	価格 粉体	管厚 T	有効長 L	質量(kg)
75	12,830	8.0	240	6.52
100(5m)	15,680	8.0	260	8.74
150	22,650	8.5	285	15.20

NS形T頭ボルト・ナット（E種管）

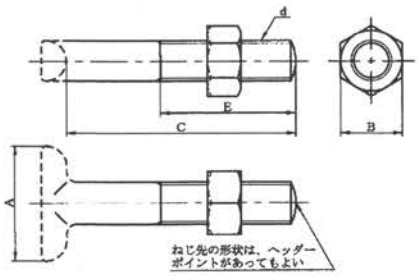

単位(mm)

呼び径	各部寸法 ボルトの呼び d	A	B	C	E	1セットの数	価格（1本）
75	M16	38	24	85	55	4	1,050
100	M20	55	30	85	55	4	1,470
150	M20	55	30	85	55	6	1,470

注記1　T頭部の形状は、規定しない。また、ねじ先の形状は平先でもよい。
注記2　ナットの形状は、破線の形状でもよい。
注記3　ナットの厚さは、JISB1181の附属書JA（規定）の並以上の1種又は2種とする。

NS形ライナ（E種管）

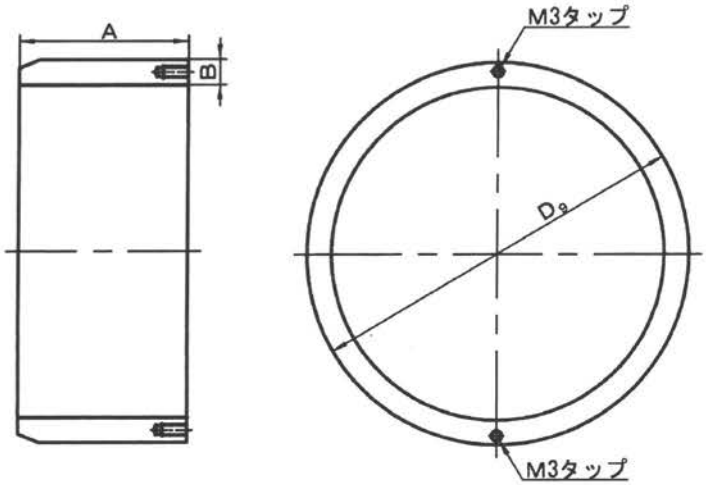

単位(mm)

呼び径	価格	各部寸法			質量 (kg)
		D9	A	B	
75	4,430	93.0	74	6.0	0.78
100(5m)	6,420	118.0	94	6.0	1.41
150	8,570	169.0	99	6.5	2.20

注記1　ライナの端面には、タップあなを設けてもよいものとします。この場合、タップあなは、2箇所以内とし、エポキシ樹脂で充填します。なお、図は、タップあなを2箇所に設ける場合の一例を示します。

注記2　本価格にはライナボードを含みます。

NS形ライナボード（E種管）

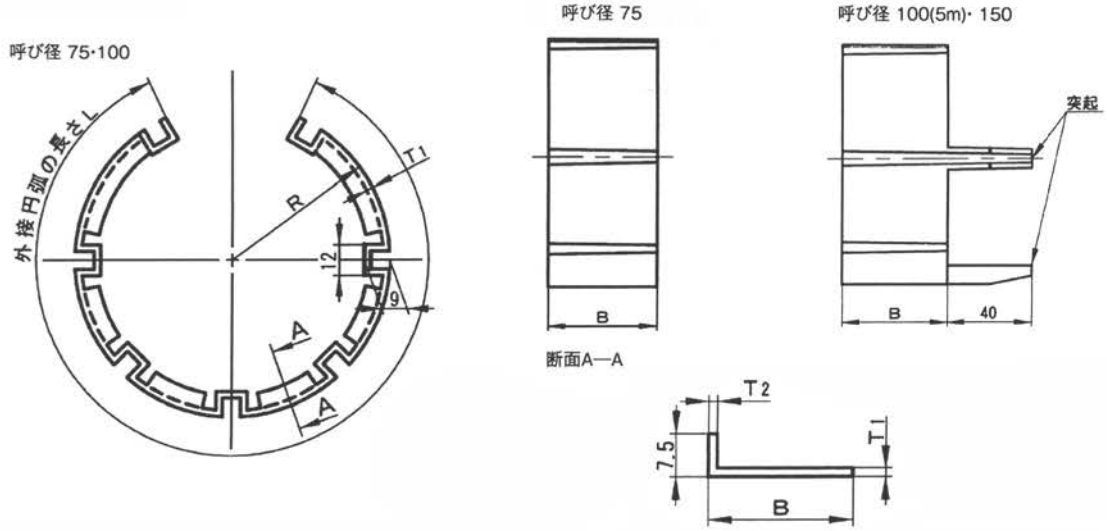

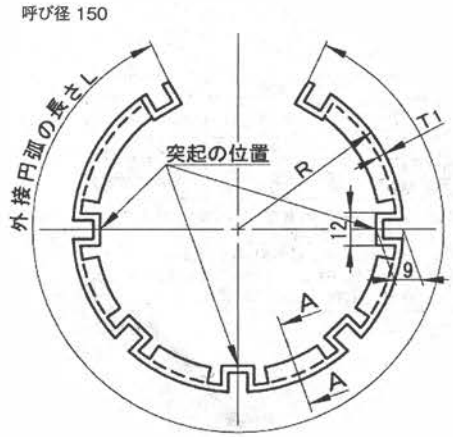

単位(mm)

呼び径	価格	各部寸法				
		R	B	L	T_1	T_2
75	960	60.0	50	307	1.5	1.5
100(5m)	1,210	74.0	50	389	1.5	1.5
150	1,330	99.5	50	549	1.5	1.5

NS形ロックリング（直管用・継ぎ輪用）（E種管）

呼び径 75・100

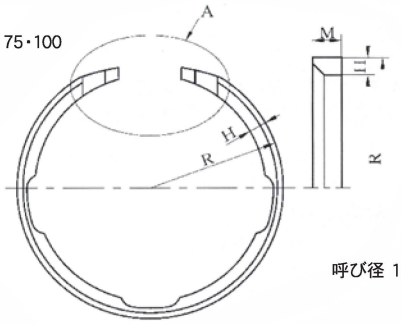

単位(mm)

呼び径	価格	各部寸法			質量(kg)
		H	M	R	
75	3,950	8	15	54.5	0.154
100	5,430	8	15	68.0	0.225
150	4,660	9	15	93.5	0.354
※呼び径75・100はGX形ロックリングとなります。					

呼び径 150

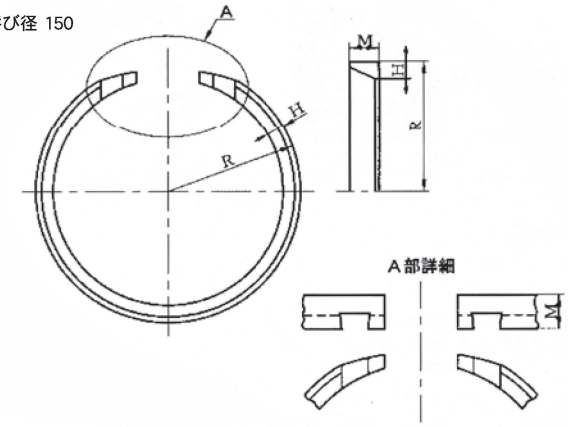

NS形ロックリング（異形管用）（E種管）

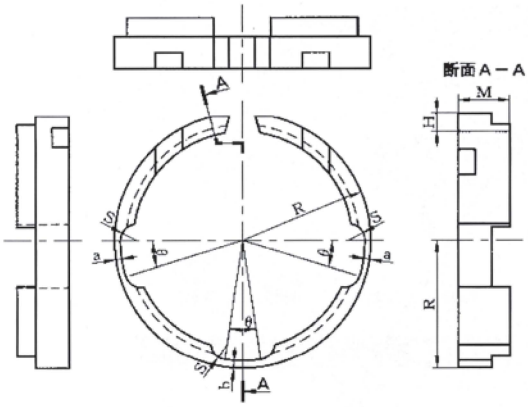

単位(mm)

呼び径	価格	各部寸法							質量(kg)
		H	M	R	a	b	S	θ(度)	
75	2,740	8	19	54.5	2.0～2.5	2.5～3.2	7	17	0.186
100	3,520	9	19	68.0	2.9～3.5	3.5～4.2	7	17	0.274
150	4,190	9	19	93.5	2.9～3.5	3.5～4.2	7	12	0.415

NS形樹脂リング（異形管用）（E種管）

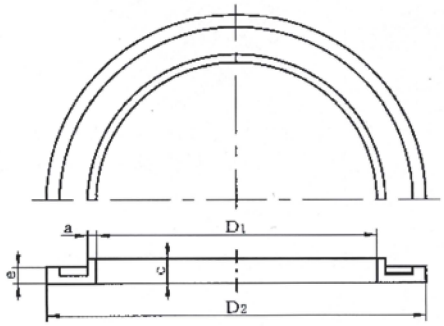

単位(mm)

呼び径	各部寸法				
	D_1	D_2	a	c	e
75	101	136.5	3	9	5.2
100	126	159.5	3	9	5.2
150	177	214.5	3	9	5.2

NS形ダクタイル鋳鉄管（寸法図）

（株）クボタ

呼び径 500～1000

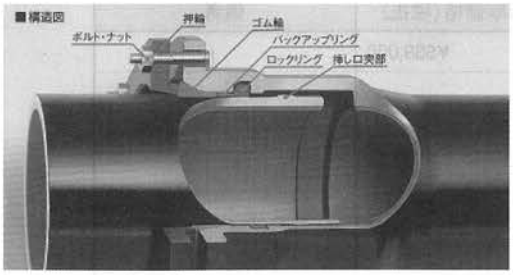

ロックリングなどが改良された新型のメカニカルタイプの離脱防止機構付き継手です。
大きな伸縮量（管長の±1%)と屈曲角を持ち、限界まで伸び出した時には確実な離脱防止を発揮します。

直部

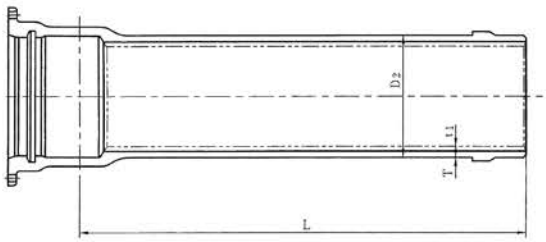

接合部

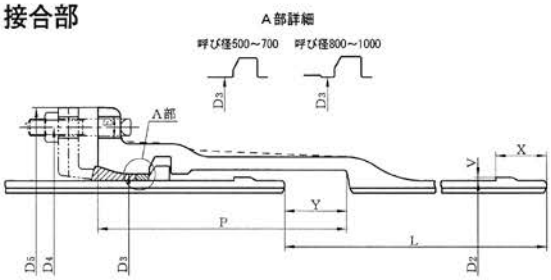

単位：mm

呼び径	管厚	外径	各部寸法								ボルトの数	有効長	質量(kg)				モルタルライニング(参考)			呼び径
D	T DS	D_2	D_3	D_4	D_5	E	P	V	X	Y		L	受口突部	挿し口突部	鉄部 直部1m	鉄部 1本当たり	厚さ t_1	質量(kg) 直部1m	質量(kg) 1本当たり	D
500	8.5	528.0	544.0	654	700	23	295	4	60	75	14	6000	110	0.956	99.19	699	6	22.76	135	500
600	10.0	630.8	646.8	758	804	23	295	4	60	75	14	6000	132	1.14	139.45	959	6	27.27	162	600
700	11.0	733.0	753.0	876	930	27	332	6	80	75	16	6000	184	2.49	178.40	1240	8	42,28	251	700
800	12.0	836.0	856.0	985	1039	27	340	6	80	75	20	6000	231	2.84	222.11	1550	8	48.32	286	800
900	13.0	939.0	959.0	1098	1164	33	340	6	80	75	20	6000	282	3.18	270.40	1890	8	54.35	322	900
1000	14.5	1041.0	1061.0	1207	1273	33	348	6	80	80	20	6000	336	6.46	334.34	2320	10	75.25	445	1000

備考 1. 受口突部、挿し口突部及び直部1mの質量は、有効数字に丸めたので、その総和である1本当たりの質量とは必ずしも一致しない。
2. 受口外面の形状は、破線の形状でもよい。
3. 挿し口突部の形成は、溶接、鋳出し等適切な方法で行わなければならない。この場合、離脱防止力は、3DkN(Dは、呼び径mm)以上であること。

呼び径	NS形S種管				
	質量(kg)	内面モルタルライニング		内面粉体塗装	
		t価(円/t)	単価(円/本)	t価(円/t)	単価(円/本)
500	699	585,000	408,920	678,000	473,920
600	959	548,000	525,530	640,000	613,760
700	1240	532,000	659,680	625,000	775,000
800	1550	532,000	824,600	625,000	968,750
900	1890	482,000	910,980	573,000	1,082,970
1000	2320	482,000	1,118,240	573,000	1,329,360

●直管価格には、ゴム輪(直管用)・ロックリング・ロックリング心出し用ゴムの価格を含みます。
●受注生産品となります。

NS形異形管(寸法詳細)

（株）クボタ

呼び径500～1000

NS形異形管（継ぎ輪除く）は、伸縮性、可とう性をもたない
メカニカルタイプの離脱防止機構継手になります。

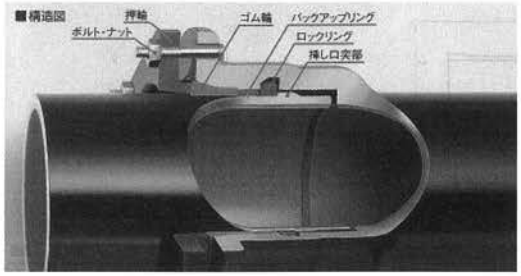

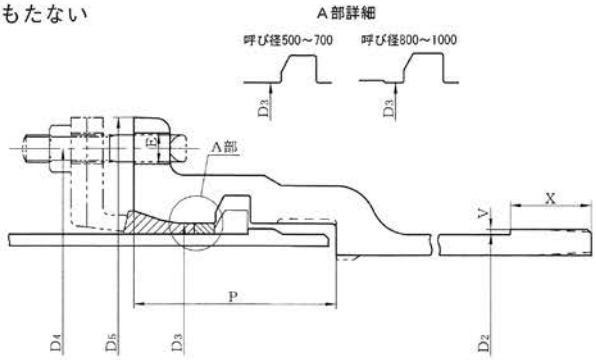

単位：mm

呼び径	外径	各部寸法							ボルトの数	質量(kg)	
D	D_2	D_3	D_4	D_5	E	P	V	X		受口突部	挿し口突部
500	528.0	544.0	654	700	23	151	4	60	14	86.2	2.87
600	630.8	646.8	758	804	23	151	4	60	14	105	3.42
700	733.0	753.0	876	930	27	187	6	80	16	157	7.97
800	836.0	856.0	985	1039	27	195	6	80	20	191	9.08
900	939.0	959.0	1098	1164	33	195	6	80	20	229	10.2
1000	1041.0	1061.0	1207	1273	33	202	6	80	20	270	11.2

1. 受口内面の形状は、破線の形状でもよい。
2. 管内面の形状は、破線の形状でもよい。
3. 挿し口部の形状は、破線の形状でもよい。この場合、管端部の厚さは管厚以上とする。

NS形三受十字管

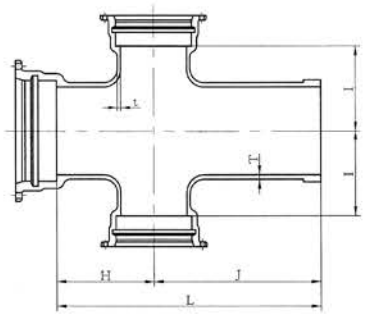

単位：mm

呼び径		価格	管厚		各部寸法				質量(kg)
D	d	粉体	T	t	H	I	J	L	
500	400	**770,450**	15	14	480	460	850	1330	445
600	400	**940,660**	16	14	550	530	920	1470	561
700	500	**1,389,100**	17	15	620	600	980	1600	823
800	600	**1,737,020**	18	16	690	670	1030	1720	1040
900	700	**2,349,830**	19	17	770	750	1090	1860	1370

※異形管価格には受口分の付属品、接合部品価格を含みます。
※受注生産品となります。

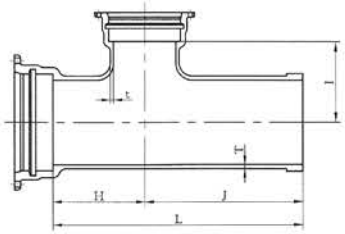

単位：mm

呼び径		価格	管厚		各部寸法				質量 (kg)
D	d	粉体	T	t	H	I	J	L	
500	350	**572,180**	15	13.0	480	460	850	1330	371
	400	**592,660**	15	14.0	480	460	850	1330	382
	450	**607,050**	15	14.5	480	460	850	1330	391
	500	**673,740**	15	15.0	480	460	850	1330	429
600	400	**746,490**	16	14.0	550	530	920	1470	497
	450	**759,580**	16	14.5	550	530	920	1470	505
	500	**826,270**	16	15.0	550	530	920	1470	543
	600	**864,400**	16	16.0	550	530	920	1470	569
700	450	**1,014,400**	17	14.5	620	600	980	1600	675
	500	**1,081,090**	17	15.0	620	600	980	1600	713
	600	**1,117,920**	17	16.0	620	600	980	1600	738
	700	**1,231,040**	17	17.0	620	600	980	1600	799
800	500	**1,327,140**	18	15.0	690	670	1030	1720	880
	600	**1,363,970**	18	16.0	690	670	1030	1720	905
	700	**1,475,790**	18	17.0	690	670	1030	1720	965
	800	**1,563,240**	18	18.0	690	670	1030	1720	1010
900	600	**1,508,410**	19	16.0	600	690	940	1540	969
	700	**1,809,560**	19	17.0	770	750	1090	1860	1170
	800	**1,891,710**	19	18.0	770	750	1090	1860	1210
	900	**1,990,380**	19	19.0	770	750	1090	1860	1260
1000	600	**1,816,070**	20	16.0	680	770	990	1670	1180
	800	**2,211,340**	20	18.0	840	820	1140	1980	1430
	1000	**2,416,840**	20	20.0	840	820	1140	1980	1540

※異形管価格には受口分の付属品、接合部品価格を含みます。
※受注生産品となります。

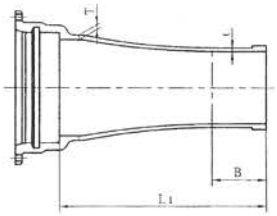

単位：mm

呼び径		価格	管厚		各部寸法		質量 (kg)
D	d	粉体	T	t	B	L_1	
500	250	**311,130**	15	12.0	200	810	177
	300	**322,570**	15	12.5	200	810	185
	350	**336,870**	15	13.0	220	830	195
	400	**354,030**	15	14.0	220	830	207
	450	**372,620**	15	14.5	230	840	220
600	300	**382,670**	16	12.5	200	820	224
	350	**396,970**	16	13.0	220	840	234
	400	**414,130**	16	14.0	220	840	246
	450	**429,860**	16	14.5	230	850	257
	500	**449,880**	16	15.0	230	850	271
700	400	**603,820**	17	14.0	220	1050	355
	450	**623,840**	17	14.5	230	1060	369
	500	**646,720**	17	15.0	230	1060	385
	600	**691,050**	17	16.0	230	1060	416
800	450	**747,170**	18	14.5	230	1070	435
	500	**768,620**	18	15.0	230	1070	450
	600	**810,090**	18	16.0	230	1070	479
	700	**867,290**	18	17.0	240	1080	519
900	500	**925,250**	19	15.0	230	1080	526
	600	**964,670**	19	16.0	230	1080	553
	700	**1,018,690**	19	17.0	240	1090	590
	800	**1,071,250**	19	18.0	240	1090	626
1000	600	**1,120,180**	20	16.0	230	1100	641
	700	**1,171,280**	20	17.0	240	1110	676
	800	**1,219,460**	20	18.0	240	1110	709
	900	**1,286,620**	20	19 0	260	1130	755

※異形管価格には受口分の付属品、接合部品価格を含みます。
※受注生産品となります。

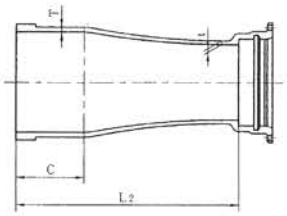

単位：mm

呼び径		価格	管厚		各部寸法		質量 (kg)
D	d	粉体	T	t	C	L2	
500	250	**195,360**	15	12.0	230	800	130
	300	**233,240**	15	12.5	230	810	145
	350	**254,940**	15	13.0	230	810	156
	400	**286,860**	15	14.0	230	820	174
	450	**311,000**	15	14.5	230	830	189
600	300	**268,990**	16	12.5	230	810	170
	350	**290,690**	16	13.0	230	810	181
	400	**319,750**	16	14.0	230	820	197
	450	**343,890**	16	14.5	230	830	212
	500	**424,100**	16	15.0	230	840	256
700	400	**416,990**	17	14.0	240	1030	265
	450	**443,990**	17	14.5	240	1040	282
	500	**528,490**	17	15.0	240	1050	329
	600	**598,600**	17	16.0	240	1060	375
800	450	**495,470**	18	14.5	240	1040	318
	500	**578,540**	18	15.0	240	1050	364
	600	**645,790**	18	16.0	240	1060	408
	700	**795,440**	18	17.0	240	1070	489
900	500	**661,000**	19	15.0	260	1070	413
	600	**725,190**	19	16.0	260	1080	454
	700	**874,350**	19	17.0	260	1090	533
	800	**999,660**	19	18.0	260	1100	599
1000	600	**793,810**	20	16.0	260	1080	501
	700	**938,590**	20	17.0	260	1090	577
	800	**1,059,520**	20	18.0	260	1100	640
	900	**1,198,270**	20	19.0	260	1110	713

※異形管価格には受口分の付属品、接合部品価格を含みます。
※受注生産品となります。

NS形90° 曲管

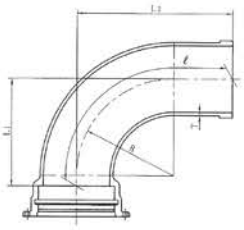

単位：mm

呼び径	価格	管厚	各部寸法			管心長	質量 (kg)
D	粉体	T	R	L_1	L_2	ℓ	
500	**469,860**	15	485	555	805	1152	288
600	**630,060**	16	580	655	900	1306	397
700	**925,570**	17	680	760	1050	1518	580
800	**1,206,200**	18	775	855	1160	1682	756
900	**1,646,490**	19	870	955	1405	1987	1020
1000	**2,038,520**	20	965	1050	1515	2151	1270

※受注生産品となります。

NS形45° 曲管

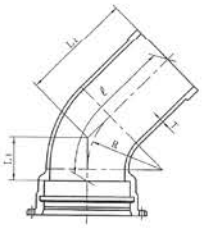

単位：mm

呼び径	価格	管厚	各部寸法			管心長	質量 (kg)
D	粉体	T	R	L_1	L_2	ℓ	
500	**347,920**	15	485	275	520	774	223
600	**447,150**	16	580	315	560	850	296
700	**662,970**	17	680	365	655	991	436
800	**846,620**	18	775	400	705	1072	555
900	**1,156,120**	19	870	445	895	1303	751
1000	**1,407,920**	20	965	485	950	1393	920

※異形管価格には受口分の付属品、接合部品価格を含みます。
※受注生産品となります。

NS形22$^{1}/_{2}$° 曲管

（株）クボタ

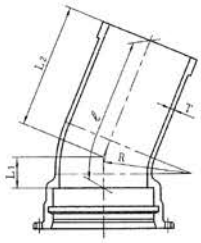

単位：mm

呼び径	価格	管厚	各部寸法			管心長	質量 (kg)
D	粉体	T	R	L_1	L_2	ℓ	
500	**349,220**	15	485	170	615	783	224
600	**436,750**	16	580	190	625	812	288
700	**652,570**	17	680	215	750	962	428
800	**837,520**	18	775	235	820	1051	548
900	**1,114,890**	19	870	255	975	1226	720
1000	**1,357,380**	20	965	275	1040	1310	882

※受注生産品となります。

NS形11$^{1}/_{4}$° 曲管

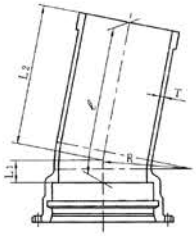

単位：mm

呼び径	価格	管厚	各部寸法			管心長	質量 (kg)
D	粉体	T	R	L_1	L_2	ℓ	
500	**350,520**	15	485	170	615	785	225
600	**435,450**	16	580	190	620	810	287
700	**651,270**	17	680	215	745	960	427
800	**838,820**	18	775	235	820	1055	549
900	**1,114,890**	19	870	255	970	1224	720
1000	**1,357,380**	20	965	275	1035	1309	882

※異形管価格には受口分の付属品、接合部品価格を含みます。
※受注生産品となります。

NS形5 5/8°曲管

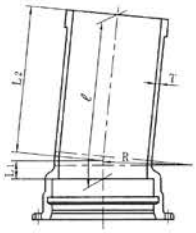

単位：mm

呼び径	価格	管厚	各部寸法			管心長	質量
D	粉体	T	R	L_1	L_2	ℓ	(kg)
500	**350,520**	15	485	170	615	785	225
600	**435,450**	16	580	190	620	810	287
700	**651,270**	17	680	215	745	960	427
800	**838,820**	18	775	235	820	1055	549
900	**1,114,890**	19	870	255	970	1225	720
1000	**1,357,380**	20	965	275	1035	1310	882

※受注生産品となります。

NS形両受曲管

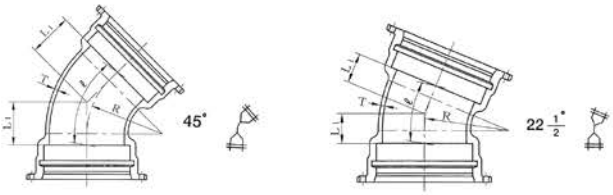

単位：mm

呼び径	価格(45°)	価格(22½°)	管厚	45°				22½°			
				各部寸法		管心長	質量	各部寸法		管心長	質量
D	粉体	粉体	T	R	L_1	ℓ	(kg)	R	L_1	ℓ	(kg)
500	**556,670**	**558,750**	15	485	275	529	264	485	170	338	231
600	**715,440**	**698,800**	16	580	315	605	344	580	190	377	293
700	**1,060,750**	**1,044,110**	17	680	365	701	506	680	215	427	431
800	**1,354,590**	**1,340,030**	18	775	400	767	636	775	235	466	536
900	**1,849,790**	**1,783,820**	19	870	445	853	793	870	255	506	656
1000	**2,252,670**	**2,171,810**	20	965	485	928	966	965	275	545	790

※異形管価格には受口分の付属品、接合部品価格を含みます。
※受注生産品となります。

NS形フランジ付きT字管（空気弁用･消火栓用･人孔用）

形式２

（株）クボタ

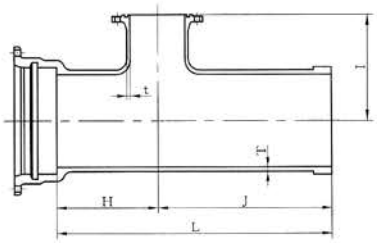

単位：mm

呼び径		価格	管厚		各部寸法				質量(kg)			
									形式２			
D	d	粉体	T	t	H	I	J	L	7.5K	10K	16K	20K
500	75	**393,050**	15	10	230	360	560	790	231	229	230	230
	100	**396,010**	15	10	230	400	560	790	233	231	232	232
600	75	**486,040**	16	11	240	410	570	810	293	291	292	292
	100	**489,000**	16	11	240	450	570	810	295	293	294	294
700	75	**672,870**	17	12	260	480	580	840	400	399	400	400
	100	**674,400**	17	12	260	480	580	840	401	400	401	401
800	75	**830,520**	18	13	270	520	590	860	490	489	489	490
	100	**832,050**	18	13	270	520	590	860	491	489	491	491
	600	**1,330,460**	18	16	690	670	1030	1720	838	838	874	885
900	100	**1,049,770**	19	14	300	590	620	920	608	606	607	608
	600	**1,482,670**	19	16	600	690	940	1540	903	903	939	950
1000	150	**1,257,840**	20	15	320	640	640	960	732	731	733	734
	600	**1,811,920**	20	16	680	770	990	1670	1110	1110	1150	1160

備考 1. dの呼び径75及び100は、空気弁用及び消火栓用の管とする。
2. dの呼び径600を空気弁用及び消火栓用に使用する場合は、人孔ふたを用いる。

※異形管価格には受口分の付属品、接合部品価格を含みます。
※受注生産品となります。

NS形短管1号

形式2

（株）クボタ

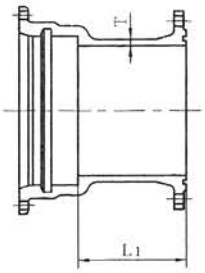

単位：mm

呼び径	価格	管厚	有効長	質量（kg）			
				形式2			
D	粉体	T	L_1	7.5K	10K	16K	20K
500	**256,020**	15.0	170	147	143	171	180
600	**326,750**	16.0	250	198	199	234	246
700	**459,770**	17.0	250	274	277	323	367
800	**573,520**	18.0	250	339	340	405	486
900	**711,620**	19.0	250	411	406	482	582
1000	**840,110**	20.0	250	483	482	589	—

※受注生産品となります。
※上記価格はフランジが形式2（GF形）・7.5Kの場合の価格です。

NS形短管2号

形式2

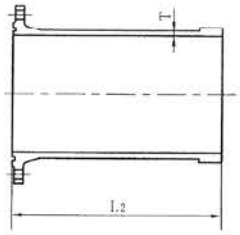

単位：mm

呼び径	価格	管厚	有効長	質量（kg）			
				形式2			
D	粉体	T	L_2	7.5K	10K	16K	20K
500	**220,100**	15.0	750	164	160	188	197
600	**276,100**	16.0	750	207	207	243	254
700	**348,000**	17.0	750	262	264	310	355
800	**426,300**	18.0	750	322	324	388	469
900	**551,670**	19.0	800	409	404	479	579
1000	**646,480**	20.0	800	476	475	582	—

※異形管価格には受口分の付属品、接合部品価格を含みます。
※受注生産品となります。
※上記価格はフランジが形式2（GF形）・7.5Kの場合の価格です。

NS形継ぎ輪

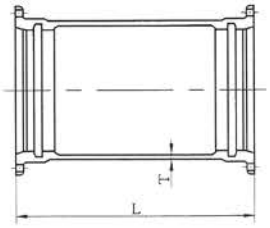

単位：mm

呼び径	価格	管厚	寸法	質量
D	粉体	T	L	(kg)
500	**391,640**	17	650	212
600	**464,000**	18	650	261
700	**692,840**	19	800	385
800	**870,340**	21	800	477
900	**1,070,020**	22	800	568
1000	**1,249,100**	23	800	662

※異形管価格にはNS押輪、NS·SⅡバックアップリング、SUS304T頭、B·N、NSロックリング、心出しゴム輪を含みます。（受口数量分）
※受注生産品となります。

NS形排水T字管

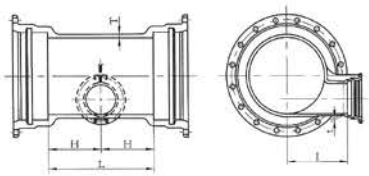

単位：mm

呼び径		価格	管厚		各部寸法			質量
D	d	粉体	T	t	H	I	L	(kg)
500	200	**549,820**	15.0	13	280	350	560	298
600	200	**658,580**	16.0	13	290	400	580	368
700	300	**1,004,730**	17.0	15	350	450	700	550
800	300	**1,229,940**	18.0	15	360	500	720	667
900	300	**1,505,550**	19.0	15	370	550	740	798
1000	400	**1,881,280**	20.0	16	440	600	880	1010

※異形管価格には受口分の付属品、接合部品価格を含みます。
※受注生産品となります。

NS形栓 ⊢

（株）クボタ

呼び径500

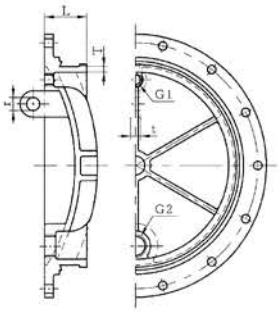

呼び径600～1000

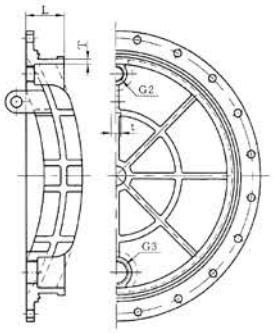

単位：mm

呼び径 D	価格 粉体	管厚 T	寸法 L	質量（kg）
500	**144,870**	15	118	88.5
600	**227,700**	16	119	130
700	**309,210**	17	137	187
800	**439,340**	18	143	278
900	**580,540**	19	144	369
1000	**732,380**	20	147	473

備考1. この栓の最大使用静水圧は、0.75MPaとする。
2. Gの記号は、JIS B 0202の管用平行ねじを示す。なお、栓には、シールリングをセットした空気抜き用ボルト及び水抜き用ボルトを取り付ける。

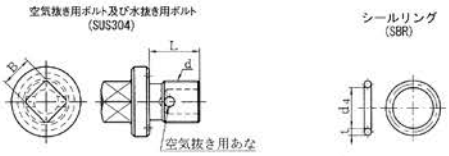

単位：mm

空気抜き用ボルト及び水抜き用ボルト			シールリング	
ねじの呼び	各部寸法		各部寸法	
d	B	L	t	d_4
G 1	22	27	5.0	35
G 2	25	30	5.7	60
G 3	29	40	5.7	90

※異形管価格には付属品（ゴム輪、B·N）価格を含みません。
※受注生産品となります。

NS形ダクタイル鋳鉄管用接合部品

NS形押輪

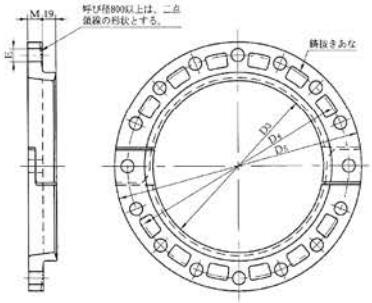

単位：mm

呼び径	押輪 本体価格	各部寸法					ボルトの数	質量 (kg) (1セット)
		D_3	D_4	D_5	E	M		
500	**22,880**	532.0	654	700	23	24	14	21.2
600	**24,590**	634.8	758	804	23	25	14	26.2
700	**32,110**	738.0	876	930	27	26	16	35.3
800	**46,620**	841.0	985	1039	27	28	20	42.3
900	**49,120**	944.0	1098	1164	33	29	20	53.4
1000	**63,490**	1047.0	1207	1273	33	30	20	62.6

※受注生産品となります。

NS形ゴム輪

（株）クボタ

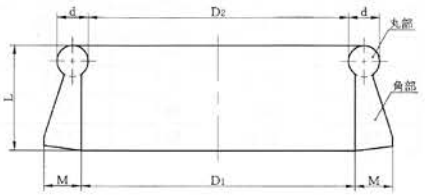

単位：mm

呼び径	価格	各部寸法				
		D_1	D_2	d	L	M
500	**4,920**	518	512	16	**51**	17
600	**5,360**	620	614	16	**51**	17
700	**8,230**	718	710	21	**61**	21
800	**11,520**	818	809	23	**67**	23
900	**12,650**	918	909	23	**67**	23
1000	**17,300**	1018	1008	24	**69**	24

※受注生産品となります。

NS形バックアップリング

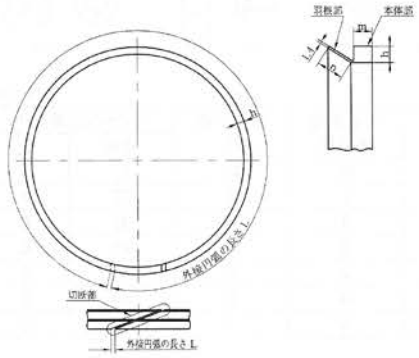

単位：mm

呼び径	価格	各部寸法			
		L	h	m	n
500	**7,730**	1696	6	9	11.0
600	**8,020**	2019	6	9	11.0
700	**8,140**	2353	8	9	13.5
800	**8,640**	2677	8	9	13.5
900	**8,900**	3000	8	9	13.5
1000	**9,570**	3321	8	9	13.5

備考1.羽根部には、円周方向の波打ちがあってもよい。
　　2.切断部には、凹凸があってもよい。
※受注生産品となります。

NS形軽量T頭ボルト・ナット

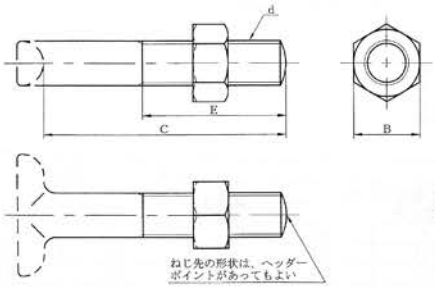

単位：mm

呼び径	価格	ボルトの呼び	各部寸法			1セットの数
		d	B	C	E	
500	@ 1,980×14= 27,720	M20	30	125	80	14
600	@ 1,980×14= 27,720	M20	30	125	80	14
700	@ 3,250×16= 52,000	M24	36	145	100	16
800	@ 3,250×20= 65,000	M24	36	145	100	20
900	@ 5,120×20=102,400	M30	46	155	110	20
1000	@ 5,120×20=102,400	M30	46	155	110	20

備考 T頭部の形状は、規定しない。
※受注生産品となります。

NS形ロックリング

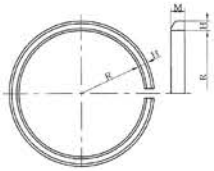

単位：mm

呼び径	価格	各部寸法			質量 (kg)
		H	M	R	
500	**11,630**	17.5	25.0	262	4.51
600	**13,990**	17.5	25.0	310	5.39
700	**19,480**	19.5	30.5	360	8.87
800	**23,560**	20.5	30.5	411	10.5
900	**25,560**	21.5	30.5	461	12.2
1000	**35,640**	23.5	35.5	511	17.2

※受注生産品となります。

NS形ライナ

呼び径500～1000

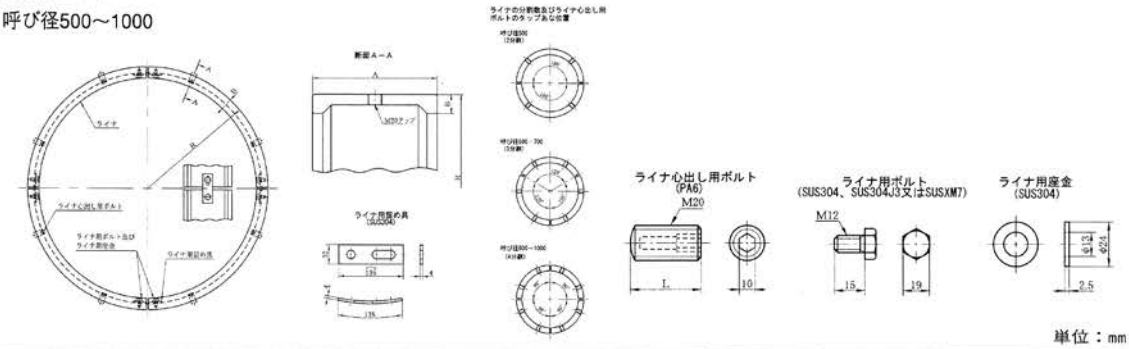

単位：mm

呼び径	価格	各部寸法			質量 (kg) (1セット)	ライナ用留め具	ライナ用ボルト	ライナ心出し用ボルト	
		A	B	R				寸法	数
						数	数	L	
500	**48,540**	143	27	273.0	31.3	2	4	32	4
600	**63,330**	143	27	323.5	38.5	3	6	32	6
700	**78,250**	145	29	374.0	48.4	3	6	41	6
800	**92,870**	145	31	426.5	59.0	4	8	41	8
900	**100,130**	145	31	477.0	68.0	4	8	44	8
1000	**107,560**	146	31	528.0	78.1	4	8	44	8

※受注生産品となります。

NS形切管用挿口リング〔リベットタイプ〕

呼び径500～1000

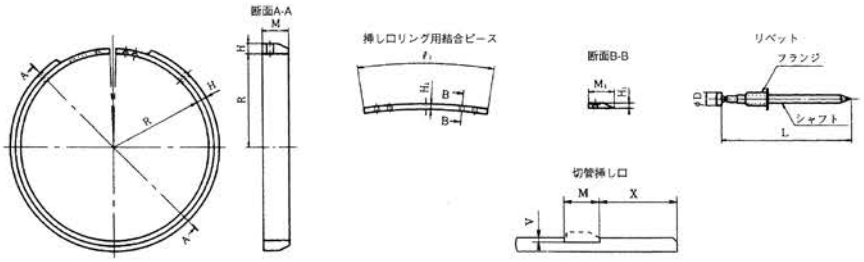

単位：mm

呼び径	価格	切管用挿し口リング							リベット	
		挿し口リング 各部寸法			挿し口リング用結合ピース 各部寸法			質量(kg) (1セット)	各部寸法	
		H	M	R	H_1	ℓ_1	M_1		D	L
500	**39,360**	7	20	259	3	111	19	1.53	3.2	38.5
600	**44,290**	7	20	310	3	111	19	1.83	3.2	38.5
700	**53,560**	10	25	360	5	114	24	3.65	4.0	40.0
800	**57,860**	10	25	411	5	114	24	4.17	4.0	40.0
900	**61,700**	10	25	463	5	114	24	4.69	4.0	40.0
1000	**70,810**	11	30	513	5	114	29	6.79	4.0	40.0

備考　リベットの材質は、SUS304、SUS305又はSUSXM7とする。
※受注生産品となります。

（株）クボタ

S50形ダクタイル鉄管　JDPA G 1052

構造

直管

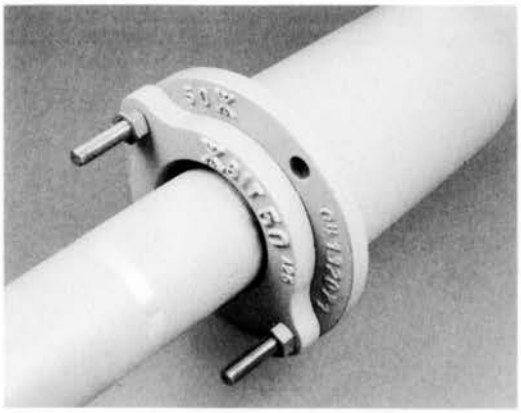

POINT メカニカル継手　メタルタッチ接合　接合・解体が容易

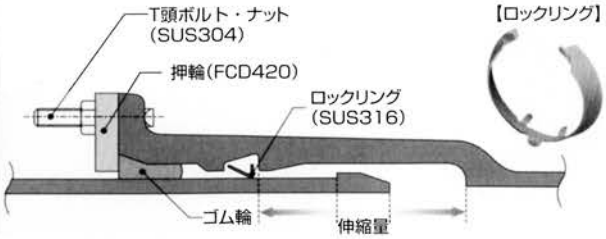

- ●メタルタッチの採用により、T頭ボルト締付け時のトルク管理が不要
- ●新形状のロックリング採用により、接合・解体が容易に！
- ●地震等により引張力が作用すると、ロックリングが挿し口突部と受口溝に掛かり合い、３DkN以上の離脱防止力を発揮！

異形管

POINT 異形管および切管部は全て抜け止め押輪を使用

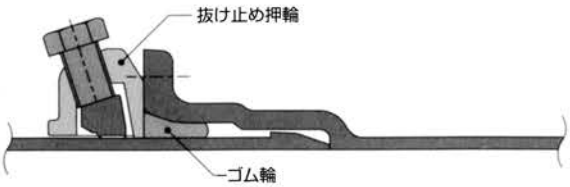

- ●異形管は全ての継手で抜け止め押輪により接合！
- ●切管の場合には、受口が直管、異形管を問わず抜け止め押輪を使用
- ●地震などにより引張力が作用すると、抜け止め押輪の爪が挿し口外面に食い込み、３DkN以上の離脱防止力を発揮！

特徴

耐震性…NS形・GX形と同様の耐震性能を有し、高耐食の外面耐食塗装

施工性…メタルタッチ接合、人力で接合可能

簡素化…ロックリングの心出し部材不要

項　目	仕　様
重　量	●直管：40kg　●異形管：10kg前後
管　長	4 m
管　厚	6 mm
継手性能	●離脱防止性能：3DkN（D呼び径：mm）●継手伸縮量：管長の±１％ ●許容曲げ角度：４°
外面塗装仕様	亜鉛系合金溶射＋封孔処理＋合成樹脂塗装（JDPA G 1052に準拠）
内面塗装仕様	エポキシ樹脂粉体塗装（JWWW G112に準拠）
異形管の種類	二受Ｔ字管、90°曲管、45°曲管、22 1/2°曲管、11 1/4°曲管、継ぎ輪、両受短管、栓、フランジ付Ｔ字管

直管（受口部・挿し口部詳細図）

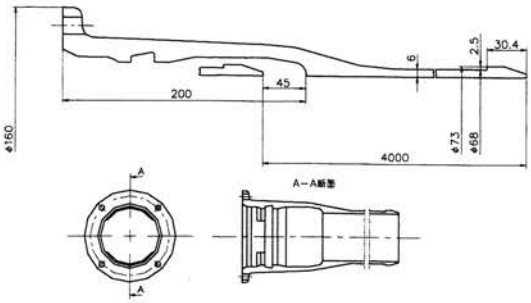

異形管（受口部・挿し口部詳細図）

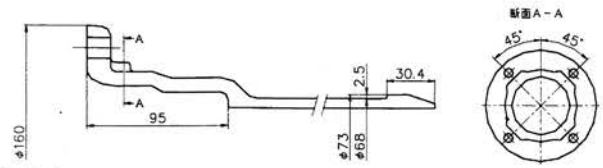

二受T字管

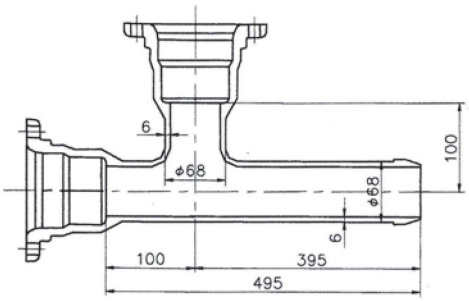

90° 曲管

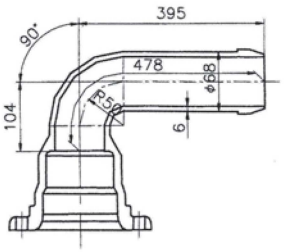

45° 曲管

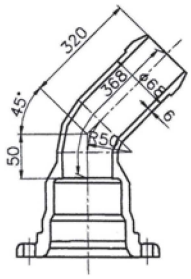

22 1/2° 曲管

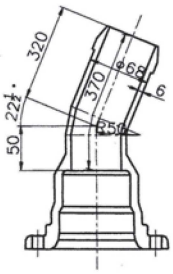

11 1/4° 曲管

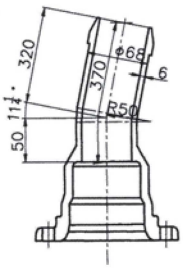

両受短管

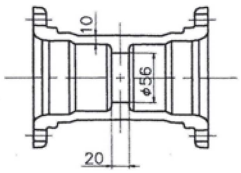

フランジ付きT字管

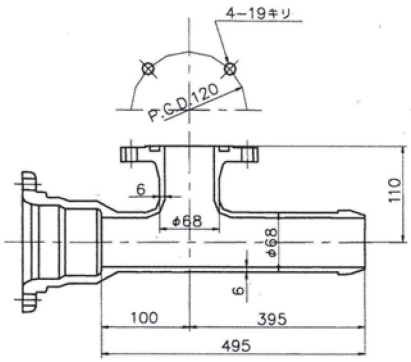

継ぎ輪

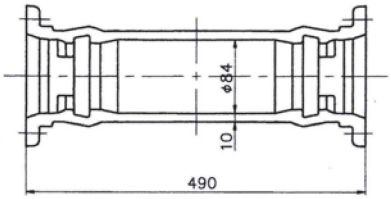

栓

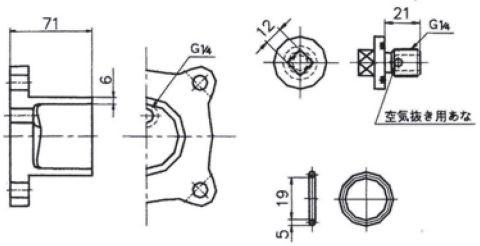

直管

品　名	呼び径×寸法 (mm×M)	質量 (kg)	単価（円） 内面粉体塗装
S50　S種管	50×4	40.0	21,930

異形管

品　名	呼び径×寸法 (mm×M)	質量 (kg)	単価（円） 内面粉体塗装
二受T字管	50×50	11.2	17,050
受(GX)挿し片落管	75×50	11.2	18,880
挿(GX)し受片落管	75×50	9.16	15,440
曲　管	50×90°	7.3	13,810
	50×45°	6.39	9,900
	50×22 1/2°	6.4	9,920
	50×11 1/4°	6.41	9,930
フランジ付きT字管	50×50	9.77	19,810
栓	50	1.87	10,050
継ぎ輪	50	13.4	37,240
両受短管	50	7.04	19,560
短管１号	50	5.68	12,290
短管２号	50	4.4	8,610

・異形管には、接合部品②が必要になります。（継ぎ輪、短管２号を除く）
・受（GX）挿し片落管には、GX形ロックリング、ロックリングストッパの価格を含みます。
・フランジは形式２（GF形）10K。
・フランジ付きT字管には、接合部品②に加え、接合部品③フランジ形接合部品が必要になります。
・栓には、接合部品②のゴム輪・T頭B・Nが必要になります。
・継ぎ輪の価格には、ロックリングの価格を含みます。
・継ぎ輪には、接合部品①あるいは②のいずれかが必要になります。

接合部品

品　名	呼び径×寸法 (mm×M)	質量 (kg)	単　価 (円)
①接合部品			
・普通押輪	50	0.73	850
・ゴム輪	50		1,130
・T頭B・N（2本）	10×75		1,140
合　計			3,120
②接合部品			
・抜け止め押輪	50	2.22	9,800
・ゴム輪	50		1,130
・T頭B・N（４本）	10×75		2,280
合　計			13,210
③フランジ形接合部品			
・GF形10Kガスケット	50		630
・B・N（４本）	16×65		4,200
合　計			4,830
④ライナー	50	0.98	3,940

・ライナー価格には、ライナー用心出しゴムの価格を含みます。

バルブ

片受ソフトシール仕切弁	50	20	114,700

S50形用工具価格表

品番	品 名	単位	標準価格（税抜）	備 考
Set684	■接合・解体用器具			
	S50形用接合・解体ｾｯﾄ　下記①～⑧	ｾｯﾄ	93,700	
	<S50形用接合・解体ｾｯﾄ明細>			
682	① ﾛﾝｸﾞｲﾝﾊﾟｸﾄｿｹｯﾄTBN・M10用対辺寸法17mm　1個			差込角12.7
609	② ｲﾝﾊﾟｸﾄﾕﾆﾊﾞｰｻﾙｼﾞｮｲﾝﾄ　1個			GX異形管と共通 差込角12.7
683	③ ｽﾄﾚｰﾄ形ﾄﾙｸﾚﾝﾁM16用60N・m　1個			抜け止め押輪押しﾎﾞﾙﾄ締付用
680	④ S50形押輪用心出し工具　1個			
147	⑤ 隙間ｹﾞｰｼﾞ0.5mm（直尺）　1個			押輪メタルタッチ確認用
681	⑥ S50形解体工具　1個			
324	⑦ ドライバー　1個			ﾛｯｸﾘﾝｸﾞ・ｺﾞﾑ輪取り外し用
621	⑧ 伸縮形本管ﾚﾝﾁ対辺寸法24mm・30mm　1個			解体時・抜け止め押輪の 押しボルト緩め用
	単品価格			
682	① ﾛﾝｸﾞｲﾝﾊﾟｸﾄｿｹｯﾄTBN・M10用対辺寸法17mm	個	2,840	差込角12.7
609	② ｲﾝﾊﾟｸﾄﾕﾆﾊﾞｰｻﾙｼﾞｮｲﾝﾄ	個	6,800	GX異形管と共通 差込角12.7
683	③ ｽﾄﾚｰﾄ形ﾄﾙｸﾚﾝﾁM16用60N・m	個	42,400	抜け止め押輪押しﾎﾞﾙﾄ締付用
680	④ S50形押輪用心出し工具	個	4,880	
147	⑤ 隙間ｹﾞｰｼﾞ0.5mm（直尺）	個	500	押輪メタルタッチ確認用
681	⑥ S50形解体工具	個	23,900	
324	⑦ ドライバー	個	6,300	ﾛｯｸﾘﾝｸﾞ・ｺﾞﾑ輪取り外し用
621	⑧ 伸縮形本管ﾚﾝﾁ対辺寸法24mm・30mm	個	16,400	解体時・抜け止め押輪の 押しボルト緩め用

（株）クボタ

GX形・NS形E種管用簡易接合器

SITE CONNECT II
サイトコネクト II

Step1 サイトコネクトを挿し口部にセット

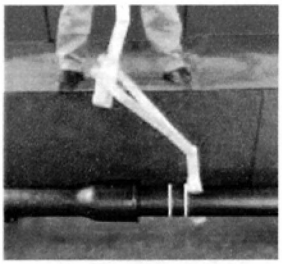

Step2 サイトコネクトを受口部にセット

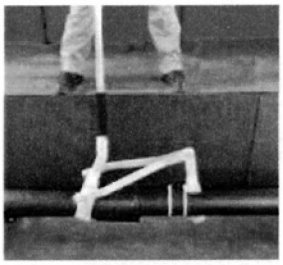

Step3 ハンドルを引いて管を引き込み接合完了

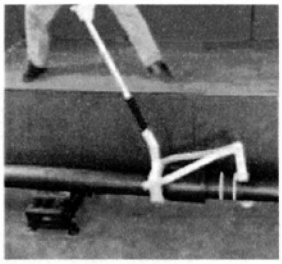

※工具の使用方法はクボタ建設ホームページ上の取扱説明書をご覧ください。

製品仕様

呼び径150用 長さ約150cm ／ 質量約8kg

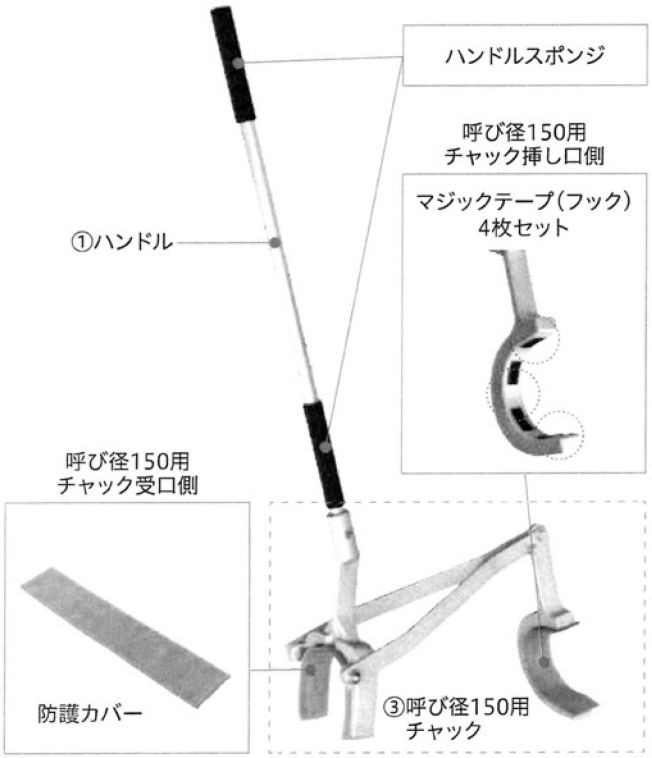

※フック付きのマジックテープに、防護カバーを貼り付けます。

標準価格（税抜）

本体	呼び径75・100用 質量約5.5kg	59,200円	①ハンドル ②呼び径75・100用チャック
	呼び径150用 質量約8kg	67,400円	①ハンドル ③呼び径150用チャック
	呼び径75～150用 セット	110,000円	①ハンドル（1本） ②呼び径75・100用チャック ③呼び径150用チャック
消耗品	ハンドルスポンジ	800円	
	ハンドル	9,920円	
	防護カバー 呼び径75・100用	1,570円	73mm×300mm
	防護カバー 呼び径150受口チャック用	2,350円	73mm×450mm
	防護カバー 呼び径150挿し口チャック用	2,040円	73mm×400mm
	マジックテープ（フック） 呼び径75・100用 3枚セット	200円	長さ30mm×3枚
	マジックテープ（フック） 呼び径150用4枚セット	550円	長さ60mm×4枚

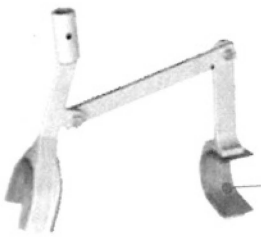

②呼び径75・100用チャック

※フック付きのマジックテープに、防護カバーを貼り付けます。

GX形［φ75～φ250］・NS形（E種管）［φ75～φ150］
接合・解体用工具

特長　新耐震管ジェネックスの特性に対応

C-Protectを保護　外面耐食仕様のC-Protectを保護します。

施工性を向上　呼び径75から250まで、効率よく作業可能です。

GX形75-250用接合・解体セット

2603

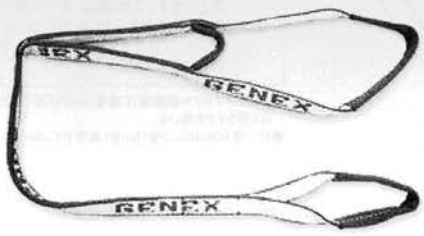

①GX形75～250用スリングベルト（直管・P-Link接合用）

2604

②GX形75～250用チェーンレバーホイスト800Kg（直管・P-Link接合用）

2612

③GX形ゴム輪チェックゲージ（直管接合用）

150

④小口径直管用解体矢

151

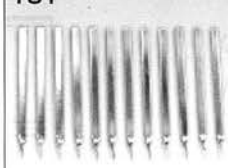

⑤小口径異形管用解体矢

141

⑥解体矢打込みキャップ

2325

⑦解体用薄板（P-Link、G-Link解体用）

2606

⑧GX形75-250ロックリング拡大器（異形管接合用）

610

⑨ストレート形トルクレンチM20対辺寸法30mm 100N·m（P-Link、G-Link接合用）

607
608

⑩ロングインパクトソケットM20
対辺寸法30mm
⑪M16用 対辺寸法24mm
（異形管・G－Link接合用）

609

⑫インパクトユニバーサルジョイント
差込角12.7mm
（異形管・G－Link接合用）

147

⑬隙間ゲージ0.5mm（直尺）

142

⑭NS・GXロックリング絞り器

621

⑮伸縮形本管レンチ
対辺寸法24mm・30mm

623

インパクトレンチ WR16SE

640

GX形用テンプレート

GX形［φ75～φ250］・NS形（E種管）［φ75～φ150］
接合・解体用工具　価格表

品名	単位	標準価格（税抜）	備考
GX形75～250用接合・解体ｾｯﾄ	ｾｯﾄ	¥177,000	
<GX形75～250用接合・解体ｾｯﾄ明細>			
① GX形ｽﾘﾝｸﾞﾍﾞﾙﾄ　4本			直管・P-Link接合用 呼び径75～250
② GX形ﾁｪｰﾝﾚﾊﾞｰﾎｲｽﾄ800KG　2台			直管・P-Link接合用 呼び径75～250
③ GX形ｺﾞﾑ輪ﾁｪｯｸｹﾞｰｼﾞ　1個			直管接合用
④ 小口径直管用解体矢t=3mm L=300mm　10本			直管解体用　呼び径75～250 （NS小口径直管用と共通）
⑤ 小口径異形管用解体矢t=3mm L=190mm　10本			異形管解体用　呼び径75～250 （NS小口径異形管用と共通）
⑥ 解体矢打込みｷｬｯﾌﾟ　1個			直管・異形管解体用 （NS解体にも使用可）
⑧ GX形75～250用ﾛｯｸﾘﾝｸﾞ拡大器　1個			異形管接合用
隙間ｹﾞｰｼﾞ 0.5mm（直尺）　1個			GX異形管接合、P-Link接合 切管挿しﾛﾘﾝｸﾞ確認用
ﾗｲﾅｰ隙間測定用隙間ｹﾞｰｼﾞ 4.5mm　1個			
単品価格			
① GX形ｽﾘﾝｸﾞﾍﾞﾙﾄ	本	¥8,100	直管・P-Link接合用 呼び径75～250
② GX形ﾁｪｰﾝﾚﾊﾞｰﾎｲｽﾄ800KG	台	¥46,200	直管・P-Link接合用 呼び径75～250
③ GX形ｺﾞﾑ輪ﾁｪｯｸｹﾞｰｼﾞ	個	¥400	直管接合用
④ 小口径直管用解体矢t=3mm L=300mm	本	¥740	直管解体用　呼び径75～250 （NS小口径直管用と共通）
⑤ 小口径異形管用解体矢t=3mm L=190mm	本	¥740	異形管解体用　呼び径75～250 （NS小口径異形管用と共通）
⑥ 解体矢打込みｷｬｯﾌﾟ	個	¥4,950	直管・異形管解体用 （NS解体にも使用可）
⑦ 解体用薄板	枚	¥1,640	P-Link・G-Link解体用 （NS510解体用薄板と共通）
⑧ GX形75～250用ﾛｯｸﾘﾝｸﾞ拡大器	個	¥25,500	異形管接合用
⑩ ﾛﾝｸﾞｲﾝﾊﾟｸﾄｿｹｯﾄTBNM20用対辺寸法30mm	個	¥4,700	異形管・G-Link接合用 呼び径100～450
⑪ ﾛﾝｸﾞｲﾝﾊﾟｸﾄｿｹｯﾄTBNM16用対辺寸法24mm	個	¥3,000	異形管・G-Link接合用 呼び径75
⑫ ｲﾝﾊﾟｸﾄﾕﾆﾊﾞｰｻﾙｼﾞｮｲﾝﾄ	個	¥6,800	異形管・G-Link接合用 差込角12.7
⑨ ｽﾄﾚｰﾄ形ﾄﾙｸﾚﾝﾁM20用100N・m	個	¥46,500	P-Link・G-Link接合用
⑬ 隙間ｹﾞｰｼﾞ0.5mm（直尺）	個	¥500	GX異形管押輪メタルタッチ確認、 P-Link接合、切管挿しﾛﾘﾝｸﾞ確認用
⑭ NS・GXﾛｯｸﾘﾝｸﾞ絞り器	個	¥21,500	ﾛｯｸﾘﾝｸﾞの取り外し・ｾｯﾄ用 呼び径75～450
⑮ 伸縮形本管ﾚﾝﾁ対辺寸法24mm・30mm	個	¥16,400	GX異形管・G-Link接合 ｲﾝﾊﾟｸﾄﾚﾝﾁ使用不可の現場用
ｲﾝﾊﾟｸﾄﾚﾝﾁWR16SE	個	¥89,900	異形管・G-Link接合用
GX形用製図ﾃﾝﾌﾟﾚｰﾄ	個	¥2,630	A～NS形の継手も製図可能
隙間ｹﾞｰｼﾞ1mm（GFﾒﾀﾙﾀｯﾁ用）	個	¥1,720	フランジメタルタッチ 隙間ゲージ用

特長 GX形 現地挿し口形成の経済性・施工性が向上

コンパクト設計
ハンディタイプなので現地への運搬や施工が容易です。

面取加工に対応可能（オプション使用）
オプション製品を使用することにより、切断と同時に挿し口端面にC3面取り加工ができます。

グルーバー GENEX セット（呼び径75～250）

Set 615

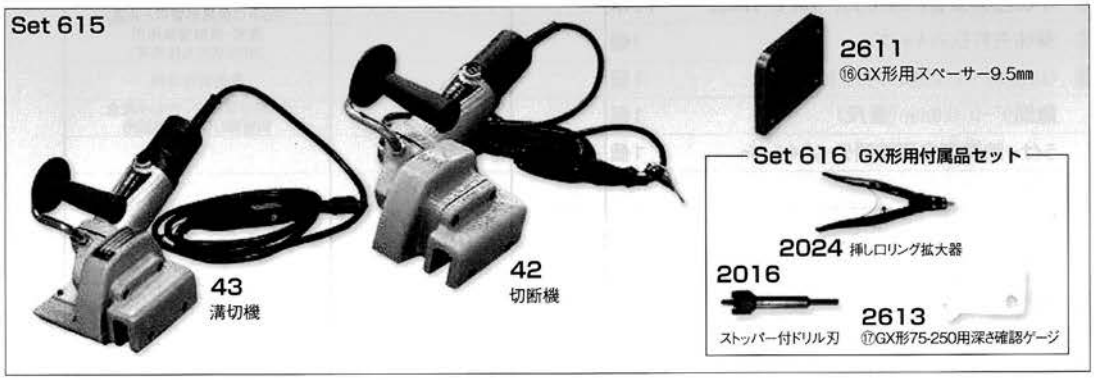

グルーバーGX形P-Linkセット

Set 636

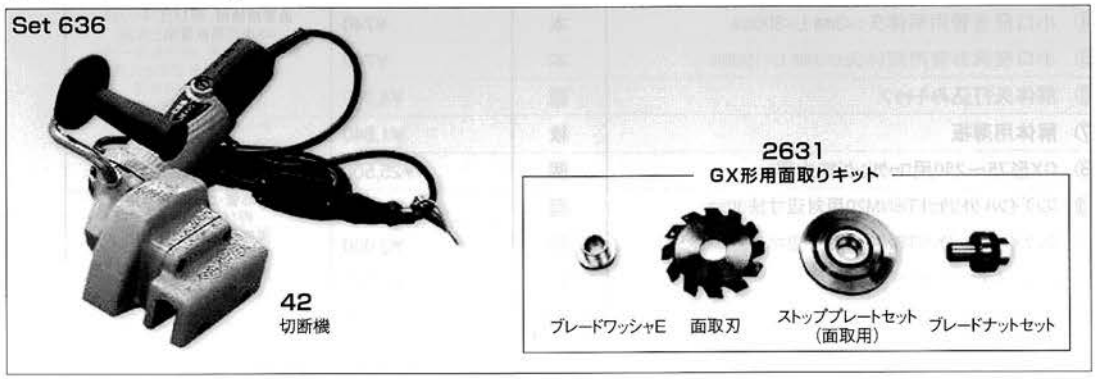

切断機組み合わせ例

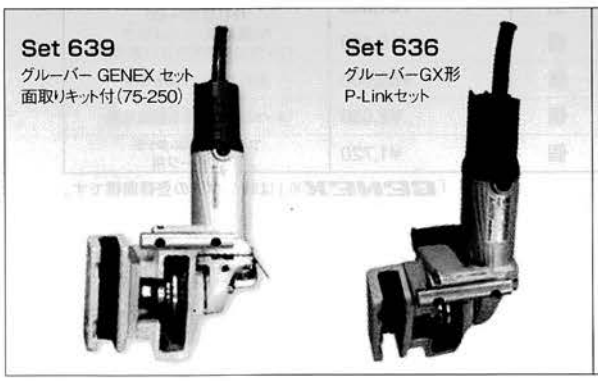

オプション・消耗品

GX形［φ75～φ250］・NS形（E種管）［φ75～φ150］
切管用工具　価格表

品名		単位	標準価格（税抜）	備考
ｸﾞﾙｰﾊﾞｰ GENEXｾｯﾄ(75～250)		セット	¥558,000	
切断機	1台			
溝切機	1台			
ｸﾞﾙｰﾊﾞｰ GX形75～250用 ｽﾍﾟｰｻｰ9.5mm	1個			
ｸﾞﾙｰﾊﾞｰﾛｰﾗｰﾁｪｰﾝ	1個			
ｼｬｺ万力BC38E	7個			
ｸﾞﾙｰﾊﾞｰｽﾄｯﾊﾟｰ付ﾄﾞﾘﾙ刃 径3.5	1本			
ｸﾞﾙｰﾊﾞｰ挿し口ﾘﾝｸﾞ拡大器(NS)	1個			
GX形75～250用 深さｹﾞｰｼﾞ	1個			
隙間ｹﾞｰｼﾞ 0.5mm(直尺)	1個			
ｸﾞﾙｰﾊﾞｰGX形用面取ｷｯﾄ	1個			
ｸﾞﾙｰﾊﾞｰ切断ｾｯﾄ(75～300)P-Link・G-Link		セット	¥251,000	
切断機	1台			
ｸﾞﾙｰﾊﾞｰGX形用面取ｷｯﾄ	1組			
ｸﾞﾙｰﾊﾞｰGX形75～250用 ｽﾍﾟｰｻｰ9.5mm	1個			
単品価格				
切断機		台	¥190,800	切断刃付
溝切機		台	¥223,800	溝切刃付
⑯ ｸﾞﾙｰﾊﾞｰGX形75～250用ｽﾍﾟｰｻｰ9.5mm		台	¥12,600	グルーバー切断機に取り付ける
挿し口ﾘﾝｸﾞ拡大器		個	¥15,000	
ｽﾄｯﾊﾟｰ付ﾄﾞﾘﾙ刃		個	¥5,730	
⑰ GX形75～250用深さ確認ｹﾞｰｼﾞ		個	¥4,350	呼び径75～250
ｸﾞﾙｰﾊﾞｰGX形用面取りｷｯﾄ		組	¥91,800	グルーバー切断機に取り付ける
ｸﾞﾙｰﾊﾞｰｶﾞｲﾄﾞﾘﾝｸﾞ75		個	¥26,300	
ｸﾞﾙｰﾊﾞｰｶﾞｲﾄﾞﾘﾝｸﾞ100		個	¥29,700	
ｸﾞﾙｰﾊﾞｰｶﾞｲﾄﾞﾘﾝｸﾞ150		個	¥33,000	
ｸﾞﾙｰﾊﾞｰｶﾞｲﾄﾞﾘﾝｸﾞ200		個	¥36,800	
ｸﾞﾙｰﾊﾞｰｶﾞｲﾄﾞﾘﾝｸﾞ250		個	¥40,300	
ｸﾞﾙｰﾊﾞｰGX形用面取刃		枚	¥59,400	グルーバーGX形用 面取りキット消耗品
切断刃		枚	¥23,000	グルーバー切断機消耗品
溝切刃		枚	¥65,000	グルーバー溝切機消耗品
隙間ｹﾞｰｼﾞ0.5mm(直尺)		個	¥500	GX異形管押輪メタルタッチ確認、 P-Link接合、切管挿しロリング確認用
ｼｬｺ万力 BC38E		個	¥1,570	NS・GX　呼び径75～450
GX形防食ゴム用拡径工具		個	¥57,800	切管端面防食材料専用工具 K、NS形にも使用可能

GX形 [φ300～φ450]
接合・解体用工具

特長 新耐震管ジェネックスの特性に対応

C-Protectを保護 外面耐食仕様のC-Protectを保護します。

施工性を向上 GX形300～450を、効率よく作業可能です。

2665

短縮具(300接合用)

使用時※

①GX形300～450用ラウンドスリングL=1700

2634

②GX形300～450用チェーンレバーホイスト2トン

2612

③GX形ゴム輪チェックゲージ
(直管接合用)

607

⑤ロングインパクトソケットTBN・M20用
対辺寸法30mm

610

⑦ストレート形トルクレンチM20用
対辺寸法30mm 100N・m(P-Link、G-Link接合用)

147

④隙間ゲージ0.5mm(直尺)

609

⑥インパクトユニバーサルジョイント

621

⑧伸縮形本管レンチ 対辺寸法24mm・30mm

2635

⑨GX形300～450用ロックリング拡大器
(異形管接合用)

142

⑩NS・GXロックリング絞り器

141

⑪解体矢打込みキャップ

2325

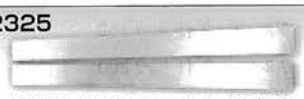

⑫解体用薄板(P-Link、G-Link解体用)

153

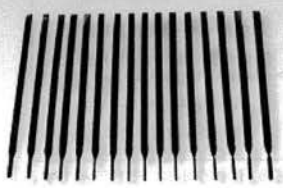

⑬中口径直管用解体矢

154

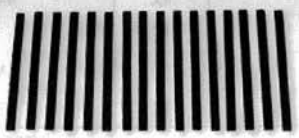

⑭中口径異形管用解体矢

623

インパクトレンチ WR16SE

640

GX形用テンプレート

GX形 [φ300～φ450]
接合・解体用工具　価格表

品名	単位	標準価格(税抜)	備考
GX形300～450用接合・解体ｾｯﾄ	ｾｯﾄ	¥301,000	
<GX形300～450用接合・解体ｾｯﾄ　明細>			
① GX形300～450用ﾗｳﾝﾄﾞｽﾘﾝｸﾞ　4本			L=1700・呼び径300接合用短縮具付
② GX形300～450用ﾁｪｰﾝﾚﾊﾞｰﾎｲｽﾄ2ﾄﾝ　2台			
③ GX形用ｺﾞﾑ輪ﾁｪｯｸｹﾞｰｼﾞ　1個			直管接合用
④ 隙間ｹﾞｰｼﾞ0.5mm(直尺)　1個			GX異形管押輪メタルタッチ確認、P-Link接合、切管挿しロリング確認用
⑨ GX形300～450用ﾛｯｸﾘﾝｸﾞ拡大器　1個			異形管75～450接合用
⑩ NS・GXﾛｯｸﾘﾝｸﾞ絞り器　1個			GX300～450ライナセット用 NS・GXﾛｯｸﾘﾝｸﾞの取り外し・ｾｯﾄ用
⑪ 解体矢打込みｷｬｯﾌﾟ　1個			GX形・NS形直管・異形管解体用
⑬ 中口径直管用解体矢t=3.5mm L=300mm　15本			直管300～450解体用 (NS中口径直管用と共通)
⑭ 中口径異形管用解体矢t=3.5mm L=170m　15本			異形管300～450解体用 (NS中口径異形管用と共通)
ﾗｲﾅｰ隙間測定用 隙間ｹﾞｰｼﾞ4.5mm　1個			
単品価格			
① GX形300～450用ﾗｳﾝﾄﾞｽﾘﾝｸﾞ	本	¥26,200	L=1700・呼び径300接合用短縮具付
② GX形300～450用ﾁｪｰﾝﾚﾊﾞｰﾎｲｽﾄ2ﾄﾝ	台	¥70,800	
③ GX形用ｺﾞﾑ輪ﾁｪｯｸｹﾞｰｼﾞ	個	¥400	直管接合用
④ 隙間ｹﾞｰｼﾞ0.5mm(直尺)	個	¥500	GX異形管押輪メタルタッチ確認、P-Link接合、切管挿しロリング確認用
⑤ ﾛﾝｸﾞｲﾝﾊﾟｸﾄｿｹｯﾄTBN・M20用対辺寸法30mm	個	¥4,700	異形管・G-Link接合用 呼び径100～450
⑥ ｲﾝﾊﾟｸﾄﾕﾆﾊﾞｰｻﾙｼﾞｮｲﾝﾄ	個	¥6,800	異形管・G-Link接合用 差込角12.7
⑦ ｽﾄﾚｰﾄ形ﾄﾙｸﾚﾝﾁM20用100N・m	個	¥46,500	P-Link・G-Link接合用
⑧ 伸縮形本管ﾚﾝﾁ対辺寸法24mm・30mm	個	¥16,400	GX異形管・G-Link接合 (ｲﾝﾊﾟｸﾄﾚﾝﾁ不可の現場用)
⑨ GX形300～450用ﾛｯｸﾘﾝｸﾞ拡大器	個	¥25,500	異形管75～450接合用
⑩ NS・GXﾛｯｸﾘﾝｸﾞ絞り器	個	¥21,500	ﾛｯｸﾘﾝｸﾞの取り外し・ｾｯﾄ用 呼び径75～450
⑪ 解体矢打込みｷｬｯﾌﾟ	個	¥4,950	GX形・NS形直管・異形管解体用
⑫ 解体用薄板	枚	¥1,640	P-Link・G-Link解体用 (NS510解体用薄板と共通)
⑬ 中口径直管用解体矢t=3.5mm L=300mm	本	¥1,040	直管300～450解体用 (NS中口径直管用と共通)
⑭ 中口径異形管用解体矢t=3.5mm L=170mm	本	¥1,040	異形管300～450解体用 (NS中口径異形管用と共通)
ｲﾝﾊﾟｸﾄﾚﾝﾁWR16SE	個	¥89,900	異形管・G-Link接合用
GX形用製図ﾃﾝﾌﾟﾚｰﾄ	個	¥2,630	A～NS形の継手も製図可能
隙間ｹﾞｰｼﾞ1mm(GFﾒﾀﾙﾀｯﾁ用)	個	¥1,720	フランジメタルタッチ 隙間ゲージ用

特長 GX形 現地挿し口形成の経済性・施工性が向上

コンパクト設計
ハンディタイプなので現地への運搬や施工が容易です。

小口径・面取加工に対応可能（オプション使用）
オプション製品を使用することにより、小口径管（呼び径75～250）やC3面取り加工挿し口端面に対応できます。

グルーバーGX形中口径挿し口リング加工セット（呼び径300～450）

Set 637

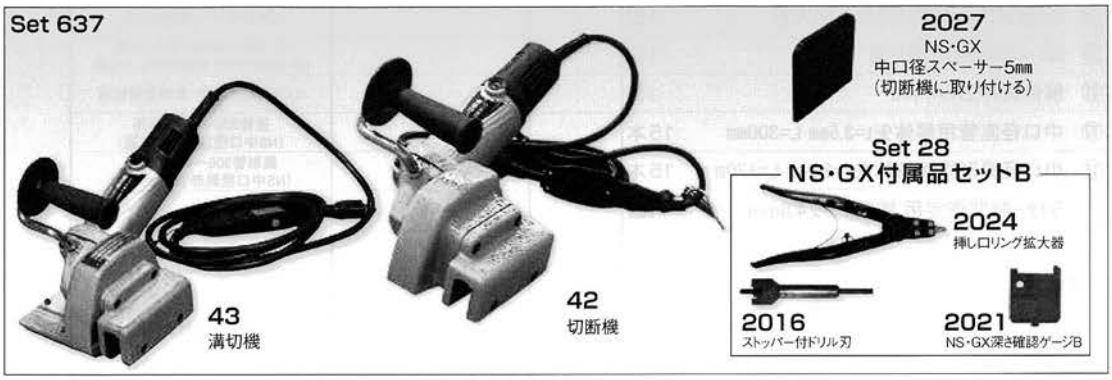

グルーバーGX形P-Linkセット（呼び径75～300）

Set 636

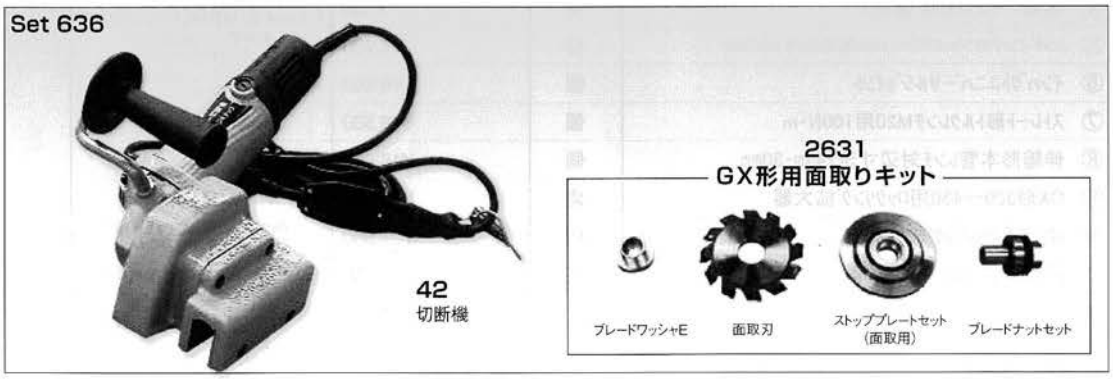

切断機組み合わせ例

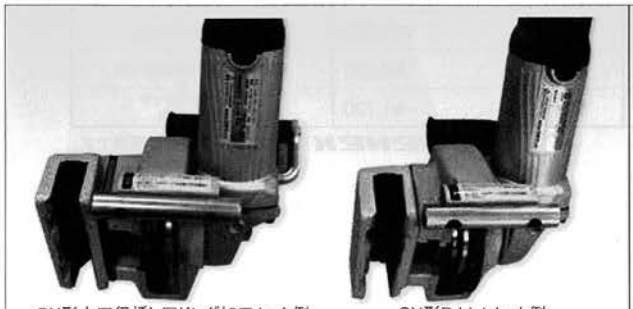

GX形中口径挿し口リング加工セット例
（NS・GX中口径スペーサー5㎜を取り付けた状態）

GX形P-Linkセット例
（GX形用面取りキットを取り付けた状態）

オプション・消耗品

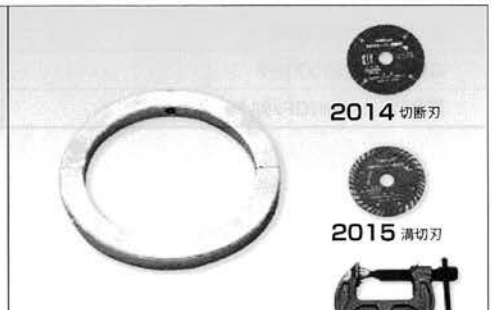

GX形 [φ300～φ450]
切管用工具　価格表

品名		単位	標準価格(税抜)	備考
ｸﾞﾙｰﾊﾞｰ GENEXｾｯﾄ(300～450)		セット	¥539,000	
切断機	1台			
溝切機	1台			
ｸﾞﾙｰﾊﾞｰNS・GX形 中口径ｽﾍﾟｰｻｰ5mm	1個			
ｸﾞﾙｰﾊﾞｰ2度切りｶﾊﾞｰ	1個			
ｸﾞﾙｰﾊﾞｰﾛｰﾗｰﾁｪｰﾝ	1個			
ｸﾞﾙｰﾊﾞｰ継ぎ足ﾁｪｰﾝ	1個			
ｼｬｺ万力BC38E	7個			
ｸﾞﾙｰﾊﾞｰｽﾄｯﾊﾟｰ付ﾄﾞﾘﾙ刃 径3.5	1本			
ｸﾞﾙｰﾊﾞｰNS・GX形 深さ確認ｹﾞｰｼﾞB	1本			
ｸﾞﾙｰﾊﾞｰ挿し口ﾘﾝｸﾞ拡大器(NS)	1個			
隙間ｹﾞｰｼﾞ0.5mm(長尺)	1個			
ﾔｽﾘ(半丸・中目)THA150-02-S	1個			
単品価格				
切断機		台	¥190,800	切断刃付
溝切機		台	¥223,800	溝切刃付
ｸﾞﾙｰﾊﾞｰNS・GX中口径ｽﾍﾟｰｻｰ5mm		個	¥12,900	ｸﾞﾙｰﾊﾞｰ切断機に取り付ける (NS形呼び径300～450と共通)
挿し口ﾘﾝｸﾞ拡大器		個	¥15,000	グルーバー
ｽﾄｯﾊﾟｰ付ﾄﾞﾘﾙ刃		個	¥5,730	グルーバー
NS・GX深さ確認ｹﾞｰｼﾞB		個	¥5,000	グルーバー 呼び径300～450
ｸﾞﾙｰﾊﾞｰGX形用面取ｷｯﾄ		組	¥91,800	グルーバー切断機に取り付ける
ｸﾞﾙｰﾊﾞｰｶﾞｲﾄﾞﾘﾝｸﾞ300		個	¥49,700	
ｸﾞﾙｰﾊﾞｰｶﾞｲﾄﾞﾘﾝｸﾞ350		個	¥56,400	
ｸﾞﾙｰﾊﾞｰｶﾞｲﾄﾞﾘﾝｸﾞ400		個	¥67,000	
ｸﾞﾙｰﾊﾞｰｶﾞｲﾄﾞﾘﾝｸﾞ450		個	¥73,800	
切断刃		枚	¥23,000	グルーバー切断機消耗品
溝切刃		枚	¥65,000	グルーバー溝切機消耗品
ｸﾞﾙｰﾊﾞｰGX形用面取刃		枚	¥59,400	ｸﾞﾙｰﾊﾞｰGX形用面取りｷｯﾄ消耗品
隙間ｹﾞｰｼﾞ0.5mm(直尺)		個	¥500	GX異形管押輪メタルタッチ確認、 P-Link接合、切管挿しロリング確認用
ｼｬｺ万力 BC38E		個	¥1,570	NS・GX　呼び径75～450

NS形中口径　接合・解体・加工工具

接合に必要な工具

項　　目	300	350～450
①接合用リングジャッキ2個、レバーホイスト1tf 2台	●	●
②NSリーダーⅠ1個、レバーホイスト2tf 2台・0.5tf 1台	●	
③NSリーダーⅡ1個、レバーホイスト2tf 2台・1tf 1台	●	●
④油圧ジャッキ2本、接合リング2個、スリングベルト2本	●	●
⑤ロックリング絞り器（SⅡ形継手のものと共通）	●	●
⑥薄板ゲージ（ゴム輪位置確認用、異形管屈曲防止リング用）	●	●
⑦ラチェットレンチ（φ75～250の場合は継輪・帽の場合に使用）	●	●
⑧トルクレンチ（φ75～250の場合は継輪・帽の場合に使用）	●	●
⑨ロックリング拡大器	●	●
⑩ストッパー（ロックリング用）	●	●
⑪くさび（押輪芯出用）	●	●
⑫ダクタイル鋳鉄管用　滑剤	●	●
⑬刷毛	●	●
⑭ライナ隙間測定用隙間ゲージ	●	●
⑮プラスチックハンマー（ゴム輪装着時使用）	●	●
⑯L型ドライバー（受口清掃時使用）	●	●

※①～④は各口径に複数の印がある場合はどれか一つ選択する。
※受口の状態により清掃バケツ・清掃ブラシ・ウエス等も必要になります。

解体に必要な工具

項　　目	300	350～450
①NSリーダーⅡ解体キット、レバーホイスト2tf 2台・1tf 1台	●	●
②油圧ジャッキ2台、SⅡ形特殊割押輪1個ラチェットレンチ1個	●	●
③解体矢3.5mm（S45C焼き入れ加工）	●	●
④片手ハンマー	●	●

※各口径に複数の印がある場合はどれか一つ選択する。

挿口突部形成に必要な工具

項　　目	300	350～450
①キールカッターN450セット	●	●
②NSグルーバー中口径用キット	●	●
③リベッター	▲	▲
④シャコ万力	●	●
⑤片手ハンマー	●	●
⑥薄板ゲージ	●	●
⑦NSグルーバー中口径用附属品セット	▲	▲

※▲印は使用する場合としない場合があります。

NS形接合工具(φ300～450)写真

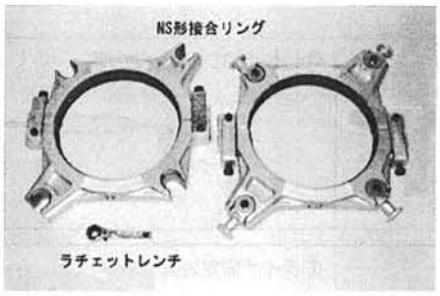

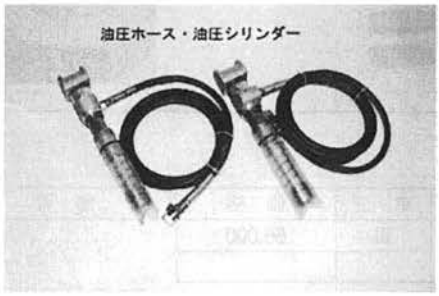

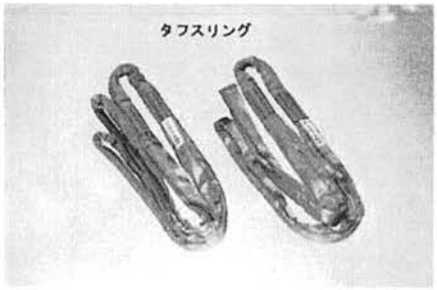

接合工具収納状況（下部）

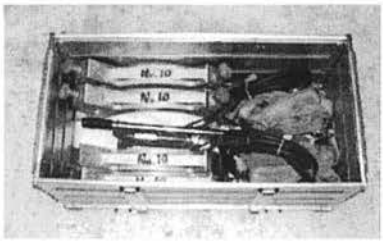

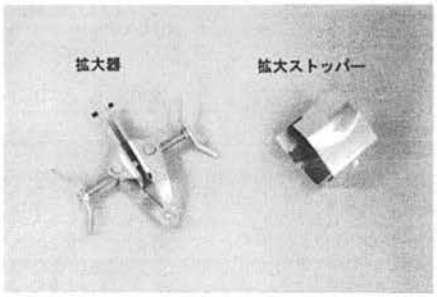

接合工具収納状況（上部）

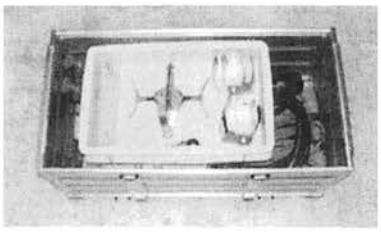

NS形φ75～450 接合工具

NSリーダーⅠ ●対象口径 φ300

（解体の場合はφ75～φ250に使用可能です。）

施　工

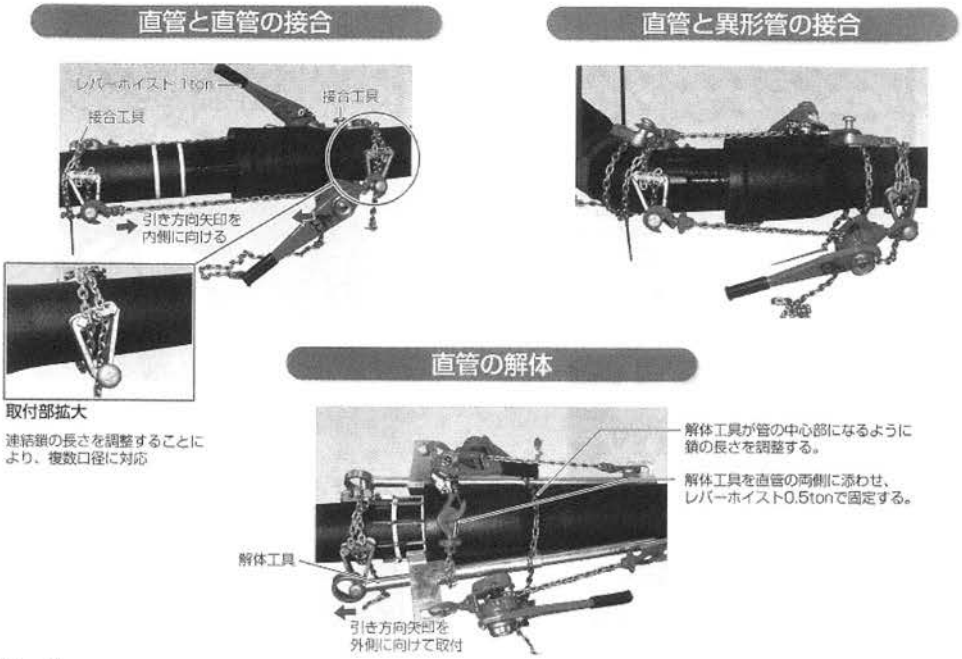

■製　品

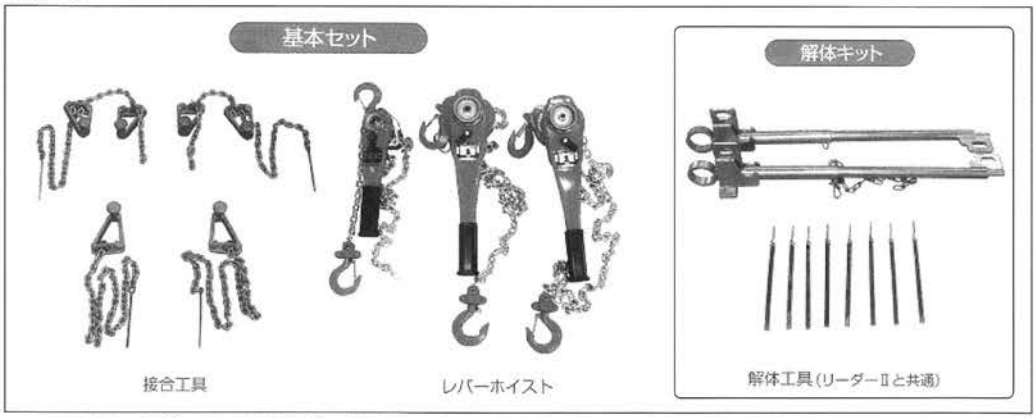

上記の解体工具では既設管の解体はできません。別途お問い合わせ願います。

品名	単位	標準価格	備考
リーダーⅠ 接合工具	1組	159,400	接合用 呼び径75～300
リーダー　解体工具	1個	106,000	解体用 呼び径75～450
レバーホイスト　0.5トン	1台	21,000	異形管接合補助用 呼び径75～250
レバーホイスト　1トン	1台	34,500	接合用 呼び径75～250

※リーダーⅠにはレバーホイスト 1トン×2台と、0.5t×1台を使用します

NSリーダーⅡ ●対象口径 φ300～450

施　工

直管と直管の接合

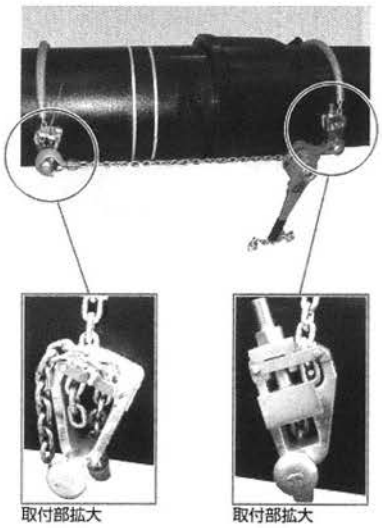

取付部拡大
口径に合わせて長さを調整

取付部拡大
調整ボルトを締め、鎖のたるみをとる

直管と異形管の接合

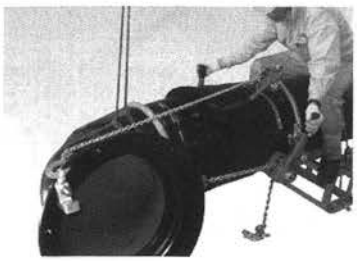

直管の解体

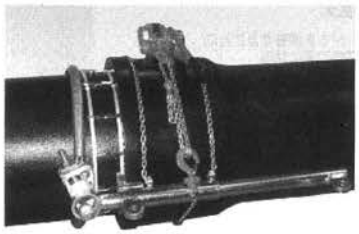

■製　品

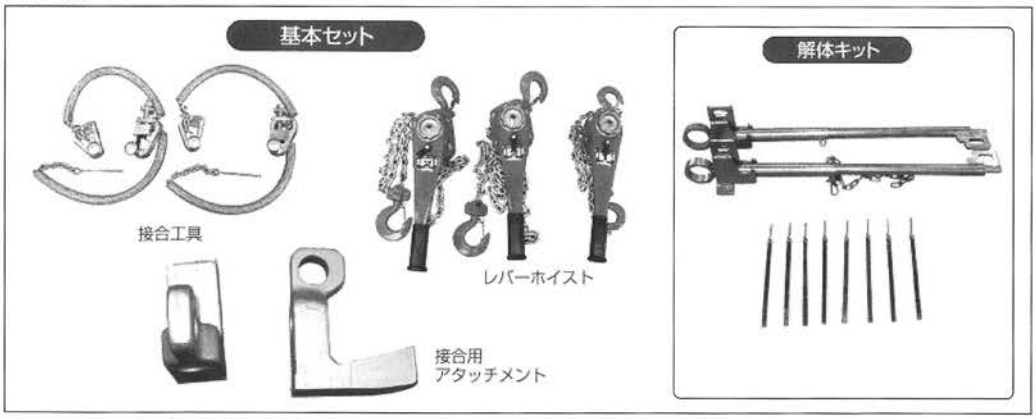

※上記の解体工具では既設管の解体はできません。別途お問い合わせ願います。

品名	単位	標準価格	備考
リーダーⅡ 接合工具	1組	179,000	接合用 呼び径150～450
リーダー　解体工具	1個	106,000	解体用 呼び径75～450
レバーホイスト　1トン	1台	34,500	接合用 呼び径75～250
レバーホイスト　2トン	1台	48,000	接合用 呼び径75～450

※リーダーⅡには レバーホイスト 2トン×2台と、1t×1台 を使用します

リングジャッキ器具(セット品)

形	式	標準セット価格
NSR-75 チェーンレバー (S)	リングジャッキセット	81,100
	チェーンレバーセット	83,200
	セット価格	164,300
NSR-100 チェーンレバー (S)	リングジャッキセット	86,000
	チェーンレバーセット	83,200
	セット価格	169,200
NSR-150 チェーンレバー (S)	リングジャッキセット	96,600
	チェーンレバーセット	83,200
	セット価格	179,800
NSR-200 チェーンレバー (M)	リングジャッキセット	130,000
	チェーンレバーセット	92,400
	セット価格	222,400
NSR-250 チェーンレバー (M)	リングジャッキセット	142,000
	チェーンレバーセット	92,400
	セット価格	234,400

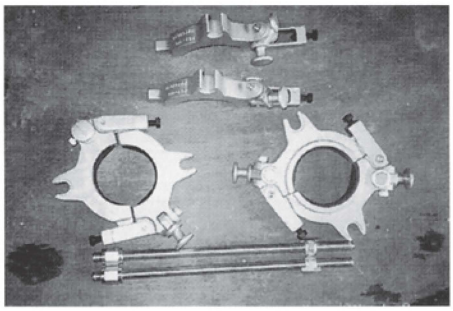

解　体　矢　(オプション)

口　径	数　量	定　価
75mm	6本	3,480
100mm	6本	3,480
150mm	8本	4,640
200mm	12本	6,960
250mm	13本	7,540

器具明細表

品　名	サ イ ズ	形　状	数　量	材　質	備　考
リング解体用ボルト	口 径 別	ベルト・ラジエット付	3セット	アルミ	
	M20×500L	ナット付	2　本		
ジャッキS	75～150mm	レバーブロック3/4t	2　丁		
ジャッキM	200～250mm	〃　3/4t	2　丁		柄ロングサイズ
ジャッキL		油圧装置	1セット		

NS形　大口径　接合・解体工具

接合に必要な工具

ロック
リング拡大器

専用ストッパー

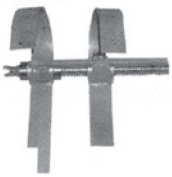

切管用挿口
リング絞り器

ライナ固定治具

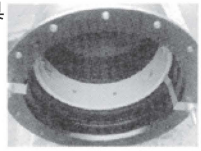

解体矢用薄板

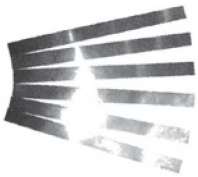

品　名	単　位	価　格
NS510基本セット(セット内容)		66,000
ロックリング拡大器	1個	
専用ストッパー	1個	
解体矢用薄板	6枚	
解体矢用ドライバー	2本	
切管用挿口リング絞り器	1個	
NS510ライナ固定治具		
φ500、600用(3個セット)	1組	17,000
φ700用(3個セット)	1組	19,000
φ800用(4個セット)	1組	27,000
φ900用(4個セット)	1組	27,000
φ1000用(4個セット)	1組	30,000

キールカッター（パイプ自動切断・溝切・面取機）

N450

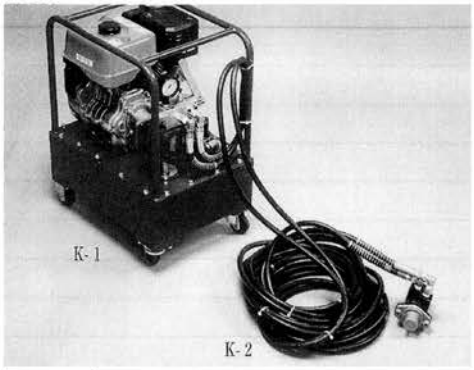

	（油圧仕様）
K-1	キールカッター　油圧ユニット
K-2	〃　　油圧ホース

N600

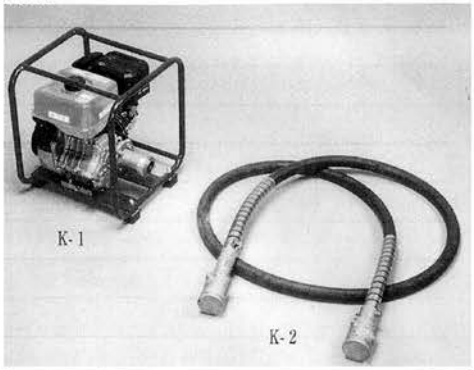

	（エンジン仕様）
K-1	エンジン本体
K-2	フレキシブルシャフト

N450

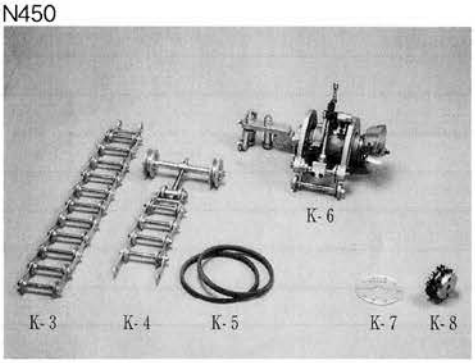

K-3	延長ローラーチェーン
K-4	ローラーチェーン
K-5	Vベルト
K-6	キールカッター本体
K-7	切断刃
K-8	NS形専用加工刃

N600

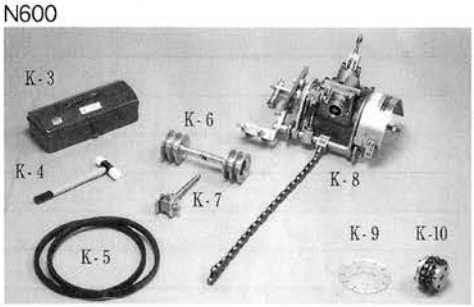

K-3	工具箱
K-4	プラスチックハンマー
K-5	Vベルト
K-6	従動プーリー
K-7	フック
K-8	キールカッター本体
K-9	切断刃
K-10	専用加工刃

N450・N600共用

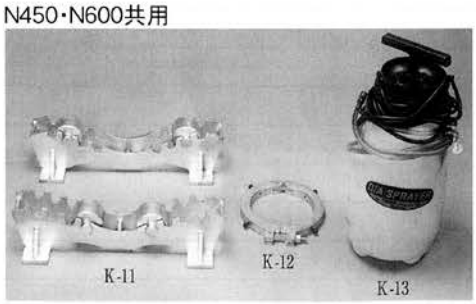

K-11	ローラー管台
K-12	ガイドリング
K-13	給水タンク

キールカッターN450型　仕様別価格(例)

<旧NS形(リベット)及び新NS形(タッピングねじ)　φ75～450　切管・面取・溝切加工>

品名		数量	価格	備考
<本体及び共通部品>				
本体部(油圧仕様)	φ75～450	1	**¥400,000**	
油圧ユニット04E型 油圧モーター　M-26付 フラットカプラ付 油圧ホース3/8-10M＊2本付		1	**¥749,000**	
ダイヤモンドブレード	125＊3S	1	**¥62,200**	
給水タンク	7L	1	**¥25,500**	
管台(H)	ゴム製コロ2個付	4	**¥164,800**	
矢		2	**¥3,240**	切断刃の挟み込み防止用
計			**¥1,404,740**	
<選択部品>				
カッターホルダー(キー付)	A801	1	**¥7,100**	旧NS小口径φ75～250
カッター押さえ(ボルト付)	K603	1	**¥6,930**	
溝切刃	90*11	1	**¥51,200**	
面取刃	94*12*26°	1	**¥63,200**	
カッターホルダー(ボルト付)	A810	1	**¥12,480**	旧NS中口径φ300～450
溝切刃	90*11E	1	**¥51,200**	
面取刃	94*17*18° E	1	**¥67,800**	
カッターホルダー	A812	1	**¥16,520**	新NSφ75～450
スペーサー	A806(15㎜)	1	**¥4,020**	
	A807(5㎜)	1	**¥3,500**	
溝切刃	90*5	1	**¥38,850**	
ガイドリング	φ75	1	**¥30,300**	
	φ100	1	**¥30,900**	
	φ150	1	**¥31,500**	
	φ200	1	**¥33,700**	
	φ250	1	**¥34,200**	
	φ300	1	**¥41,900**	
	φ350	1	**¥42,700**	
	φ400	1	**¥45,800**	
	φ450	1	**¥48,300**	
目安棒	A722	1	**¥1,740**	旧NS用
	A720	1	**¥1,620**	新NS用

＊他の管種・組合わせにつきましては別途お問い合わせ願います。

※価格は2023年度版です。価格変更の可能性がありますので都度お問い合せ願います。

キールカッターN600LRC型　仕様別価格(例)

<NS形(大口径)　φ500～1000　切管・溝切加工(2度加工)>

品名		数量	価格	備考
<本体及び共通部品>				
本体部	φ100～1500	1	**¥1,068,000**	
フレキ駆動用エンジンユニット		1	**¥202,500**	
フレキシブルシャフト	6M	1	**¥211,000**	
給水タンク	12L	1	**¥36,300**	
管台(大)	ｱﾙﾐ製ｺﾛ2個付	4	**¥203,600**	
矢		2	**¥3,240**	切断刃の挟み込み防止用
計			**¥1,724,640**	
<選択部品>				
ダイヤモンドブレード	150*3S	1	**¥68,600**	φ500～800
	175*3D	1	**¥110,050**	φ900～1000
溝切刃	110*22	1	**¥64,600**	φ500～600
	110*28	1	**¥84,700**	φ700～900
	125*16(L)	1	**¥69,300**	φ1000
	125*16(R)	1		
ガイドリング	φ500	1	**¥53,100**	
	φ600	1	**¥54,700**	
	φ700	1	**¥68,600**	
	φ800	1	**¥69,300**	
	φ900	1	**¥74,300**	
	φ1000	1	**¥79,300**	

＊他の管種・組合わせにつきましては別途お問い合わせ願います。

※価格は2023年度版です。価格変更の可能性がありますので都度お問い合せ願います。

ダクタイル鋳鉄管（ＪＩＳ　Ｇ　5526）

K形ダクタイル鋳鉄管（寸法図）

直部

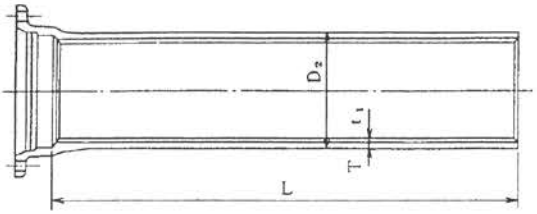

単位 mm

呼び径	外径	管厚		ライニング厚	有効長	重量(kg)		
		T		t_1	L	1本当たり		
D	D_2	D1	D3			D1	D3	ライニング
75	93.0	7.5	6.0	4	4,000	62.7	52.1	8.93
100	118.0	7.5	6.0	4	4,000	81.2	67.0	11.9
150	169.0	7.5	6.0	4	5,000	146.0	119.0	22.6
200	220.0	7.5	6.0	4	5,000	192.0	157.0	30.3
250	271.6	7.5	6.0	4	5,000	238.0	195.0	38.1
300	322.8	7.5	6.5	6	6,000	343.0	301.0	81.9
350	374.0	7.5	6.5	6	6,000	399.0	351.0	95.8
400	425.6	8.5	7.0	6	6,000	512.0	429.0	109.0
450	476.8	9.0	7.5	6	6,000	607.0	514.0	123.0
500	528.0	9.5	8.0	6	6,000	710.0	606.0	137.0
600	630.8	11.0	9.0	6	6,000	976.0	812.0	164.0
700	733.0	12.0	10.0	8	6,000	1240.0	1050.0	254.0
800	836.0	13.5	11.0	8	6,000	1590.0	1310.0	290.0
900	939.0	15.0	12.0	8	6,000	1980.0	1610.0	326.0
1000	1041.0	16.5	13.0	10	6,000	2420.0	1940.0	452.0

接合部

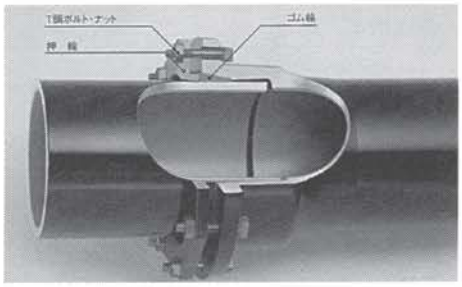

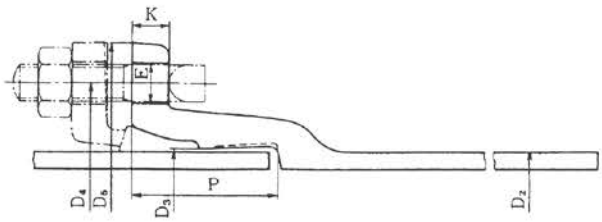

単位 mm

呼び径	外径	各種寸法						ボルトの数	重量(kg)
D	D_2	D_3	D_4	D_5	K	P	E		受口突部
75	93.0	96.5	159	197	18	80	19	4	5.15
100	118.0	121.5	186	232	19	80	23	4	6.68
150	169.0	172.5	241	287	20	80	23	6	9.64
200	220.0	223.5	292	338	21	80	23	6	12.5
250	271.6	275.1	348	394	22	80	23	8	15.6
300	322.8	326.8	399	445	23	110	23	8	24.0
350	374.0	378.0	458	504	24	110	23	10	28.9
400	425.6	429.6	512	558	25	110	23	12	34.5
450	476.8	480.8	567	613	26	110	23	12	39.5
500	528.0	532.0	618	664	27	110	23	14	45.7
600	630.8	634.8	725	771	28	110	23	14	57.5
700	733.0	738.0	839	893	29	120	27	16	75.0
800	836.0	841.0	942	996	30	120	27	20	90.7
900	939.0	944.0	1052	1118	31	120	33	20	112
1000	1041.0	1047.0	1160	1226	32	130	33	20	140

K形ダクタイル鋳鉄管

直管価格（ｔ当り）

形式	口径	管種(モルタルライニング)		管種(内面粉体)	
		1種	3種	1種	3種
K形	φ 75～ 100	431,000	474,000	431,000	474,000
	φ 150～ 250	452,000	499,000	452,000	499,000
	φ 300～ 400	449,000	471,000	524,000	551,000
	φ 450～ 600	440,000	462,000	518,000	543,000
	φ 700～ 800	426,000	449,000	503,000	529,000
	φ 900～1000	367,000	386,000	460,000	482,000

1種管価格

呼び径	重量(kg)	モルタルライニング 1本当り価格	内面粉体 1本当り価格
75×4,000	62.7	27,020	27,020
100×4,000	81.2	35,000	35,000
150×5,000	146.0	65,990	65,990
200×5,000	192.0	86,780	86,780
250×5,000	238.0	107,580	107,580
300×6,000	343.0	154,010	179,730
350×6,000	399.0	179,150	209,080
400×6,000	512.0	229,890	268,290
450×6,000	607.0	267,080	314,430
500×6,000	710.0	312,400	367,780
600×6,000	976.0	429,440	505,570
700×6,000	1240.0	528,240	623,720
800×6,000	1590.0	677,340	799,770
900×6,000	1980.0	726,660	910,800
1000×6,000	2420.0	888,140	1,113,200

3種管価格

呼び径	重量(kg)	モルタルライニング 1本当り価格	内面粉体 1本当り価格
75×4,000	52.1	24,700	24,700
100×4,000	67.0	31,760	31,760
150×5,000	119.0	59,380	59,380
200×5,000	157.0	78,340	78,340
250×5,000	195.0	97,310	97,310
300×6,000	301.0	141,770	165,850
350×6,000	351.0	165,320	193,400
400×6,000	429.0	202,060	236,380
450×6,000	514.0	237,470	279,100
500×6,000	606.0	279,970	329,060
600×6,000	812.0	375,140	440,920
700×6,000	1050.0	471,450	555,450
800×6,000	1310.0	588,190	692,990
900×6,000	1610.0	621,460	776,020
1000×6,000	1940.0	748,840	935,080

T形ダクタイル鋳鉄管（寸法図）

直部

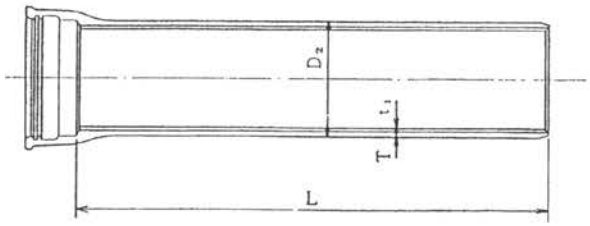

単位：mm

呼び径	外径	管厚 T		ライニング厚	有効長	重量(kg) 1本当り		
D	D_2	D1	D3	t_1	L	D1	D3	ライニング
75	93.0	7.5	6.0	4	4000	61.3	50.6	8.93
100	118.0	7.5	6.0	4	4000	79.6	65.4	11.9
150	169.0	7.5	6.0	4	5000	144.0	117.0	22.6
200	220.0	7.5	6.0	4	5000	190.0	156.0	30.3
250	271.6	7.5	6.0	4	5000	237.0	194.0	38.1
300	322.8	7.5	6.5	6	6000	336.0	294.0	81.9
350	374.0	7.5	6.5	6	6000	395.0	346.0	95.8
400	425.6	8.5	7.0	6	6000	505.0	423.0	109.0
450	476.8	9.0	7.5	6	6000	600.0	507.0	123.0
500	528.0	9.5	8.0	6	6000	702.0	599.0	137.0

接合部

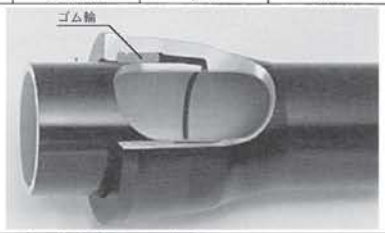

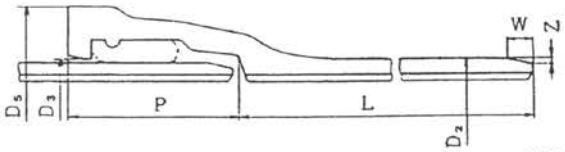

単位：mm

呼び径	外径	各部寸法					重量(kg)
D	D_2	D_3	D_5	P	W	Z	受口突部
75	93.0	95.8	144	84	9.5	3.2	3.73
100	118.0	120.8	174	87	9.5	3.2	5.11
150	169.0	171.8	228	88	9.5	3.2	7.63
200	220.0	223.0	282	105	9.5	3.2	11.5
250	271.6	274.6	334	114	9.5	3.2	15.0
300	322.8	325.8	386	115	9.5	3.2	17.3
350	374.0	377.6	450	130	14.0	5.0	24.4
400	425.6	429.2	502	130	14.0	5.0	27.6
450	476.8	480.4	555	130	14.0	5.0	32.8
500	528.0	531.6	608	135	14.0	5.0	37.9

滑材

名　称	価　格
滑材（2kg缶）	2,760

滑材2kg缶で塗布できる継手数

呼び径(mm)	継手数	呼び径(mm)	継手数	呼び径(mm)	継手数
75	160	300	50	600	30
100	120	350	45	700	25
150	90	400	40	800	20
200	65	450	35	900	17
250	55	500	33	1000	15

※この数量表は、目安を示すものですから、配管に際してはロスを見込んでください。

補修塗料各種

名　　称	容量	価格
ダクタイル鉄管外面補修塗料(スプレー式)	420㎖	1,690
ダクタイル鉄管外面補修塗料(刷毛付)	1 kg	2,920
ダクタイル鉄管端面補修塗料(刷毛付)	1 kg	8,430

T形ダクタイル鋳鉄管

直管価格（t当り）

形式	口径	管種(モルタルライニング)		管種(内面粉体)	
		1種	3種	1種	3種
T形	φ 75～ 100	461,000	460,000	461,000	509,000
	φ 150	458,000	460,000	458,000	507,000
	φ 200～ 250	458,000	507,000	458,000	507,000
	φ 300～ 400	457,000	479,000	532,000	559,000
	φ 450～ 600	449,000	470,000	524,000	551,000
	φ 700～ 800	433,000	455,000	509,000	536,000
	φ 900	375,000	395,000	468,000	491,000

1種管価格

呼び径	重量(kg)	モルタルライニング 1本当り価格	内面粉体 1本当り価格	T形 ゴム輪価格
75×4,000	61.3	28,260	28,260	1,630
100×4,000	79.6	36,700	36,700	2,280
150×5,000	144.0	65,950	65,950	3,230
200×5,000	190.0	87,020	87,020	4,100
250×5,000	237.0	108,550	108,550	5,530
300×6,000	336.0	153,550	178,750	5,450
350×6,000	395.0	180,520	210,140	6,440
400×6,000	505.0	230,790	268,660	7,450
450×6,000	600.0	269,400	314,400	9,930
500×6,000	702.0	315,200	367,850	12,380

※すべてゴム輪含みの価格です。

3種管価格

呼び径	重量(kg)	モルタルライニング 1本当り価格	内面粉体 1本当り価格	T形 ゴム輪価格
75×4,000	50.6	23,280	25,760	1,630
100×4,000	65.4	30,080	33,290	2,280
150×5,000	117.0	53,820	59,320	3,230
200×5,000	156.0	79,090	79,090	4,100
250×5,000	194.0	98,360	98,360	5,530
300×6,000	294.0	140,830	164,350	5,450
350×6,000	346.0	165,730	193,410	6,440
400×6,000	423.0	202,620	236,460	7,450
450×6,000	507.0	238,290	279,360	9,930
500×6,000	599.0	281,530	330,050	12,380

※すべてゴム輪含みの価格です。

フランジボルト・ナット・パッキン価格表（上水規格）

適応口径	フランジボルトナット						耳付フランジパッキン	全面フランジパッキン	GFパッキン
	サイズ	一組本数	合金		ステンレス				
			単価	計	単価	計			
50	M16× 65	4	690	2,760	810	3,240	700	1,370	1,230
75	M16× 75	4	730	2,920	880	3,520	770	1,420	1,250
100	M16× 75	4	730	2,920	880	3,520	870	1,690	1,580
125	M16× 75	6	730	4,380	880	5,280	980	2,360	2,110
150	M16× 75	6	730	4,380	880	5,280	1,320	2,760	2,200
200	M16× 80	8	780	6,240	900	7,200	1,540	3,480	2,720
250	M20× 85	8	1,100	8,800	1,830	14,640	2,310	4,560	3,070
300	M20× 85	10	1,100	11,000	1,830	18,300	2,780	6,550	3,240
350	M22× 95	10	1,750	17,500	2,650	26,500	3,450	8,130	4,890
400	M22× 95	12	1,750	21,000	2,650	31,800	4,220	11,010	6,800
450	M24×100	12	2,350	28,200	3,480	41,760	4,610	12,840	8,290
500	M24×100	12	2,350	28,200	3,480	41,760	5,370	14,970	20,830
600	M24×100	16	2,350	37,600	3,480	55,680	9,130	15,680	22,970
700	M30×110	16	4,420	70,720	8,400	134,400	10,210	17,280	26,800
800	M30×120	20	4,580	91,600	8,770	175,400	11,570	21,040	30,550
900	M30×120	20	4,580	91,600	8,770	175,400	13,870	23,340	34,370
1,000	M30×130	24	4,690	112,560	9,080	217,920	14,800	26,230	42,050

合フランジ価格表（上水規格）

サイズ	50×50	75×50	75×75	100×50	100×100	150×50	150×150
価　格	4,360	7,440	6,900	9,260	8,970	14,200	12,900

適用フランジ各ボルト使用寸法他

サイズ	ボルトサイズ						寸法（外径・厚さ）						適用レンチコマサイズ
	JIS 5K	穴	JIS 10K	穴	上水(7.5k)	穴	5K	厚	10K	厚	上水(7.5k)	厚	
10（3/8）	M10×30	4	M12×45	4			75	9	90	12			M10＞17
15（1/2）	35	4	45	4			80	9	95	12			
20（3/4）	35	4	50	4			85	10	100	14			M12＞19
25（1）	40	4	M16×50	4			95	10	125	14			
32（1 1/4）	M12×45	4	55	4			115	12	135	16			M16＞24
40（1 1/2）	45	4	55	4			120	12	140	16			
50（2）	50	4	55	4	16×65	4	130	14	155	16	10k共用		M20＞30
65（2 1/2）	50	4	65	4			155	14	175	18			
80（3）	M16×55	4	65	8	16×75	4	180	14	185	18	211	18	M22＞32
90（3 1/2）	55	4	65	8			190	14	195	18			
100（4）	55	8	65	8	16×75	4	200	16	210	18	238	18	M24＞36
125（5）	55	8	M20×70	8	16×75	6	235	16	250	20	263	20	
150（6）	65	8	75	8	16×75	6	265	18	280	22	290	22	M30＞46
175（7）	65	8	75	12			300	18	305	22			
200（8）	M20×70	8	75	12	16×80	8	320	20	330	22	342	24	M36＞55
250（10）	70	12	M22×75	12	20×85	8	385	22	400	24	410	24	
300（12）	70	12	75	16	20×85	10	430	22	445	24	464	26	
350（14）	M22×75	12	75	16	22×95	10	480	24	490	26	530	26	
400（16）	90	16	M24×100	16	22×95	12	540	24	560	28	582	26	
450（18）	90	16	100	20	24×100	12	605	24	620	30	652	28	
500（20）	90	20	100	20	24×100	12	655	24	675	30	706	30	

トルク表（K形・A形・KF形・SⅡ形・S形）

ボルト寸法	締付けトルク N·m(kg f·cm)	呼び径
M 16	60（ 600）	75
M 20	100（1,000）	100～ 600
M 24	140（1,400）	700～ 800
M 30	200（2,000）	900～2,600

水道用フランジ

ボルト寸法	締付けトルク N·m(kg f·cm)	呼び径
M 16	60（600）	75～ 200
M 20	90（900）	250～ 300
M 22	120(1,200)	350～ 400
M 24	260(2,600)	450～ 600
M 30	570(5,700)	700～1,200
M 36	1,200(12,000)	1,350～1,500

MCC ●ホンカンレンチ

商品略称　RWH

●ハンドルが伸び縮みします。溝内の管底など狭い所でも楽に使用でき、ハンドルを伸ばすと大きな締付力が出せます。
●泥水などの中でも使用でき、水洗いなどすれば簡単に手入れができます。
●ハンドルは縮めたとき左右どちらかに回せば固定でき、ゴム輪を入れる場合便利に使用できます。
●ハンドルは熱処理が施してあり、耐久性抜群です。

Model No. 形式	対象管 呼び	対象管 ボルト径	Length 全長(mm) 最小	Length 全長(mm) 最大	Wt.Pc 重量(g)	価格
RWH－0924	75	M16	185	240	680	10,960
RWH－0930	100～600	M20	230	305	1100	12,620

用途：水道・ガスなど埋設される鋳鉄管、サドル分水栓等のボルト・ナット締付作業。

N-FK

インジケータプレート型トルクレンチ
＊シンプル構造で長寿命。検査用に最適。

仕　様

FK形

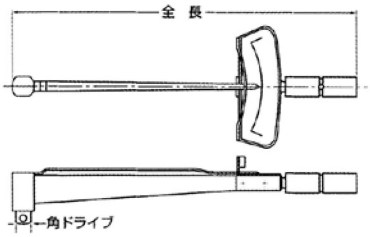

型　番	トルク測定範囲(左右)(N·m)	最小目盛(N·m)	角ドライブ(mm)	全　長(mm)	質　量(kg)	標準価格
CN70FK	10 ～ 70CN·m	2CN·m	6.35	132	0.05	11,800
CN150FK	50 ～ 150CN·m	5CN·m		140	0.08	12,100
N3FK	1 ～ 3	0.1		170	0.1	13,400
N6FK	1 ～ 6	0.2		190	0.22	15,200
N12FK	2 ～ 12	0.5		237	0.25	17,000
N23FK	3 ～ 23	0.5	9.53	290	0.3	20,300
N45FK	5 ～ 45	1		320	0.34	26,800
N90FK	10 ～ 90	2	12.7	388	1.1	33,900
N130FK	20 ～ 130	2		441	1.2	43,600
N280FK	50 ～ 280	5	19.05	587	2.6	67,800
N420FK	70 ～ 420	10		853	3.5	79,900

N-QLK

プリセット型トルクレンチ
＊ラチェット式で容量内でプリセットできるトルクレンチ

仕　様

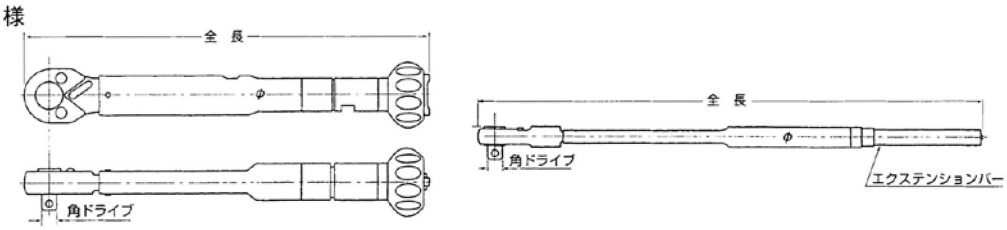

型　番	トルク測定範囲(左右)(N·m)	最小目盛(N·m)	角ドライブ(mm)	全　長(mm)	質　量(kg)	標準価格
CN300QLK	100 ～ 300CN·m	5CN·m	6.35	187	0.19	20,600
N6QLK	2 ～ 6	0.1		187	0.19	20,600
N12QLK	4 ～ 12	0.2		187	0.19	20,500
N25QLK	5 ～ 25	0.2	9.53	232	0.28	20,700
N50QLK	10 ～ 50	0.5		257	0.47	21,300
N90QLK	20 ～ 90	1	12.7	359	0.81	22,400
N100QLK	20 ～ 100	1		359	0.81	22,500
N140QLK	40 ～ 140	1		399	0.86	26,200
N180QLK	40 ～ 180	2		491	1.5	28,700
N200QLK	40 ～ 200	2		491	1.5	28,900
N280QLK	40 ～ 280	2	19.05	691	1.95	36,100
N360QLK	80 ～ 360	2		691	2.1	46,000
N420QLK	60 ～ 420	2		965	3.3	54,000
N560QLK	80 ～ 560	3		1205	5.0	75,000
N700QLK	100 ～ 700	5		1314	6.2	90,000
N850QLK	100 ～ 850	5	25.4	1388	8.5	105,000
N1000QLK-8	100 ～ 1000	5		1538	8.8	110,400
N1500QLK	200 ～ 1500	10		1844	14.0	130,000
N2100QLK-8	700 ～ 2100	10		1844	15.0	248,000

ダクタイル鋳鉄管用接合部品

大成機工（株）
（株）クロダイト

押輪（メカニカルジョイント）

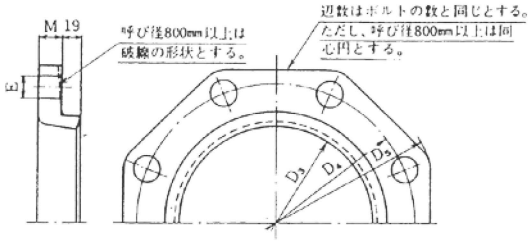

単位：mm

呼び径	各部寸法					ボルトの数	重量(kg)
	D_3	D_4	D_5	E	M		
75	97.0	159	197	19	15	4	1.87
100	122.0	186	232	23	16	4	2.49
150	173.0	241	287	23	17	6	4.27
200	224.0	292	338	23	18	6	5.31
250	275.6	348	394	23	19	8	7.53
300	326.8	399	445	23	20	8	8.91
350	378.0	458	504	23	21	10	11.9
400	429.6	512	558	23	22	12	14.6
450	480.8	567	613	23	23	12	17.2
500	532.0	618	664	23	24	14	19.9
600	634.8	725	771	23	25	14	24.9
700	738.0	839	893	27	26	16	35.2
800	841.0	942	996	27	28	20	42.1
900	944.0	1052	1118	33	29	20	53.9
1000	1047.0	1160	1226	33	30	20	63.2

価格表

型	サイズ	押輪本体価格	ゴム輪	メカボルトナット				セット価格(円)
				サイズ	一組本数	合金		合金
	mm	円	円			単価	計	
K形	75	1,900	1,690	M16×85	4	590	2,360	5,950
	100	2,530	1,930	M20×90	4	690	2,760	7,220
	150	4,290	2,640	M20×90	6	690	4,140	11,070
	200	5,360	3,000	M20×90	6	690	4,140	12,500
	250	7,600	4,180	M20×90	8	690	5,520	17,300
	300	8,990	7,320	M20×100	8	820	6,560	22,870
	350	13,510	8,880	M20×100	10	820	8,200	30,590
	400	16,620	10,030	M20×110	12	870	10,440	37,090
	450	19,610	10,730	M20×110	12	870	10,440	40,780
	500	22,690	11,160	M20×110	14	870	12,180	46,030
	600	28,500	11,940	M20×120	14	960	13,440	53,880
	700	40,480	16,470	M24×120	16	1,600	25,600	82,550
	800	48,100	20,290	M24×120	20	1,600	32,000	100,390
	900	65,340	21,180	M30×130	20	2,310	46,200	132,720
	1,000	76,600	27,430	M30×130	20	2,310	46,200	150,230

	75	100	150	200	250	300	350	400	450
A形ｺﾞﾑ輪	1,840	2,100	2,880	3,530	4,560	7,980	9,690	10,940	11,700

（株）ハズ
鶴巻工業（株）
（株）村瀬鉄工所

ダクタイル鋳鉄異形管

1類　二受T字管、継輪、短管1号、短管2号
曲管（45°、22°1/2、11°1/4、5°5/8）

2類　三受十字管、片落管、曲管（90°）、フランジ付きT字管
排水T字管、フランジ短管、フランジふた、ラッパ口

3類　三フランジT字管、二フランジT字管、フランジ片落管、
フランジ曲管（90°、45°）

円/t当り

類	呼び径	普通塗装	粉体塗装
1類	75～ 100	970,000	1,040,000
	150～ 450	970,000	1,040,000
	500～ 800	980,000	1,050,000
	900～ 1000	-	1,090,000
2類	75～ 100	1,070,000	1,140,000
	150～ 450	1,070,000	1,140,000
	500～ 800	1,080,000	1,150,000
	900～ 1000	-	1,200,000
3類	75～ 100	1,140,000	1,200,000
	150～ 450	1,140,000	1,200,000
	500～ 800	1,150,000	1,210,000
	900～ 1000	-	1,290,000

フランジはすべて形式1（RF接合）の7.5K用です。

K形異形管GF加算額（7.5Kフランジ）

呼び径	75	100	150	200	250	300	350	400	450
価　格	5,830	5,830	6,050	6,050	6,050	6,050	6,710	6,710	6,710

ダグタイル鋳鉄異形管　フランジ突部及び直部（1m当たり）の質量表

単位：kg

呼び径	管厚 (mm)	外径 (mm)	フランジ形								直部1m
			7.5K		10K		16K		20K		
			RF形	GF形	RF形	GF形	RF形	GF形	RF形	GF形	
75	8.5	93.0	3.77	3.66	2.28	2.17	3.00	2.89	3.29	3.18	16.134
100	8.5	118.0	4.55	4.40	2.75	2.61	3.98	3.84	4.33	4.18	20.907
150	9.0	169.0	6.22	6.02	5.59	5.39	7.73	7.53	8.90	8.70	32.346
200	11.0	220.0	8.06	7.80	6.75	6.49	9.89	9.63	11.2	11.0	51.641
250	12.0	271.6	11.5	11.1	10.7	10.4	16.5	16.2	19.6	19.3	69.975
300	12.5	322.8	14.2	13.8	11.4	11.0	19.7	19.3	23.1	22.7	87.126
350	13.0	374.0	18.8	18.3	13.4	12.9	26.0	25.6	30.0	29.5	105.416
400	14.0	425.6	21.8	21.3	19.4	18.9	36.0	35.5	42.8	42.3	129.437
450	14.5	476.8	28.3	27.7	24.7	24.1	47.3	46.7	55.5	54.9	150.573
500	15.0	528.0	32.0	31.4	28.3	27.6	56.3	55.7	65.4	64.8	172.848
600	16.0	630.8	38.9	38.2	39.0	38.3	75.0	74.2	86.1	85.3	220.958
700	17.0	733.0	49.9	49.1	52.1	51.3	98.2	97.4	143	142	273.412
800	18.0	836.0	66.1	65.1	67.7	66.7	132	131	213	212	330.736
900	19.0	939.0	85.3	84.3	80.3	79.2	156	155	256	255	392.643
1000	20.0	1041.0	101	98.2	100	97.2	207	204	—	—	458.682

K形三受十字管（２類）

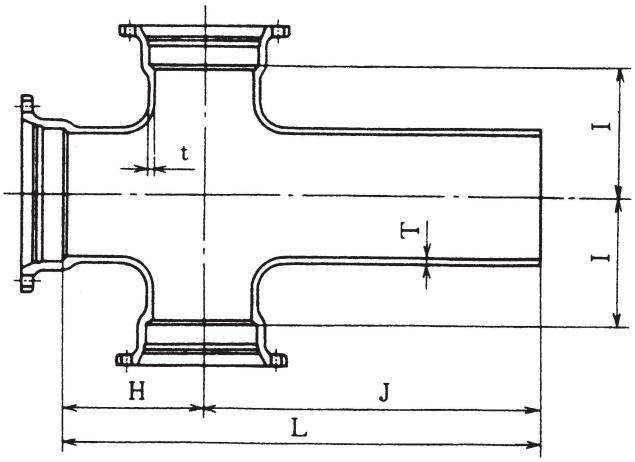

単位mm

呼び径		価格		管厚		各部寸法				重量(kg)
D	d	(フ)	(PE)	T	t	H	I	J	L	
75	75	30,280	32,260	8.5	8.5	160	140	480	640	28.3
100	100	40,980	43,660	8.5	8.5	180	160	530	710	38.3
150	100	55,530	59,170	9.0	8.5	190	190	600	790	51.9
150	150	63,880	68,060	9.0	9.0	190	190	600	790	59.7
200	150	91,910	97,930	11.0	11.0	250	250	630	880	85.9
200	200	100,580	107,160	11.0	11.0	250	250	630	880	94.0
250	150	105,820	112,750	12.0	11.0	230	250	600	830	98.9
250	250	133,750	142,500	12.0	12.0	280	260	670	950	125
300	200	158,360	168,720	12.5	11.0	330	300	700	1030	148
300	300	191,530	204,060	12.5	12.5	330	300	700	1030	179
350	250	204,370	217,740	13.0	12.0	360	340	750	1110	191
350	350	240,750	256,500	13.0	13.0	360	340	750	1110	225
400	300	274,990	292,980	14.0	12.5	410	390	780	1190	257
400	400	309,230	329,460	14.0	14.0	410	390	780	1190	289
450	300	318,860	339,720	14.5	12.5	440	420	820	1260	298
450	450	373,430	397,860	14.5	14.5	440	420	820	1260	349
500	400	408,240	434,700	15.0	14.0	480	460	850	1330	378
600	400	524,880	558,900	16.0	14.0	550	530	920	1470	486
700	500	706,320	752,100	17.0	15.0	620	600	980	1600	654
800	600	906,120	964,850	18.0	16.0	690	670	1030	1720	839
900	700	-	1,296,000	19.0	17.0	770	750	1090	1860	1080

※　価格の(フ)は内外面合成樹脂塗装、(PE)は内面粉体塗装、外面合成樹脂塗装を示す。

K形二受T字管（1類）

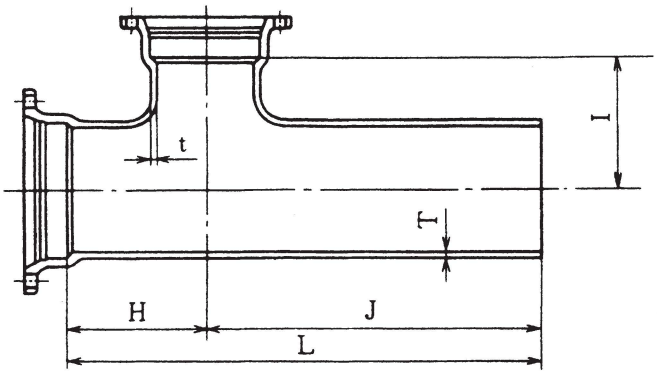

単位mm

呼び径		価格		管厚		各部寸法				重量(kg)
D	d	(フ)	(PE)	T	t	H	I	J	L	
75	75	21,240	22,780	8.5	8.5	160	140	480	640	21.9
100	75	27,160	29,120	8.5	8.5	180	160	530	710	28.0
100	100	29,000	31,100	8.5	8.5	180	160	530	710	29.9
150	75	40,350	43,260	9.0	8.5	190	190	600	790	41.6
150	100	42,100	45,140	9.0	8.5	190	190	600	790	43.4
150	150	45,880	49,190	9.0	9.0	190	190	600	790	47.3
200	100	58,590	62,820	11.0	10.0	200	230	560	760	60.4
200	150	69,550	74,570	11.0	11.0	250	250	630	880	71.7
200	200	73,530	78,830	11.0	11.0	250	250	630	880	75.8
250	100	79,540	85,280	12.0	10.0	230	250	600	830	82.0
250	150	83,520	89,540	12.0	11.0	230	250	600	830	86.1
250	250	99,910	107,120	12.0	12.0	280	260	670	950	103
300	100	102,820	110,240	12.5	10.0	240	280	600	840	106
300	150	106,700	114,400	12.5	11.0	240	280	600	840	110
300	200	127,070	136,240	12.5	11.0	330	300	700	1030	131
300	300	141,620	151,840	12.5	12.5	330	300	700	1030	146
350	250	162,960	174,720	13.0	12.0	360	340	750	1110	168
350	350	179,450	192,400	13.0	13.0	360	340	750	1110	185
400	300	215,340	230,880	14.0	12.5	410	390	780	1190	222
400	400	230,860	247,520	14.0	14.0	410	390	780	1190	238
450	300	256,080	274,560	14.5	12.5	440	420	820	1260	264
450	450	280,330	300,560	14.5	14.5	440	420	820	1260	289
500	300	304,780	326,550	15.0	12.5	480	460	850	1330	311
500	350	311,640	333,900	15.0	13.0	480	460	850	1330	318
500	500	339,080	363,300	15.0	15.0	480	460	850	1330	346
600	400	425,320	455,700	16.0	14.0	550	530	920	1470	434
600	500	442,960	474,600	16.0	15.0	550	530	920	1470	452
600	600	462,560	495,600	16.0	16.0	550	530	920	1470	472
700	400	554,680	594,300	17.0	14.0	620	600	980	1600	566
700	500	571,340	612,150	17.0	15.0	620	600	980	1600	583
700	600	589,960	632,100	17.0	16.0	620	600	980	1600	602
700	700	616,420	660,450	17.0	17.0	620	600	980	1600	629
800	500	717,360	768,600	18.0	15.0	690	670	1030	1720	732
800	600	735,000	787,500	18.0	16.0	690	670	1030	1720	750
800	700	760,480	814,800	18.0	17.0	690	670	1030	1720	776
800	800	786,940	843,150	18.0	18.0	690	670	1030	1720	803
900	600	-	867,640	19.0	16.0	600	690	940	1540	796
900	700	-	1,047,490	19.0	17.0	770	750	1090	1860	961
900	800	-	1,075,830	19.0	18.0	770	750	1090	1860	987
900	900	-	1,111,800	19.0	19.0	770	750	1090	1860	1020

※　価格の(フ)は内外面合成樹脂塗装、(PE)は内面粉体塗装、外面合成樹脂塗装を示す。

K形受挿し片落管（２類）

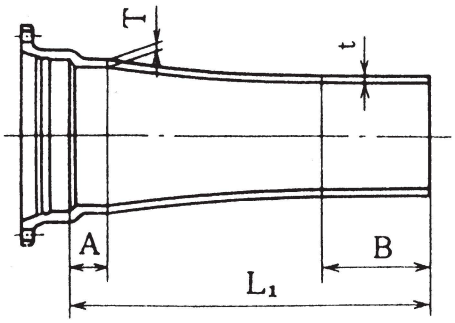

K形挿し受片落管（２類）

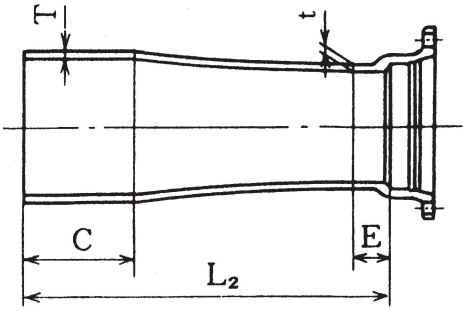

単位mm

呼び径		価格				管厚		各部寸法						重量（kg）	
		(フ)		(PE)											
D	d	受さし	さし受	受さし	さし受	T	t	A	B	C	E	L_1	L_2	受さし	さし受
100	75	17,330	16,480	18,470	17,560	8.5	8.5	50	200	200	50	550	550	16.2	15.4
150	100	24,500	23,110	26,110	24,620	9.0	8.5	55	200	200	50	555	550	22.9	21.6
200	100	32,640	30,500	34,770	32,490	11.0	10.0	60	200	200	50	560	550	30.5	28.5
200	150	38,630	37,450	41,150	39,900	11.0	11.0	60	200	200	55	560	555	36.1	35.0
250	100	44,300	40,980	47,200	43,660	12.0	10.0	70	200	200	50	670	650	41.4	38.3
250	150	51,470	49,010	54,830	52,210	12.0	11.0	70	200	200	55	670	655	48.1	45.8
250	200	57,570	56,390	61,330	60,080	12.0	11.0	70	200	200	60	670	660	53.8	52.7
300	100	58,850	47,830	62,700	50,960	12.5	10.0	80	200	200	50	680	650	55.0	44.7
300	150	65,810	55,850	70,110	59,510	12.5	11.0	80	200	200	55	680	655	61.5	52.2
300	200	71,800	62,920	76,490	67,030	12.5	11.0	80	200	200	60	680	660	67.1	58.8
300	250	80,460	72,760	85,730	77,520	12.5	12.0	80	200	200	70	680	670	75.2	68.0
350	150	75,970	63,340	80,940	67,490	13.0	11.0	80	200	200	55	680	655	71.0	59.2
350	200	81,750	70,300	87,100	74,900	13.0	11.0	80	200	200	60	680	660	76.4	65.7
350	250	90,200	79,930	96,100	85,160	13.0	12.0	80	200	200	70	680	670	84.3	74.7
350	300	98,120	95,550	104,540	101,800	13.0	12.5	80	200	200	80	680	680	91.7	89.3
400	150	97,160	83,140	103,510	88,580	14.0	11.0	90	200	220	55	790	775	90.8	77.7
400	200	103,900	91,060	110,690	97,010	14.0	11.0	90	200	220	60	790	780	97.1	85.1
400	250	113,420	101,970	120,840	108,640	14.0	12.0	90	200	220	70	790	790	106	95.3
400	300	123,050	118,770	131,100	126,540	14.0	12.5	90	200	220	80	790	800	115	111
400	350	134,820	131,610	143,640	140,220	14.0	13.0	90	220	220	80	810	800	126	123
450	200	119,840	102,930	127,680	109,670	14.5	11.0	100	200	230	60	800	790	112	96.2
450	250	129,470	113,420	137,940	120,840	14.5	12.0	100	200	230	70	800	800	121	106
450	300	138,030	130,540	147,060	139,080	14.5	12.5	100	200	230	80	800	810	129	122
450	350	149,800	142,310	159,600	151,620	14.5	13.0	100	220	230	80	820	810	140	133
450	400	163,710	159,430	174,420	169,860	14.5	14.0	100	220	230	90	820	820	153	149
500	250	146,880	126,360	156,400	134,550	15.0	12.0	110	200	230	70	810	800	136	117
500	300	155,520	142,560	165,600	151,800	15.0	12.5	110	200	230	80	810	810	144	132
500	350	167,400	154,440	178,250	164,450	15.0	13.0	110	220	230	80	830	810	155	143
500	400	180,360	171,720	192,050	182,850	15.0	14.0	110	220	230	90	830	820	167	159
500	450	193,320	189,000	205,850	201,250	15.0	14.5	110	230	230	100	840	830	179	175
600	300	191,160	169,560	203,550	180,550	16.0	12.5	120	200	230	80	820	810	177	157
600	350	201,960	180,360	215,050	192,050	16.0	13.0	120	220	230	80	840	810	187	167
600	400	213,840	196,560	227,700	209,300	16.0	14.0	120	220	230	90	840	820	198	182
600	450	226,800	212,760	241,500	226,550	16.0	14.5	120	230	230	100	850	830	210	197
600	500	238,680	230,040	254,150	244,950	16.0	15.0	120	230	230	110	850	840	221	213
700	400	295,920	264,600	315,100	281,750	17.0	14.0	130	220	240	90	1050	1030	274	245
700	450	311,040	284,040	331,200	302,450	17.0	14.5	130	230	240	100	1060	1040	288	263
700	500	325,080	303,480	346,150	323,150	17.0	15.0	130	230	240	110	1060	1050	301	281
700	600	358,560	344,520	381,800	366,850	17.0	16.0	130	230	240	120	1060	1060	332	319
800	450	362,880	320,760	386,400	341,550	18.0	14.5	140	230	240	100	1070	1040	336	297
800	500	376,920	340,200	401,350	362,250	18.0	15.0	140	230	240	110	1070	1050	349	315
800	600	407,160	380,160	433,550	404,800	18.0	16.0	140	230	240	120	1070	1060	377	352
800	700	444,960	430,920	473,800	458,850	18.0	17.0	140	240	240	130	1080	1070	412	399
900	500	-	-	488,400	435,600	19.0	15.0	150	230	260	110	1080	1070	407	363
900	600	-	-	519,600	476,400	19.0	16.0	150	230	260	120	1080	1080	433	397
900	700	-	-	559,200	530,400	19.0	17.0	150	240	260	130	1090	1090	466	442
900	800	-	-	601,200	588,000	19.0	18.0	150	240	260	140	1090	1100	501	490

※　価格の(フ)は内外面合成樹脂塗装、(PE)は内面粉体塗装、外面合成樹脂塗装を示す。

K形90° 曲管（2類）

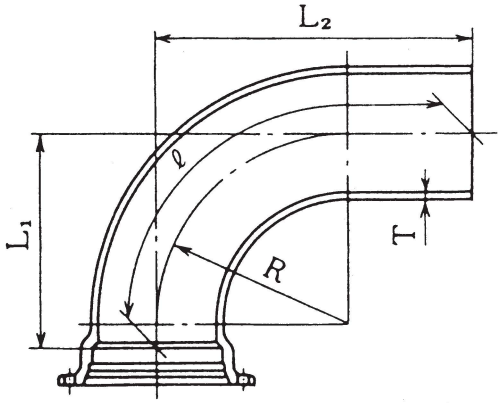

単位mm

呼び径	価格		管厚	各部寸法			管心長	重量（kg）
D	(フ)	(PE)	T	R	L1	L2	ℓ	
75	15,520	16,530	8.5	250	292	400	584	14.5
100	20,120	21,430	8.5	250	292	400	584	18.8
150	34,780	37,050	9.0	300	342	500	713	32.5
200	61,100	65,090	11.0	400	443	600	872	57.1
250	85,280	90,860	12.0	400	445	650	923	79.7
300	133,750	142,500	12.5	550	597	800	1161	125
350	161,570	172,140	13.0	550	598	800	1162	151
400	208,650	222,300	14.0	600	650	850	1243	195
450	243,960	259,920	14.5	600	652	850	1244	228
500	312,120	332,350	15.0	700	754	950	1403	289
600	447,120	476,100	16.0	800	855	1100	1612	414
700	604,800	644,000	17.0	900	957	1200	1771	560
800	789,480	840,650	18.0	1000	1061	1300	1931	731
900	-	1,120,800	19.0	1100	1164	1400	2092	934

K形45° 曲管（1類）

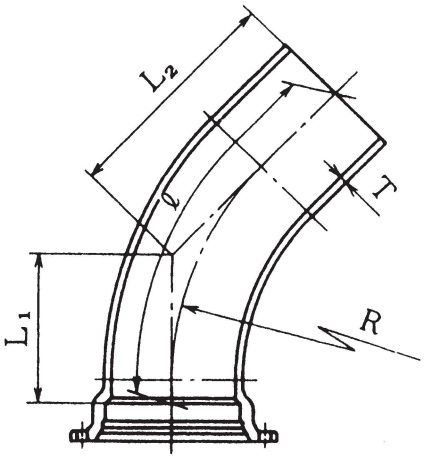

単位mm

呼び径	価格		管厚	各部寸法			管心長	重量（kg）
D	(フ)	(PE)	T	R	L1	L2	ℓ	
75	12,800	13,730	8.5	400	207	316	506	13.2
100	16,590	17,780	8.5	400	207	316	506	17.1
150	29,100	31,200	9.0	500	249	407	634	30.0
200	47,530	50,960	11.0	600	292	449	715	49.0
250	63,240	67,810	12.0	600	294	449	716	65.2
300	90,210	96,720	12.5	700	337	490	797	93.0
350	117,370	125,840	13.0	800	380	531	877	121
400	153,260	164,320	14.0	900	423	573	957	158
450	190,120	203,840	14.5	1000	466	614	1037	196
500	234,220	250,950	15.0	1100	509	656	1118	239
600	333,200	357,000	16.0	1300	594	739	1276	340
700	458,640	491,400	17.0	1500	678	821	1435	468
800	607,600	651,000	18.0	1700	765	904	1596	620
900	-	875,270	19.0	1900	851	987	1756	803

※　価格の(フ)は内外面合成樹脂塗装、(PE)は内面粉体塗装、外面合成樹脂塗装を示す。

K形22½° 曲管（1類）

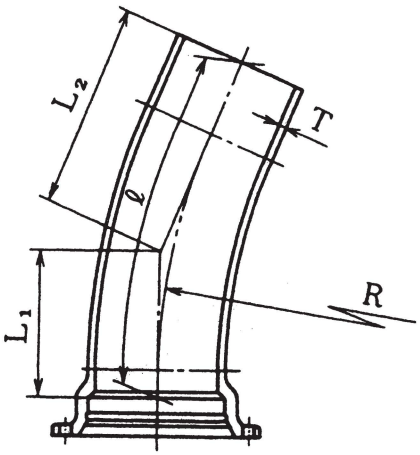

単位mm

呼び径	価格		管厚	各部寸法			管心長	重量(kg)
D	(フ)	(PE)	T	R	L1	L2	ℓ	
75	12,800	13,730	8.5	800	201	309	506	13.2
100	16,590	17,780	8.5	800	201	309	506	17.1
150	27,450	29,430	9.0	1000	240	349	584	28.3
200	45,010	48,260	11.0	1200	282	389	665	46.4
250	59,850	64,170	12.0	1200	284	389	666	61.7
300	85,940	92,140	12.5	1400	325	429	747	88.6
350	111,550	119,600	13.0	1600	367	468	827	115
400	153,260	164,320	14.0	1800	408	558	957	158
450	190,120	203,840	14.5	2000	450	598	1037	196
500	234,220	250,950	15.0	2200	491	638	1118	239
600	333,200	357,000	16.0	2600	573	717	1276	340
700	458,640	491,400	17.0	3000	654	797	1435	468
800	607,600	651,000	18.0	3400	737	876	1596	620
900	-	875,270	19.0	3800	820	956	1756	803

K形11¼° 曲管（1類）

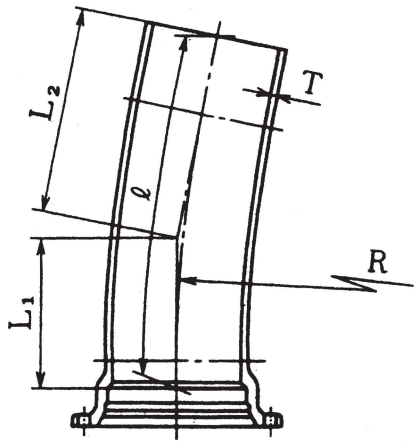

単位mm

呼び径	価格		管厚	各部寸法			管心長	重量(kg)
D	(フ)	(PE)	T	R	L1	L2	ℓ	
75	17,170	18,410	8.5	3000	337	446	781	17.7
100	22,210	23,820	8.5	3000	337	446	781	22.9
150	33,660	36,090	9.0	3000	337	446	781	34.7
200	60,720	65,100	11.0	4000	437	544	979	62.6
250	81,190	87,050	12.0	4000	439	544	980	83.7
300	105,730	113,360	12.5	4000	441	544	982	109
350	148,410	159,120	13.0	5000	541	643	1180	153
400	187,210	200,720	14.0	5000	543	693	1232	193
450	219,220	235,040	14.5	5000	544	693	1234	226
500	288,120	308,700	15.0	6000	645	791	1432	294
600	367,500	393,750	16.0	6000	646	791	1434	375
700	458,640	491,400	17.0	6000	648	791	1435	468
800	556,640	596,400	18.0	6000	652	791	1439	568
900	-	740,110	19.0	6000	655	791	1442	679

※　価格の(フ)は内外面合成樹脂塗装、(PE)は内面粉体塗装、外面合成樹脂塗装を示す。

K形5⅝°曲管（1類）

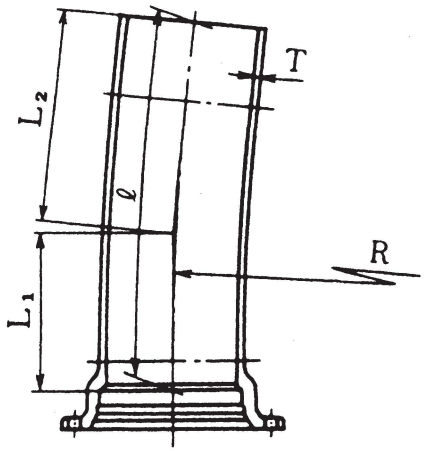

単位mm

呼び径	価格		各部寸法			管心長	重量(kg)
D	(フ)	(PE)	R	L_1	L_2	ℓ	
300	122,220	131,040	10000	538	641	1178	126
350	148,410	159,120	10000	540	641	1180	153
400	187,210	200,720	10000	542	691	1232	193
450	219,220	235,040	10000	543	691	1234	226
500	288,120	308,700	12000	643	790	1432	294
600	367,500	393,750	12000	645	790	1434	375
700	458,640	491,400	12000	647	790	1435	468
800	556,640	596,400	12000	650	790	1439	568
900	-	740,110	12000	654	790	1442	679

K形乙字管（規格外）

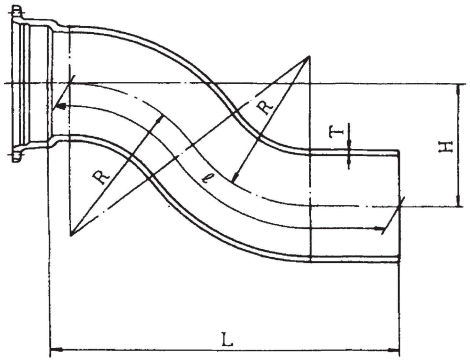

単位mm

呼び径	価格	管厚	各部寸法			管心部	重量(Kg)
D	PE	T	H	R	L	ℓ	
75	20,230	8.5	200	163	540	622	15.1
75	22,780	8.5	300	177	592	743	17.0
75	26,670	8.5	450	201	642	827	19.9
100	30,550	8.5	300	208	642	778	22.8
100	35,380	8.5	450	225	692	948	26.4
150	49,040	9.0	300	267	722	838	36.6
150	56,550	9.0	450	281	792	1011	42.2
200	78,260	11.0	300	327	793	897	58.4
200	91,250	11.0	450	347	893	1084	68.1
250	108,410	12.0	300	375	845	941	80.9
250	125,690	12.0	450	385	945	1124	93.8
300	150,080	12.5	300	460	927	1012	112
300	172,860	12.5	450	468	1047	1206	129
350	183,580	13.0	300	460	948	1034	137
350	211,720	13.0	450	468	1068	1228	158

※　価格の(フ)は内外面合成樹脂塗装、(PE)は内面粉体塗装、外面合成樹脂塗装を示す。

K形継ぎ輪（1類）

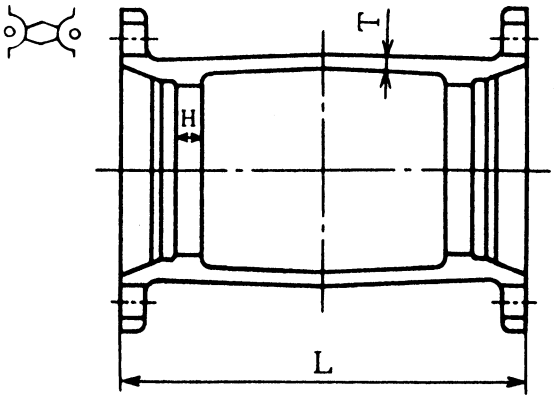

単位mm

呼び径	価格		管厚	各部寸法		重量(kg)
D	(フ)	(PE)	T	H	L	
75	13,770	14,770	11	25	300	14.2
100	17,360	18,620	11	25	300	17.9
150	24,350	26,100	12	25	300	25.1
200	31,720	34,010	12	25	320	32.7
250	39,290	42,120	12	25	320	40.5
300	55,780	59,800	13	35	350	57.5
350	65,960	70,720	13	35	350	68.0
400	78,760	84,450	14	35	350	81.2
450	90,890	97,450	14	35	350	93.7
500	104,860	112,350	15	35	350	107
600	143,080	153,300	16	35	400	146
700	180,320	193,200	17	35	400	184
800	218,540	234,150	19	35	400	223
900	-	294,300	20	35	400	270

K形フランジ付きT字管（2類）

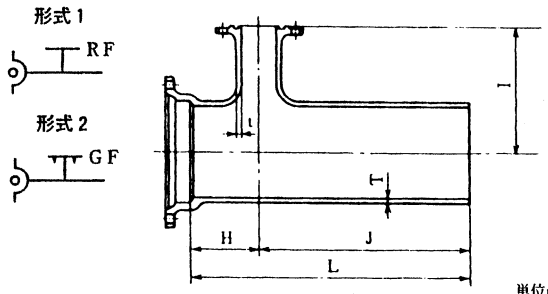

単位mm

呼び径		価格		管厚		各部寸法				重量(kg)
D	d	(フ)	(PE)	T	t	H	I	J	L	
75	75	23,750	25,310	8.5	8.5	150	250	480	630	22.2
100	75	29,000	30,890	8.5	8.5	160	250	500	660	27.1
150	75	41,200	43,890	9.0	8.5	160	280	530	690	38.5
150	100	43,980	46,850	9.0	8.5	170	280	550	720	41.1
200	75	59,710	63,610	11.0	10.0	170	300	540	710	55.8
200	100	62,600	66,690	11.0	10.0	180	300	550	730	58.5
250	75	78,430	83,560	12.0	10.0	180	330	550	730	73.3
250	100	81,640	86,980	12.0	10.0	190	330	560	750	76.3
300	75	101,650	108,300	12.5	10.0	190	350	550	740	95.0
300	100	105,290	112,180	12.5	10.0	200	350	560	760	98.4
350	75	123,050	131,100	13.0	10.0	200	380	560	760	115
350	100	126,260	134,520	13.0	10.0	210	380	560	770	118
400	75	148,730	158,460	14.0	10.0	210	320	560	770	139
400	100	151,940	161,880	14.0	10.0	210	400	560	770	142
450	75	174,410	185,820	14.5	10.0	220	340	560	780	163
450	100	176,550	188,100	14.5	10.0	220	400	560	780	165
500	75	203,040	216,200	15.0	10.0	230	360	560	790	188
500	100	205,200	218,500	15.0	10.0	230	400	560	790	190
600	75	261,360	278,300	16.0	11.0	240	410	570	810	242
600	100	263,520	280,600	16.0	11.0	240	450	570	810	244
700	75	335,880	357,650	17.0	12.0	260	480	580	840	311
700	100	338,040	359,950	17.0	12.0	260	480	580	840	313
800	75	412,560	439,300	18.0	13.0	270	520	590	860	382
800	100	413,640	440,450	18.0	13.0	270	520	590	860	383
800	600	789,480	840,650	18.0	16.0	690	670	1030	1720	731
900	100	-	578,400	19.0	14.0	300	590	620	920	482
900	600	-	932,400	19.0	16.0	600	690	940	1540	777

※　価格の(フ)は内外面合成樹脂塗装、(PE)は内面粉体塗装、外面合成樹脂塗装を示す。

K形短管１号（１類）

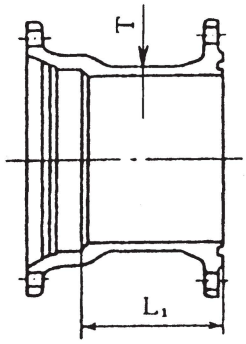

短管２号（１類）

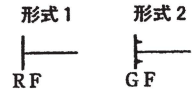

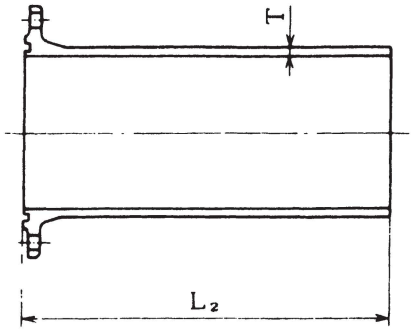

単位mm

呼び径	価格				管厚	管長		重量（kg）	
D	1号		2号		T	L_1	L_2	1号	2号
	(フ)	(PE)	(フ)	(PE)					
75	10,480	11,230	14,650	15,700	8.5	120	700	10.8	15.1
100	13,190	14,140	18,620	19,970	8.5	120	700	13.6	19.2
150	19,010	20,380	28,030	30,060	9.0	120	700	19.6	28.9
200	25,610	27,460	42,870	45,970	11.0	120	700	26.4	44.2
250	37,350	40,040	58,690	62,920	12.0	170	700	38.5	60.5
300	51,020	54,700	72,940	78,210	12.5	170	700	52.6	75.2
350	62,950	67,500	89,820	96,300	13.0	170	700	64.9	92.6
400	75,270	80,700	115,430	123,760	14.0	170	750	77.6	119
450	91,280	97,860	136,770	146,640	14.5	170	750	94.1	141
500	105,840	113,400	158,760	170,100	15.0	170	750	108	162
600	148,960	159,600	200,900	215,250	16.0	250	750	152	205
700	190,120	203,700	249,900	267,750	17.0	250	750	194	255
800	236,180	253,050	307,720	329,700	18.0	250	750	241	314
900	-	322,640	-	434,910	19.0	250	800	296	399

K形両受曲管（規格外）

45°

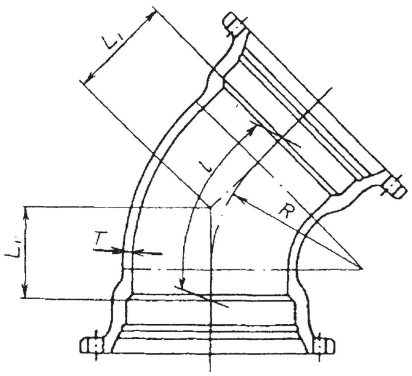

22½°

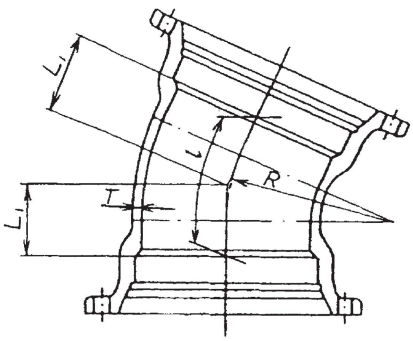

45° 両受曲管

単位mm

呼び径	価格	管厚	各部寸法	管心部	重量
D	(PE)	T	L_1	I	(kg)
75	15,580	8.5	55	107	11.8
100	20,860	8.5	65	126	15.8
150	31,940	9.0	85	164	24.2
200	46,330	11.0	110	212	35.1

※　価格の(フ)は内外面合成樹脂塗装、(PE)は内面粉体塗装、外面合成樹脂塗装を示す。

22½° 両受曲管

単位mm

呼び径	価格	管厚	各部寸法	管心部	重量
D	(PE)	T	L_1	I	(kg)
75	15,050	8.5	40	80	11.4
100	19,540	8.5	40	80	14.8
150	29,570	9.0	55	109	22.4
200	40,790	11.0	65	129	30.9

三フランジT字管（3類）

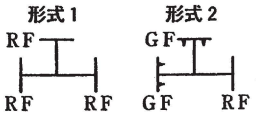

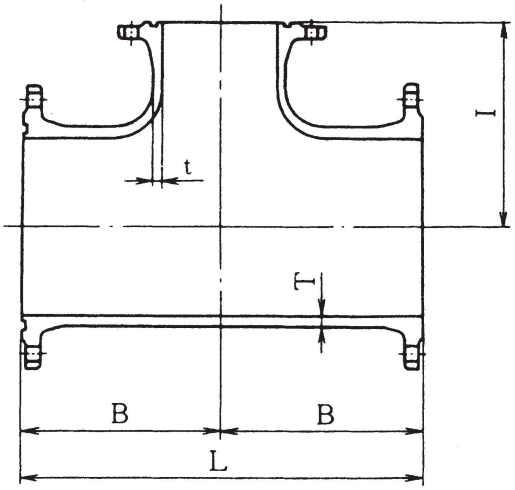

単位 mm

呼び径		価格		管厚		各部寸法			重量
D	d	(フ)	(PE)	T	t	B	I	L	(kg)
75	75	20,410	21,480	8.5	8.5	160	140	320	17.9
100	75	24,970	26,280	8.5	8.5	180	160	360	21.9
100	100	26,330	27,720	8.5	8.5	180	160	360	23.1
150	75	34,200	36,000	9.0	8.5	190	190	380	30.0
150	100	35,570	37,440	9.0	8.5	190	190	380	31.2
150	150	38,530	40,560	9.0	9.0	190	190	380	33.8
200	100	49,930	52,560	11.0	10.0	200	230	400	43.8
200	150	60,310	63,480	11.0	11.0	250	250	500	52.9
200	200	63,950	67,320	11.0	11.0	250	250	500	56.1
250	100	70,680	74,400	12.0	10.0	230	250	460	62.0
250	150	73,990	77,880	12.0	11.0	230	250	460	64.9
250	250	91,660	96,480	12.0	12.0	280	260	560	80.4
300	100	87,890	92,520	12.5	10.0	240	280	480	77.1
300	150	91,090	95,880	12.5	11.0	240	280	480	79.9
300	200	113,090	119,040	12.5	11.0	330	300	660	99.2
300	300	124,260	130,800	12.5	12.5	330	300	660	109
350	250	151,620	159,600	13.0	12.0	360	340	720	133
350	350	164,160	172,800	13.0	13.0	360	340	720	144
400	300	199,500	210,000	14.0	12.5	410	390	820	175
400	400	214,320	225,600	14.0	14.0	410	390	820	188
450	300	243,960	256,800	14.5	12.5	440	420	880	214
450	450	270,180	284,400	14.5	14.5	440	420	880	237
500	300	294,400	309,760	15.0	12.5	480	460	960	256
500	350	301,300	317,020	15.0	13.0	480	460	960	262
500	500	327,750	344,850	15.0	15.0	480	460	960	285

※価格の(フ)は内外面合成樹脂塗装、(PE)は内面粉体塗装、外面合成樹脂塗装を示す。

二フランジT字管（3類）

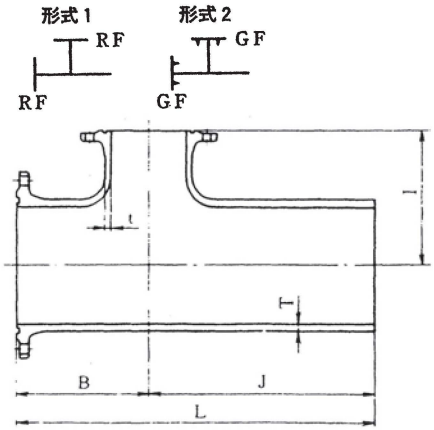

単位 mm

呼び径		価格		管厚		各部寸法				重量
D	d	(フ)	(PE)	T	t	B	I	J	L	(kg)
75	75	22,000	23,160	8.5	8.5	160	140	480	640	19.3
100	75	28,160	29,640	8.5	8.5	180	160	530	710	24.7
100	100	29,530	31,080	8.5	8.5	180	160	530	710	25.9
150	75	42,180	44,400	9.0	8.5	190	190	600	790	37.0
150	100	43,550	45,840	9.0	8.5	190	190	600	790	38.2
150	150	46,630	49,080	9.0	9.0	190	190	600	790	40.9
200	100	61,900	65,160	11.0	10.0	200	230	560	760	54.3
200	150	73,420	77,280	11.0	11.0	250	250	630	880	64.4
200	200	77,180	81,240	11.0	11.0	250	250	630	880	67.7
250	100	87,100	91,680	12.0	10.0	230	250	600	830	76.4
250	150	90,400	95,160	12.0	11.0	230	250	600	830	79.3
250	250	109,670	115,440	12.0	12.0	280	260	670	950	96.2
300	100	107,390	113,040	12.5	10.0	240	280	600	840	94.2
300	150	110,690	116,520	12.5	11.0	240	280	600	840	97.1
300	200	133,380	140,400	12.5	11.0	330	300	700	1030	117
300	300	144,780	152,400	12.5	12.5	330	300	700	1030	127
350	250	176,700	186,000	13.0	12.0	360	340	750	1110	155
350	350	189,240	199,200	13.0	13.0	360	340	750	1110	166
400	300	229,140	241,200	14.0	12.5	410	390	780	1190	201
400	400	243,960	256,800	14.0	14.0	410	390	780	1190	214

フランジ短管（2類）

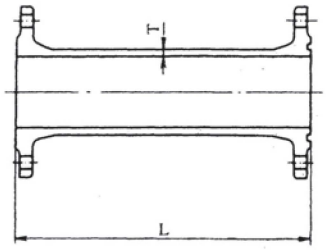

単位 mm

呼び径	価格		管厚	管厚	重量
d	(フ)	(PE)	T	L	(kg)
75	9,790	10,430	8.5	100	9.15
〃	10,660	11,350	8.5	150	9.96
〃	11,560	12,310	8.5	200	10.8
〃	12,410	13,220	8.5	250	11.6
〃	13,270	14,140	8.5	300	12.4
〃	14,980	15,960	8.5	400	14.0
〃	16,690	17,780	8.5	500	15.6
100	11,980	12,770	8.5	100	11.2
〃	13,050	13,910	8.5	150	12.2
〃	14,230	15,160	8.5	200	13.3
〃	15,300	16,300	8.5	250	14.3
〃	16,480	17,560	8.5	300	15.4
〃	18,730	19,950	8.5	400	17.5
〃	20,970	22,340	8.5	500	19.6
150	16,800	17,900	9.0	100	15.7
〃	18,510	19,720	9.0	150	17.3
〃	20,220	21,550	9.0	200	18.9
〃	21,940	23,370	9.0	250	20.5
〃	23,650	25,190	9.0	300	22.1
〃	27,180	28,960	9.0	400	25.4

※価格の(フ)は内外面合成樹脂塗装、(PE)は内面粉体塗装、外面合成樹脂塗装を示す。

90° フランジ曲管（3類）

形式1　RF　RF

形式2　RF　GF

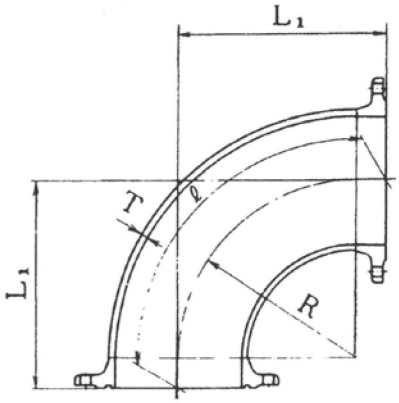

単位mm

呼び径	価格		管厚	各部寸法		管心長	重量
D	(フ)	(PE)	T	R	L_1	ℓ	(kg)
75	17,560	18,480	8.5	250	297	487	15.4
100	22,000	23,160	8.5	250	297	487	19.3
150	35,110	36,960	9.0	300	348	567	30.8
200	61,100	64,320	11.0	400	449	726	53.6
250	84,360	88,800	12.0	400	450	728	74.0
300	129,960	136,800	12.5	550	607	978	114
350	160,740	169,200	13.0	550	608	980	141
400	206,340	217,200	14.0	600	659	1060	181
450	247,380	260,400	14.5	600	660	1062	217
500	316,250	332,750	15.0	700	761	1222	275
600	440,450	463,430	16.0	800	862	1381	383
700	599,150	630,410	17.0	900	963	1540	521
800	837,200	880,880	18.0	1000	1115	1801	728

45° フランジ曲管（3類）

形式1　RF　RF

形式2　RF　GF

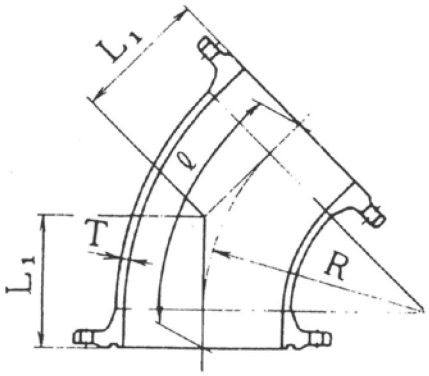

単位　mm

呼び径	価格		管厚	各部寸法		管心長	重量
D	(フ)	(PE)	T	R	L_1	ℓ	(kg)
75	16,070	16,920	8.5	400	213	409	14.1
100	20,060	21,120	8.5	400	213	409	17.6
150	32,150	33,840	9.0	500	255	488	28.2
200	51,980	54,720	11.0	600	298	570	45.6
250	71,710	75,480	12.0	600	298	570	62.9
300	98,270	103,440	12.5	700	347	664	86.2
350	132,240	139,200	13.0	800	389	744	116
400	171,000	180,000	14.0	900	432	825	150
450	220,020	231,600	14.5	1000	474	905	193
500	270,250	284,350	15.0	1100	517	987	235
600	380,650	400,510	16.0	1300	601	1146	331
700	553,150	582,010	17.0	1500	730	1395	481
800	747,500	786,500	18.0	1700	820	1567	650

※価格の(フ)は内外面合成樹脂塗装、(PE)は内面粉体塗装、外面合成樹脂塗装を示す。

フランジ片落管（3類）

形式1 RF RF　形式2 RF GF

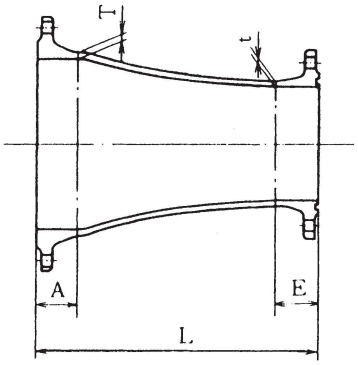

単位 mm

呼び径 D	呼び径 d	価格 (フ)	価格 (PE)	管厚 T	管厚 t	各部寸法 A	各部寸法 E	各部寸法 L	重量 (kg)
100	75	17,670	18,600	8.5	8.5	50	50	400	15.5
150	100	24,050	25,320	9.0	8.5	55	50	405	21.1
200	100	31,120	32,760	11.0	10.0	60	50	410	27.3
200	150	37,160	39,120	11.0	11.0	60	55	415	32.6
250	100	44,120	46,440	12.0	10.0	70	50	520	38.7
250	150	51,300	54,000	12.0	11.0	70	55	525	45.0
250	200	58,140	61,200	12.0	11.0	70	60	530	51.0
300	100	53,010	55,800	12.5	10.0	80	50	530	46.5
300	150	60,080	63,240	12.5	11.0	80	55	535	52.7
300	200	66,690	70,200	12.5	11.0	80	60	540	58.5
300	250	77,750	81,840	12.5	12.0	80	70	550	68.2
350	150	70,910	74,640	13.0	11.0	80	55	535	62.2
350	200	77,290	81,360	13.0	11.0	80	60	540	67.8
350	250	88,120	92,760	13.0	12.0	80	70	550	77.3
350	300	98,150	103,320	13.0	12.5	80	80	560	86.1
400	150	90,520	95,280	14.0	11.0	90	55	645	79.4
400	200	98,040	103,200	14.0	11.0	90	60	650	86.0
400	250	110,240	116,040	14.0	12.0	90	70	660	96.7
400	300	121,980	128,400	14.0	12.5	90	80	670	107
400	350	134,520	141,600	14.0	13.0	90	80	670	118

フランジ蓋（2類）

形式1 RF　形式2 GF

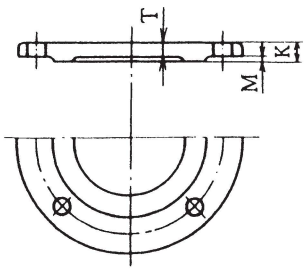

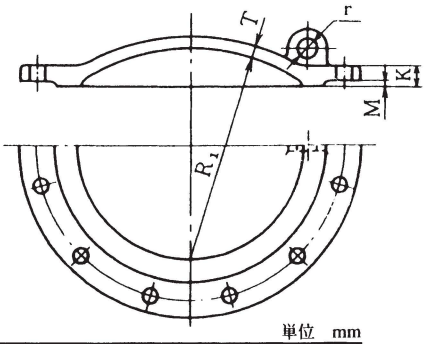

単位 mm

呼び径 D	価格 (フ)	価格 (PE)	各部寸法 R1	各部寸法 R2	各部寸法 r	各部寸法 T	各部寸法 K	各部寸法 M	ボルト寸法 中心円 D4	ボルト寸法 呼び d	ボルト寸法 穴径 d	ボルト寸法 数 N	重量 (kg)	呼び径 D
75	4,850	5,160	—	—	—	18.0	21	3	168	M16	19	4	4.53	75
100	6,220	6,620	—	—	—	18.0	21	3	195	M16	19	4	5.81	100
150	8,800	9,370	150	250	—	9.0	22	3	247	M16	19	6	8.22	150
200	12,730	13,570	200	300	—	11.0	23	3	299	M16	19	8	11.9	200
250	18,940	20,180	250	350	—	12.0	24	3	360	M20	23	8	17.7	250
300	25,150	26,790	300	400	30	12.5	25	3	414	M20	23	10	23.5	300
350	33,710	35,910	350	450	30	13.0	26	3	472	M22	25	10	31.5	350
400	42,050	44,800	400	500	35	14.0	27	3	524	M22	25	12	39.3	400
450	55,110	58,710	450	550	35	14.5	28	3	585	M24	27	12	51.5	450
500	67,500	71,880	500	600	35	15.0	30	4	639	M24	27	12	62.5	500

※価格の(フ)は内外面合成樹脂塗装、(PE)は内面粉体塗装、外面合成樹脂塗装を示す。

フランジ片落管（規格外）

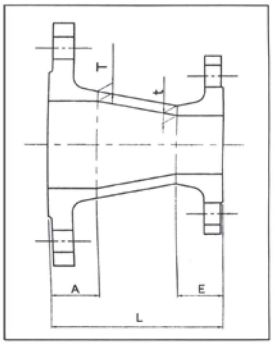

単位：mm

呼び径		価格	管厚		各部寸法			重量
D	d	(PE)	T	t	A	E	L	(Kg)
75	50	11,620	8.5	8.5	42	40	150	8.0

※φ75側はRF 7.5Kフランジですが、φ50側はRF JIS10Kです。

フランジ蓋（規格外）

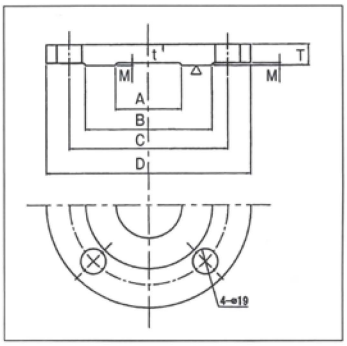

単位：mm

呼び径	価格	管厚		各部寸法					重量
	(PE)	T	t	M	A	B	C	D	(Kg)
50	4,040	16	14	2	50	96	120	155	1.85

ラッパロ（２類）

形式１　形式２

RF　GF

単位　mm

呼び径	価格		管厚	各部寸法			重量
D	(フ)	(PE)	T	T_1	D'_1	L	(kg)
75	5,620	5,990	8.5	11	110	80	5.25
100	7,280	7,750	8.5	11	150	90	6.80
150	11,340	12,080	9.0	12	230	106	10.6
200	17,660	18,810	11.0	14	300	125	16.5
250	26,640	28,390	12.0	15	375	145	24.9
300	36,380	38,760	12.5	16	450	170	34.0
350	49,220	52,440	13.0	16	530	190	46.0
400	62,700	66,800	14.0	17	600	210	58.6
450	82,930	88,350	14.5	18	680	240	77.5
500	100,440	106,950	15.0	19	750	260	93.0
600	142,560	151,800	16.0	20	900	310	132
700	192,240	204,700	17.0	21	1050	340	178
800	222,480	236,900	18.0	22	980	380	206

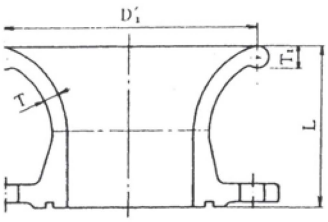

片フランジ曲管（規格外）

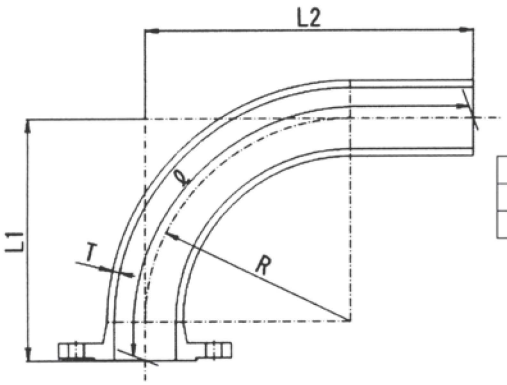

単位：mm

呼び径	価格	管厚	各部寸法			管心長	重量
D	(PE)	T	R	L_1	L_2	ℓ	(kg)
75	83,570	8.5	250	297	400	590	13.3

K形　栓(規格外)

呼び径　75～250　　呼び径　300･350　　呼び径　400～500　　呼び径　600～900

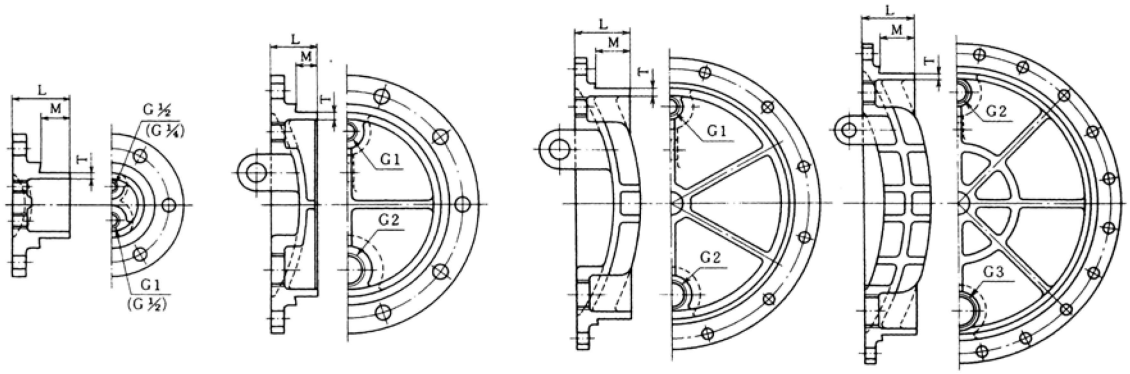

空気抜き用ボルト及び水抜き用ボルト
(SUS304)

シールリング
(SBR IA･70)

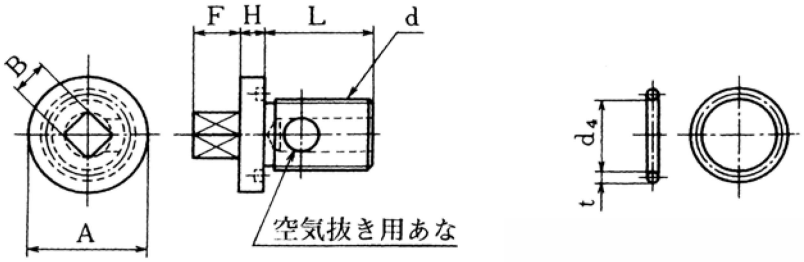

空気抜き用ボルト及び水抜き用ボルト						シールリング	
ねじの呼び	各部寸法					各部寸法	
d	A	B	F	H	L	t	d_4
G1/4	35	12	10	6	21	5.0	19
G1/2	40	14	12	8	22	5.0	21
G1	55	22	14	10	27	5.0	35
G2	80	25	18	12	30	5.7	60
G3	110	29	20	14	40	5.7	90

単位：mm

呼び径	価格		管厚	各部寸法		重量
D	(フ)	(PE)	T	M	L	(kg)
75	12,140	12,510	8. 5	55	92	5. 29
100	14,250	14,760	8. 5	55	93	7. 26
150	18,250	19,020	9. 0	55	94	11. 0
200	27,120	28,260	11. 0	55	95	16. 2
250	33,540	35,100	12. 0	55	96	22. 2
300	57,650	59,980	12. 5	85	127	33. 2
350	68,460	71,490	13. 0	85	128	43. 3
400	82,480	86,430	14. 0	85	129	56. 4
450	93,820	98,510	14. 5	85	130	67. 0
500	108,210	113,790	15. 0	85	131	79. 7
600	179,260	187,730	16. 0	85	132	121
700	234,340	246,380	17. 0	95	143	172
800	326,140	344,130	18. 0	95	144	257
900	ー	446,000	19. 0	95	145	340

※T頭　B･NとK形ゴム輪は含んでおりません。

人孔ふた（規格外）

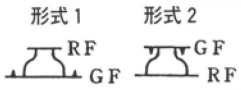

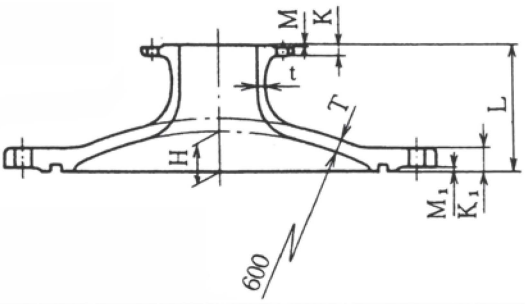

単位:mm

呼び径		価格		管厚		各部寸法						重量 (kg)
D	d	(フ)	(PE)	T	t	H	L	7.5K				
								K	M	K1	M1	
600	75	146,320	155,350	24	17	81.5	240	21	3	45	4	129
〃	100	147,400	156,500	24	17	81.5	240	21	3	45	4	130
〃	150	149,560	158,800	24	17	81.5	240	22	3	45	4	132
〃	200	150,640	159,950	24	17	81.5	240	23	3	45	4	133

フランジ接合材・ボルトナット規格表

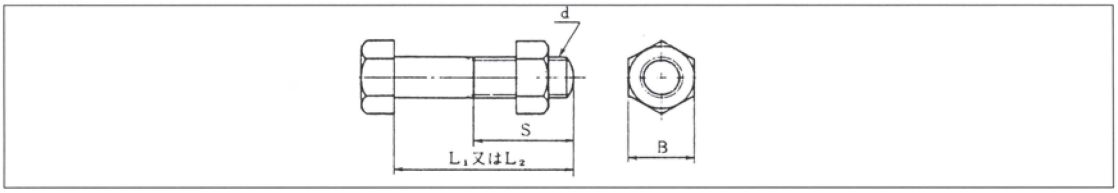

単位：mm

呼び径	7.5K						10K					16K					20K				
	ねじの呼び	各部寸法				1セットの数	ねじの呼び	各部寸法			1セットの数	ねじの呼び	各部寸法			1セットの数	ねじの呼び	各部寸法			1セットの数
	d	L1	L2	S	B		d	L1	S	B		d	L1	S	B		d	L1	S	B	
75	M16	75	75	38	24	4	M16	65	38	24	8	M20	75	46	30	8	M20	80	46	30	8
100	M16	75	75	38	24	4	M16	65	38	24	8	M20	75	46	30	8	M20	80	46	30	8
150	M16	75	75	38	24	6	M20	75	46	30	8	M22	85	50	32	12	M22	95	50	32	12
200	M16	80	80	38	24	8	M20	75	46	30	12	M22	85	50	32	12	M22	95	50	32	12
250	M20	85	85	46	30	8	M22	80	50	32	12	M24	95	54	36	12	M24	110	54	36	12
300	M20	85	90	46	30	10	M22	80	50	32	16	M24	95	54	36	16	M24	110	54	36	16
350	M22	95	95	50	32	10	M22	85	50	32	16	M30	110	66	46	16	M30	130	72	46	16
400	M22	95	95	50	32	12	M24	100	54	36	16	M30	130	72	46	16	M30	140	72	46	16
450	M24	100	100	54	36	12	M24	100	54	36	20	M30	130	72	46	20	M30	140	72	46	20
500	M24	100	110	54	36	12	M24	100	54	36	20	M30	130	72	46	20	M30	150	72	46	20
600	M24	(120)100	120	54	36	16	M30	(130)110	(72)66	46	24	M36	150	84	55	24	M36	170	84	55	24
700	M30	110	130	(72)66	46	16	M30	110	66	46	24	M39	160	90	60	24	M45	200	102	70	24
800	M30	120	130	(72)66	46	20	M30	120	66	46	28	M45	170	102	70	24	M52	220	129	80	24
900	M30	120	140	(72)66	46	20	M30	120	66	46	28	M45	180	102	70	28	M52	230	129	80	28
1000	M30	130	150	72	46	24	M36	140	84	55	28	M52	200	116	80	28	—	—	—	—	—
1100	M30	130	150	72	46	24	M36	140	84	55	28	M52	210	116	80	32	—	—	—	—	—
1200	M30	140	160	72	46	28	M36	140	84	55	32	M52	210	116	80	32	—	—	—	—	—
1350	M36	150	170	84	55	28	M42	160	96	65	36	M56	230	137	85	32	—	—	—	—	—
1500	M36	150	180	84	55	32	M42	160	96	65	40	M56	240	137	85	36	—	—	—	—	—
1600	M36	160	—	84	55	36	M45	180	102	70	40	—	—	—	—	—	—	—	—	—	—

ダクタイル管製貯水槽　耐震用・緊急用

特徴
- 停滞水の懸念がなく、飲料水として使用できます。
- 耐震構造となっています。
- 水密性に優れ、高い水圧に耐えます。
- 施工性に優れ、工期が短縮されます。

1．耐震性

この貯水槽に使用しているLUF形、UF形継手は、離脱防止機構を備え、地震時には大きな抜出し力に耐えることができます。大容量の貯水槽で本体が長くなる場合は、S形継手を組み込み、離脱防止性能と伸縮性能を持たせて地盤変状に対応します。

2．水密性

貯水槽用ダクタイル管の継手は、LUF形、UF形などのメカニカル形で、高い水圧に耐える構造になっています。

3．水の非停滞性

貯水槽内では、流速が急速に低下し、水の停滞が懸念されますが、透明なアクリル管によるモデル管路で、①管内に染色水を満たし、一端より清水を流入させた場合の、大口径管部の染色水の流れおよび希釈状態の観察、②高pH水（NaOH溶液）を管内に満たし、清水を流入させた場合の希釈状態の定量的計測の実験を行った結果、水が流れている限り時間の経過と共に清水に入れ替わり、滞留のないことが確認されました。

4．施工性

継手はメカニカル形のため、簡単な工具だけでスピーディに接合でき、また多少の降雨や湧水などがあっても作業を継続することができます。さらに、接合後は直ちに埋戻しが行えますので、工期を短縮することが可能です。貯水容量100m^{3}の場合、貯水槽本体の布設・接合は、1～3日で完了します。

5．離脱防止性

貯水槽には通常、水圧が作用し、両端部には大きな抜出し力（不平均力）が生じますが、この力に対してLUF形、UF形継手などの離脱防止機構が働きます。

仕様

1．呼び径　呼び径1500mm、2600mmを標準とします。（規格：JDPA G 1041-1997）

2．仕様管種　継手形式は、LUF形、UF形を標準とします。（長スパンの貯水槽の場合はS形継手を組み込み、伸縮性を持たせることができます。）