第１章　水道用鋳鉄管

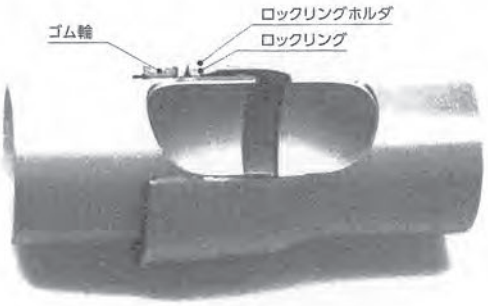

GENEX（GX形）
呼び径75～400

一般継手のK形と同等のコストで耐震管路の布設が可能。新しい継手構造により、施工性が大幅に向上。更に、外面塗装の耐食性向上により100年以上の長寿命が期待できます。

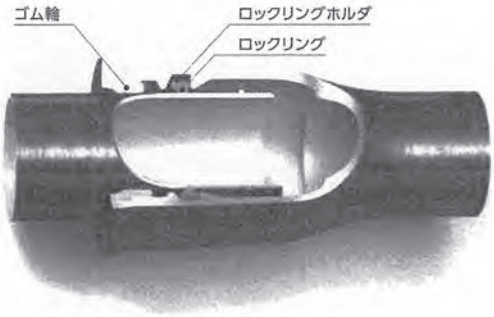

NECS（NS形E種）
呼び径75～150

生産工程を革新し、CO_2発生量を大幅に低減した地球環境に優しい製品。新たな技術開発により、低コスト・軽量化を実現。使用設計水圧1.3MPa以下。

NS形
呼び径75～450

ボルトやナットが不要で、押し込むだけで接合可能。

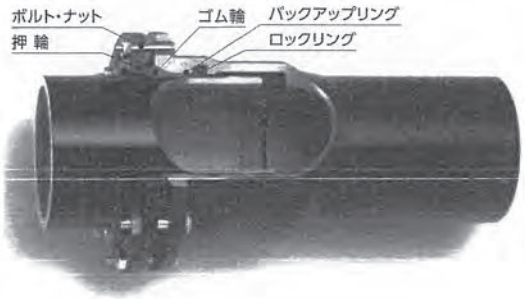

NS形
呼び径500～1000

ロックリングなどが改良されたメカニカル継手。高い耐震性と施工性を両立しています。

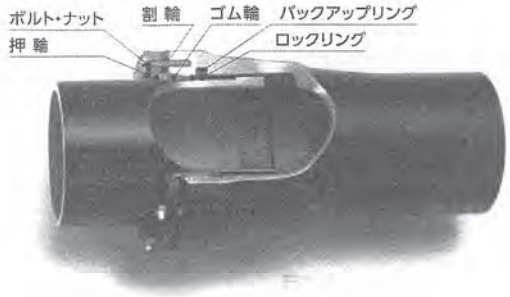

S形
呼び径1100～2600

世界で最初に開発された耐震管で大口径にも対応可能。

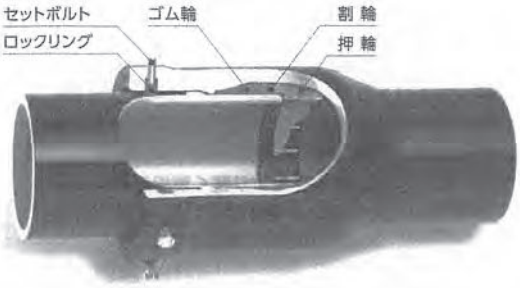

US形
呼び径800～2600

管の内面から接合を行う耐震継手です。

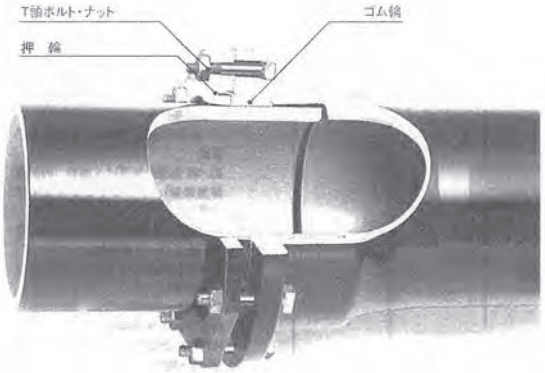

K形
呼び径75～2600

一般的に使用されているメカニカルタイプの継手で、施工性・可とう性・伸縮性に優れています。また、角ゴムと丸ゴムを一体化したゴム輪を使用しているため、丸ゴムのセルフシール効果で優れた水密性を発揮します。高圧配管や大きな外圧のかかる場所、大きな呼び径の管に適しており、多少の地盤変動や外荷重による振動・伸縮なども吸収します。

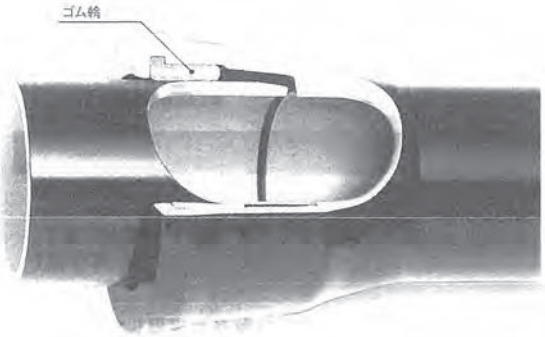

T形
呼び径75～2000

受口内面にゴム輪をセットし、挿し口を挿入するだけで接合できる、プッシュオンタイプの継手です。継手部は可とう性・水密性に優れており、多少の地盤変動や外荷重による振動・伸縮なども吸収します。

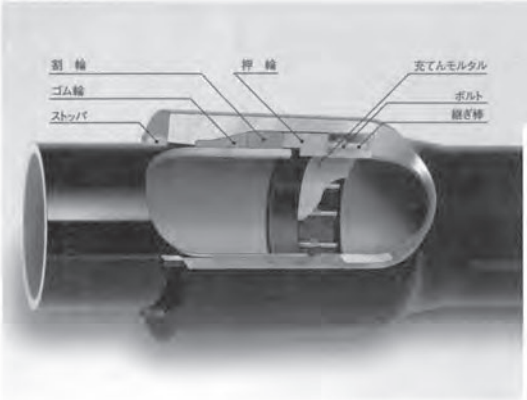

U形（内面継手）
呼び径700mm～2600mm

管の内面から接合が行える構造で、トンネル内配管や狭い開削溝での配管に適しています。水密機構や耐内・外圧性能についてはK形とほぼ同等で、多少の地盤変動にも順応することができます。

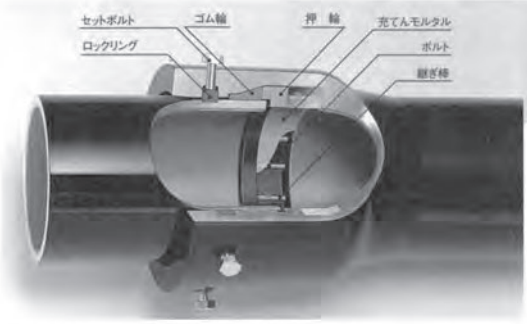

UF形（内面・離脱防止継手）
呼び径700mm～2600mm

ロックリング方式を採用した内面継手で、管路の曲管部や大きな抜出し力の作用する場所などでの配管に適しています。設計や性能面の各種特長についても、KF形とほぼ同じです。

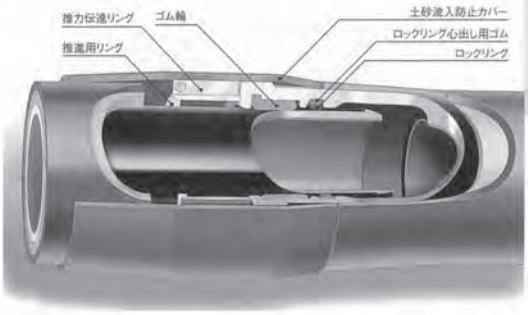

NS形（推進工法用）
呼び径100mm～250mm

NS形管に外装管を取り付けて継手部と管体部の外径を均一にした、推進工法用のパイプです。挿し口部に推進用リングと推力伝達リングを装着し、推進完了後も管長の±1%の継手伸縮量を確保します。

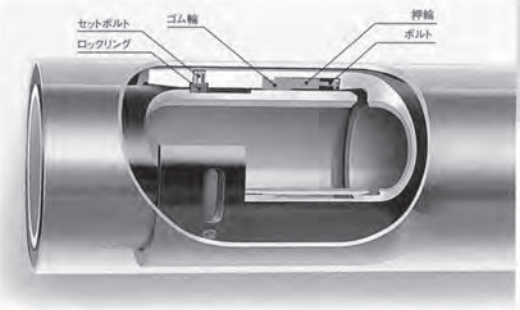

PN形（パイプ・イン・パイプ工法用）
呼び径300mm～1500mm

PⅡ形の離脱防止力をS形耐震継手と同等の3DkN（D:口径mm）に向上させた継手です。耐震性が要求される管路に適しています。

ダクタイル鋳鉄管（ＪＩＳ　Ｇ　5526）

K形ダクタイル鋳鉄管（寸法図）

直部

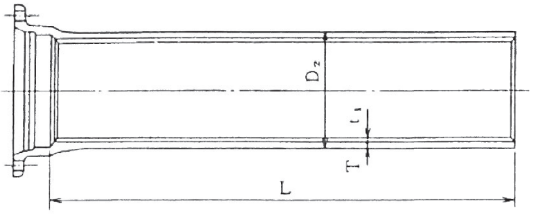

単位 mm

呼び径	外径	管厚		ライニング厚	有効長	重量(kg)		
		T				1本当たり		
D	D_2	D1	D3	t_1	L	D1	D3	ライニング
75	93.0	7.5	6.0	4	4,000	62.7	52.1	8.93
100	118.0	7.5	6.0	4	4,000	81.2	67.0	11.9
150	169.0	7.5	6.0	4	5,000	146.0	119.0	22.6
200	220.0	7.5	6.0	4	5,000	192.0	157.0	30.3
250	271.6	7.5	6.0	4	5,000	238.0	195.0	38.1
300	322.8	7.5	6.5	6	6,000	343.0	301.0	81.9
350	374.0	7.5	6.5	6	6,000	399.0	351.0	95.8
400	425.6	8.5	7.0	6	6,000	512.0	429.0	109.0
450	476.8	9.0	7.5	6	6,000	607.0	514.0	123.0
500	528.0	9.5	8.0	6	6,000	710.0	606.0	137.0
600	630.8	11.0	9.0	6	6,000	976.0	812.0	164.0
700	733.0	12.0	10.0	8	6,000	1240.0	1050.0	254.0
800	836.0	13.5	11.0	8	6,000	1590.0	1310.0	290.0
900	939.0	15.0	12.0	8	6,000	1980.0	1610.0	326.0
1000	1041.0	16.5	13.0	10	6,000	2420.0	1940.0	452.0

接合部

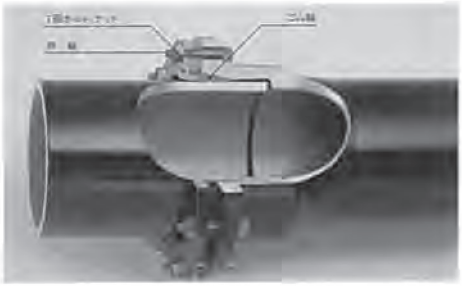

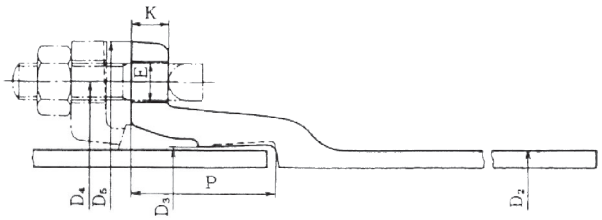

単位 mm

呼び径	外径	各種寸法						ボルトの数	重量(kg)
D	D_2	D_3	D_4	D_5	K	P	E		受口突部
75	93.0	96.5	159	197	18	80	19	4	5.15
100	118.0	121.5	186	232	19	80	23	4	6.68
150	169.0	172.5	241	287	20	80	23	6	9.64
200	220.0	223.5	292	338	21	80	23	6	12.5
250	271.6	275.1	348	394	22	80	23	8	15.6
300	322.8	326.8	399	445	23	110	23	8	24.0
350	374.0	378.0	458	504	24	110	23	10	28.9
400	425.6	429.6	512	558	25	110	23	12	34.5
450	476.8	480.8	567	613	26	110	23	12	39.5
500	528.0	532.0	618	664	27	110	23	14	45.7
600	630.8	634.8	725	771	28	110	23	14	57.5
700	733.0	738.0	839	893	29	120	27	16	75.0
800	836.0	841.0	942	996	30	120	27	20	90.7
900	939.0	944.0	1052	1118	31	120	33	20	112
1000	1041.0	1047.0	1160	1226	32	130	33	20	140

K形ダクタイル鋳鉄管

直管価格（t当り）

形式	口径	管種(モルタルライニング)		管種(内面粉体)	
		1種	3種	1種	3種
K形	φ 75～ 100	392,000	431,000	392,000	431,000
	φ 150～ 250	411,000	454,000	411,000	454,000
	φ 300～ 400	408,000	428,000	476,000	501,000
	φ 450～ 600	400,000	420,000	471,000	494,000
	φ 700～ 800	387,000	408,000	457,000	481,000
	φ 900～1000	334,000	351,000	418,000	438,000

1種管価格

呼び径	重量(kg)	モルタルライニング 1本当り価格	内面粉体 1本当り価格
75×4,000	62.7	24,580	24,580
100×4,000	81.2	31,830	31,830
150×5,000	146.0	60,010	60,010
200×5,000	192.0	78,910	78,910
250×5,000	238.0	97,820	97,820
300×6,000	343.0	139,940	163,270
350×6,000	399.0	162,790	189,920
400×6,000	512.0	208,900	243,710
450×6,000	607.0	242,800	285,900
500×6,000	710.0	284,000	334,410
600×6,000	976.0	390,400	459,700
700×6,000	1240.0	479,880	566,680
800×6,000	1590.0	615,330	726,630
900×6,000	1980.0	661,320	827,640
1000×6,000	2420.0	808,280	1,011,560

3種管価格

呼び径	重量(kg)	モルタルライニング 1本当り価格	内面粉体 1本当り価格
75×4,000	52.1	22,460	22,460
100×4,000	67.0	28,880	28,880
150×5,000	119.0	54,030	54,030
200×5,000	157.0	71,280	71,280
250×5,000	195.0	88,530	88,530
300×6,000	301.0	128,830	150,800
350×6,000	351.0	150,230	175,850
400×6,000	429.0	183,610	214,930
450×6,000	514.0	215,880	253,920
500×6,000	606.0	254,520	299,360
600×6,000	812.0	341,040	401,130
700×6,000	1050.0	428,400	505,050
800×6,000	1310.0	534,480	630,110
900×6,000	1610.0	565,110	705,180
1000×6,000	1940.0	680,940	849,720

T形ダクタイル鋳鉄管（寸法図）

直部

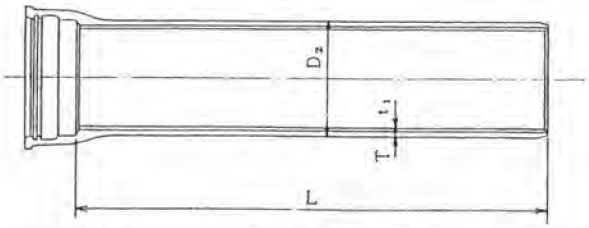

単位：mm

呼び径	外径	管厚		ライニング厚	有効長	重量(kg)		
		T				1本当り		
D	D_2	D1	D3	t_1	L	D1	D3	ライニング
75	93.0	7.5	6.0	4	4000	61.3	50.6	8.93
100	118.0	7.5	6.0	4	4000	79.6	65.4	11.9
150	169.0	7.5	6.0	4	5000	144.0	117.0	22.6
200	220.0	7.5	6.0	4	5000	190.0	156.0	30.3
250	271.6	7.5	6.0	4	5000	237.0	194.0	38.1
300	322.8	7.5	6.5	6	6000	336.0	294.0	81.9
350	374.0	7.5	6.5	6	6000	395.0	346.0	95.8
400	425.6	8.5	7.0	6	6000	505.0	423.0	109.0
450	476.8	9.0	7.5	6	6000	600.0	507.0	123.0
500	528.0	9.5	8.0	6	6000	702.0	599.0	137.0

接合部

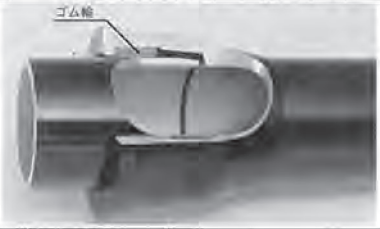

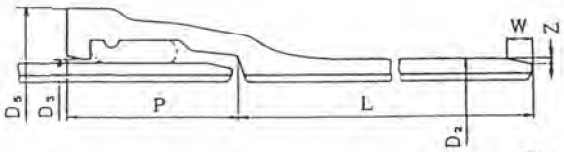

単位：mm

呼び径	外径	各部寸法					重量(kg)
D	D_2	D_3	D_5	P	W	Z	受口突部
75	93.0	95.8	144	84	9.5	3.2	3.73
100	118.0	120.8	174	87	9.5	3.2	5.11
150	169.0	171.8	228	88	9.5	3.2	7.63
200	220.0	223.0	282	105	9.5	3.2	11.5
250	271.6	274.6	334	114	9.5	3.2	15.0
300	322.8	325.8	386	115	9.5	3.2	17.3
350	374.0	377.6	450	130	14.0	5.0	24.4
400	425.6	429.2	502	130	14.0	5.0	27.6
450	476.8	480.4	555	130	14.0	5.0	32.8
500	528.0	531.6	608	135	14.0	5.0	37.9

滑材

名　称	価　格
滑材（2kg缶）	2,800

滑材2kg缶で塗布できる継手数

呼び径(mm)	継手数	呼び径(mm)	継手数	呼び径(mm)	継手数
75	160	300	50	600	30
100	120	350	45	700	25
150	90	400	40	800	20
200	65	450	35	900	17
250	55	500	33	1000	15

※この数量表は、目安を示すものですから、配管に際してはロスを見込んでください。

補修塗料各種

名　　称	容量	価格
ダクタイル鉄管外面補修塗料(スプレー式)	420㎖	1,540
ダクタイル鉄管外面補修塗料(刷毛付)	1kg	2,650
ダクタイル鉄管端面補修塗料(刷毛付)	1kg	7,660

（株）クボタ

T形ダクタイル鋳鉄管

直管価格（t当り）

形式	口径	管種(モルタルライニング)		管種(内面粉体)	
		1種	3種	1種	3種
T形	φ 75～ 100	419,000	418,000	419,000	463,000
	φ 150	416,000	418,000	416,000	461,000
	φ 200～ 250	416,000	461,000	416,000	461,000
	φ 300～ 400	415,000	435,000	484,000	508,000
	φ 450～ 600	408,000	427,000	476,000	501,000
	φ 700～ 800	394,000	414,000	463,000	487,000
	φ 900～1,000	341,000	359,000	425,000	446,000

1種管価格

呼び径	重量(kg)	モルタルライニング 1本当り価格	内面粉体 1本当り価格	T形 ゴム輪価格
75×4,000	61.3	25,680	25,680	1,370
100×4,000	79.6	33,350	33,350	1,910
150×5,000	144.0	59,900	59,900	2,710
200×5,000	190.0	79,040	79,040	3,440
250×5,000	237.0	98,590	98,590	4,640
300×6,000	336.0	139,440	162,620	4,950
350×6,000	395.0	163,930	191,180	5,850
400×6,000	505.0	209,580	244,420	6,770
450×6,000	600.0	244,800	285,600	9,030
500×6,000	702.0	286,420	334,150	11,250

※すべてゴム輪含みの価格です。

3種管価格

呼び径	重量(kg)	モルタルライニング 1本当り価格	内面粉体 1本当り価格	T形 ゴム輪価格
75×4,000	50.6	21,150	23,430	1,370
100×4,000	65.4	27,340	30,280	1,910
150×5,000	117.0	48,910	53,940	2,710
200×5,000	156.0	71,920	71,920	3,440
250×5,000	194.0	89,430	89,430	4,640
300×6,000	294.0	127,890	149,350	4,950
350×6,000	346.0	150,510	175,770	5,850
400×6,000	423.0	184,010	214,880	6,770
450×6,000	507.0	216,490	254,010	9,030
500×6,000	599.0	255,700	300,100	11,250

※すべてゴム輪含みの価格です。

（株）クロダイト
鶴巻工業（株）

フランジボルト・ナット・パッキン価格表（上水規格）

適応口径	フランジボルトナット						耳付フランジパッキン	全面フランジパッキン	GFパッキン
	サイズ	一組本数	合金		ステンレス				
			単価	計	単価	計			
50	M16× 65	4	580	2,320	600	2,400	530	1,060	1,020
75	M16× 75	4	620	2,480	650	2,600	700	1,140	1,040
100	M16× 75	4	620	2,480	650	2,600	790	1,500	1,320
125	M16× 75	6	620	3,720	650	3,900	890	1,790	1,760
150	M16× 75	6	620	3,720	650	3,900	1,200	2,100	1,850
200	M16× 80	8	640	5,120	660	5,280	1,400	2,820	2,280
250	M20× 85	8	920	7,360	1,270	10,160	2,100	3,410	2,580
300	M20× 85	10	920	9,200	1,270	12,700	2,530	4,900	2,720
350	M22× 95	10	1,460	14,600	2,090	20,900	3,140	6,100	4,110
400	M22× 95	12	1,460	17,520	2,090	25,080	3,840	8,260	5,720
450	M24×100	12	1,960	23,520	2,740	32,880	4,190	10,480	6,970
500	M24×100	12	1,960	23,520	2,740	32,880	4,880	12,170	17,520
600	M24×100	16	1,960	31,360	2,740	43,840	8,300	13,910	19,330
700	M30×110	16	3,690	59,040	7,270	116,320	9,280	16,080	22,550
800	M30×120	20	3,810	76,200	7,390	147,800	10,520	19,550	25,710
900	M30×120	20	3,810	76,200	7,390	147,800	12,610	21,700	28,920
1,000	M30×130	24	3,910	93,840	7,810	187,440	13,450	24,680	35,380

合フランジ価格表（上水規格）

サイズ	50×50	75×50	75×75	100×50	100×100	150×50	150×150
価　格	3,960	6,760	6,270	8,420	8,150	12,910	11,730

適用フランジ各ボルト使用寸法他

サイズ	ボルトサイズ						寸法（外径・厚さ）						適用レンチコマサイズ
	JIS 5K	穴	JIS 10K	穴	上水(7.5k)	穴	5K	厚	10K	厚	上水(7.5k)	厚	
10（3/8）	M10×30	4	M12×45	4			75	9	90	12			M10＞17
15（1/2）	35	4	45	4			80	9	95	12			
20（3/4）	35	4	50	4			85	10	100	14			M12＞19
25（1）	40	4	M16×50	4			95	10	125	14			
32（1 1/4）	M12×45	4	55	4			115	12	135	16			M16＞24
40（1 1/2）	45	4	55	4			120	12	140	16			
50（2）	50	4	55	4	16×65	4	130	14	155	16	10k共用		M20＞30
65（2 1/2）	50	4	65	4			155	14	175	18			
80（3）	M16×55	4	65	8	16×75	4	180	14	185	18	211	18	M22＞32
90（3 1/2）	55	4	65	8			190	14	195	18			
100（4）	55	8	65	8	16×75	4	200	16	210	18	238	18	M24＞36
125（5）	55	8	M20×70	8	16×75	6	235	16	250	20	263	20	
150（6）	65	8	75	8	16×75	6	265	18	280	22	290	22	M30＞46
175（7）	65	8	75	12			300	18	305	22			
200（8）	M20×70	8	75	12	16×80	8	320	20	330	22	342	24	M36＞55
250（10）	70	12	M22×75	12	20×85	8	385	22	400	24	410	24	
300（12）	70	12	75	16	20×85	10	430	22	445	24	464	26	
350（14）	M22×75	12	75	16	22×95	10	480	24	490	26	530	26	
400（16）	90	16	M24×100	16	22×95	12	540	24	560	28	582	26	
450（18）	90	16	100	20	24×100	12	605	24	620	30	652	28	
500（20）	90	20	100	20	24×100	12	655	24	675	30	706	30	

トルク表（K形・A形・KF形・SⅡ形・S形）

ボルト寸法	締付けトルク N·m(kg f·cm)	呼　び　径
M 16	60（ 600）	75
M 20	100（1,000）	100～ 600
M 24	140（1,400）	700～ 800
M 30	200（2,000）	900～2,600

水道用フランジ

ボルト寸法	締付けトルク N·m(kg f·cm)	呼　び　径
M 16	60（600）	75～ 200
M 20	90（900）	250～ 300
M 22	120(1,200)	350～ 400
M 24	260(2,600)	450～ 600
M 30	570(5,700)	700～1,200
M 36	1,200(12,000)	1,350～1,500

MCC ●ホンカンレンチ

商品略称　ＲＷＨ

●ハンドルが伸び縮みします。溝内の管底など狭い所でも楽に使用でき、ハンドルを伸ばすと大きな締付力が出せます。
●泥水などの中でも使用でき、水洗いなどすれば簡単に手入れができます。
●ハンドルは縮めたとき左右どちらかに回せば固定でき、ゴム輪を入れる場合便利に使用できます。
●ハンドルは熱処理が施してあり、耐久性抜群です。

Model No. 形式	対象管		Length 全長(mm)		Wt.Pc 重量(g)	価格
	呼び	ボルト径	最小	最大		
RWH－0924	75	M16	185	240	680	10,140
RWH－0930	100～600	M20	230	305	1100	11,700

用途：水道・ガスなど埋設される鋳鉄管、サドル分水栓等のボルト・ナット締付作業。

トルクレンチ

（株）中村製作所

N-FK

インジケータプレート型トルクレンチ
＊シンプル構造で長寿命。検査用に最適。

仕　様

FK形

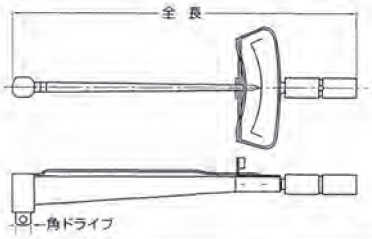

型　番	トルク測定範囲(左右)(N・m)	最小目盛(N・m)	角ドライブ(mm)	全　長(mm)	質　量(kg)	標準価格
CN70FK	10 ～ 70CN・m	2CN・m	6.35	132	0.05	10,700
CN150FK	50 ～ 150CN・m	5CN・m		140	0.08	10,900
N3FK	1 ～ 3	0.1		170	0.1	12,000
N6FK	1 ～ 6	0.2		190	0.22	13,800
N12FK	2 ～ 12	0.5		237	0.25	14,300
N23FK	3 ～ 23	0.5	9.53	290	0.3	14,500
N45FK	5 ～ 45	1		320	0.34	14,700
N90FK	10 ～ 90	2	12.7	388	1.1	16,200
N130FK	20 ～ 130	2		441	1.2	18,200
N180FK	30 ～ 180	5		487	1.3	21,000
N280FK	50 ～ 280	5	19.05	587	2.6	25,850
N420FK	70 ～ 420	10		853	3.5	40,500

N-QLK

プリセット型トルクレンチ
＊ラチェット式で容量内でプリセットできるトルクレンチ

仕　様

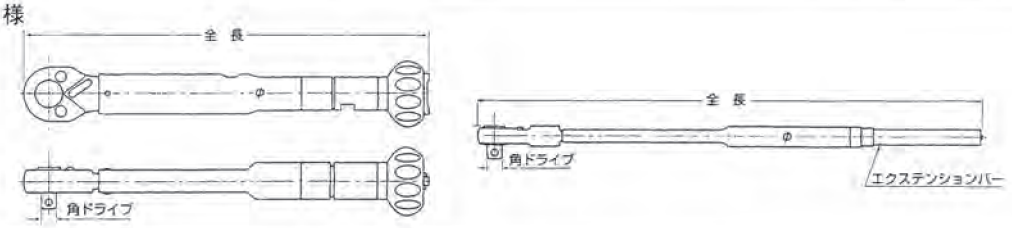

型　番	トルク測定範囲(左右)(N・m)	最小目盛(N・m)	角ドライブ(mm)	全　長(mm)	質　量(kg)	標準価格
CN300QLK	100 ～ 300CN・m	5CN・m	6.35	187	0.19	19,500
N6QLK	2 ～ 6	0.1		187	0.19	19,500
N12QLK	4 ～ 12	0.2		187	0.19	19,000
N25QLK	5 ～ 25	0.2	9.53	232	0.28	19,900
N50QLK	10 ～ 50	0.5		257	0.47	20,400
N90QLK	20 ～ 90	1	12.7	359	0.81	21,300
N100QLK	20 ～ 100	1		359	0.81	21,500
N140QLK	40 ～ 140	1		399	0.86	24,800
N180QLK	40 ～ 180	2		491	1.5	27,000
N200QLK	40 ～ 200	2		491	1.5	27,500
N280QLK	40 ～ 280	2	19.05	691	1.95	34,000
N360QLK	80 ～ 360	2		691	2.1	44,000
N420QLK	60 ～ 420	2		965	3.3	51,500
N560QLK	80 ～ 560	3		1205	5.0	71,000
N700QLK	100 ～ 700	5		1314	6.2	85,000
N850QLK	100 ～ 850	5	25.4	1388	8.5	98,000
N1000QLK-8	100 ～ 1000	5		1538	8.8	110,000
N1500QLK	200 ～ 1500	10		1844	14.0	127,000
N2100QLK-8	700 ～ 2100	10		1844	15.0	225,000

ダクタイル鋳鉄管用接合部品

大成機工（株）
（株）クロダイト

押輪（メカニカルジョイント）

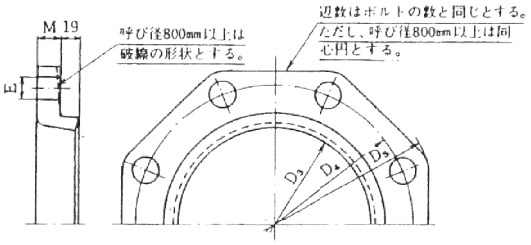

単位：mm

呼び径	各部寸法					ボルトの数	重量(kg)
	D_3	D_4	D_5	E	M		
75	97.0	159	197	19	15	4	1.87
100	122.0	186	232	23	16	4	2.49
150	173.0	241	287	23	17	6	4.27
200	224.0	292	338	23	18	6	5.31
250	275.6	348	394	23	19	8	7.53
300	326.8	399	445	23	20	8	8.91
350	378.0	458	504	23	21	10	11.9
400	429.6	512	558	23	22	12	14.6
450	480.8	567	613	23	23	12	17.2
500	532.0	618	664	23	24	14	19.9
600	634.8	725	771	23	25	14	24.9
700	738.0	839	893	27	26	16	35.2
800	841.0	942	996	27	28	20	42.1
900	944.0	1052	1118	33	29	20	53.9
1000	1047.0	1160	1226	33	30	20	63.2

価格表

型	サイズ mm	押輪本体価格 円	ゴム輪 円	メカボルトナット サイズ	一組本数	合金 単価	合金 計	セット価格(円) 合金
K形	75	1,900	1,430	M16×85	4	500	2,000	5,330
	100	2,530	1,630	M20×90	4	590	2,360	6,520
	150	4,290	2,260	M20×90	6	590	3,540	10,090
	200	5,360	2,840	M20×90	6	590	3,540	11,740
	250	7,600	3,650	M20×90	8	590	4,720	15,970
	300	8,990	6,470	M20×100	8	690	5,520	20,980
	350	11,260	7,900	M20×100	10	690	6,900	26,060
	400	13,850	8,340	M20×110	12	730	8,760	30,950
	450	16,340	9,000	M20×110	12	730	8,760	34,100
	500	18,910	9,460	M20×110	14	730	10,220	38,590
	600	23,750	10,040	M20×120	14	780	10,920	44,710
	700	33,730	13,940	M24×120	16	1,330	21,280	68,950
	800	40,080	17,280	M24×120	20	1,330	26,600	83,960
	900	54,450	18,300	M30×130	20	1,900	38,000	110,750
	1,000	63,830	23,520	M30×130	20	1,900	38,000	125,350

	75	100	150	200	250	300	350
A形ｺﾞﾑ輪	1,410	1,620	2,220	2,720	3,510	6,150	7,470

（株）ハズ
鶴巻工業（株）
（株）村瀬鉄工所

ダクタイル鋳鉄異形管

1類　二受T字管、継輪、短管1号、短管2号
曲管（45°、22°1/2、11°1/4、5°5/8）

2類　三受十字管、片落管、曲管（90°）、フランジ付きT字管
排水T字管、フランジ短管、フランジふた、ラッパ口

3類　三フランジT字管、二フランジT字管、フランジ片落管、
フランジ曲管（90°、45°）

円/t当り

類	呼び径	普通塗装	粉体塗装
1類	75～ 100	970,000	1,040,000
	150～ 450	970,000	1,040,000
	500～ 800	980,000	1,050,000
	900～ 1000	-	1,090,000
2類	75～ 100	1,070,000	1,140,000
	150～ 450	1,070,000	1,140,000
	500～ 800	1,080,000	1,150,000
	900～ 1000	-	1,200,000
3類	75～ 100	1,140,000	1,200,000
	150～ 450	1,140,000	1,200,000
	500～ 800	1,150,000	1,210,000
	900～ 1000	-	1,290,000

フランジはすべて形式1（RF接合）の7.5K用です。

K形異形管GF加算額（7.5Kフランジ）

呼び径	75	100	150	200	250	300	350	400	450
価　格	5,300	5,300	5,500	5,500	5,500	5,500	6,100	6,100	6,100

ダグタイル鋳鉄異形管　フランジ突部及び直部（1m当たり）の質量表

単位：kg

呼び径	管厚 (mm)	外径 (mm)	フランジ形								直部1m
			7.5K		10K		16K		20K		
			RF形	GF形	RF形	GF形	RF形	GF形	RF形	GF形	
75	8.5	93.0	3.77	3.66	2.28	2.17	3.00	2.89	3.29	3.18	16.134
100	8.5	118.0	4.55	4.40	2.75	2.61	3.98	3.84	4.33	4.18	20.907
150	9.0	169.0	6.22	6.02	5.59	5.39	7.73	7.53	8.90	8.70	32.346
200	11.0	220.0	8.06	7.80	6.75	6.49	9.89	9.63	11.2	11.0	51.641
250	12.0	271.6	11.5	11.1	10.7	10.4	16.5	16.2	19.6	19.3	69.975
300	12.5	322.8	14.2	13.8	11.4	11.0	19.7	19.3	23.1	22.7	87.126
350	13.0	374.0	18.8	18.3	13.4	12.9	26.0	25.6	30.0	29.5	105.416
400	14.0	425.6	21.8	21.3	19.4	18.9	36.0	35.5	42.8	42.3	129.437
450	14.5	476.8	28.3	27.7	24.7	24.1	47.3	46.7	55.5	54.9	150.573
500	15.0	528.0	32.0	31.4	28.3	27.6	56.3	55.7	65.4	64.8	172.848
600	16.0	630.8	38.9	38.2	39.0	38.3	75.0	74.2	86.1	85.3	220.958
700	17.0	733.0	49.9	49.1	52.1	51.3	98.2	97.4	143	142	273.412
800	18.0	836.0	66.1	65.1	67.7	66.7	132	131	213	212	330.736
900	19.0	939.0	85.3	84.3	80.3	79.2	156	155	256	255	392.643
1000	20.0	1041.0	101	98.2	100	97.2	207	204	—	—	458.682

K形三受十字管（2類）

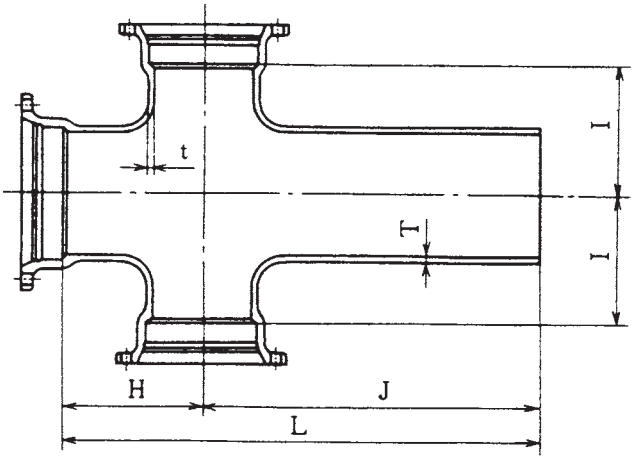

単位mm

呼び径		価格		管厚		各部寸法				重量(kg)
D	d	(フ)	(PE)	T	t	H	I	J	L	
75	75	30,280	32,260	8.5	8.5	160	140	480	640	28.3
100	100	40,980	43,660	8.5	8.5	180	160	530	710	38.3
150	100	55,530	59,170	9.0	8.5	190	190	600	790	51.9
150	150	63,880	68,060	9.0	9.0	190	190	600	790	59.7
200	150	91,910	97,930	11.0	11.0	250	250	630	880	85.9
200	200	100,580	107,160	11.0	11.0	250	250	630	880	94.0
250	150	105,820	112,750	12.0	11.0	230	250	600	830	98.9
250	250	133,750	142,500	12.0	12.0	280	260	670	950	125
300	200	158,360	168,720	12.5	11.0	330	300	700	1030	148
300	300	191,530	204,060	12.5	12.5	330	300	700	1030	179
350	250	204,370	217,740	13.0	12.0	360	340	750	1110	191
350	350	240,750	256,500	13.0	13.0	360	340	750	1110	225
400	300	274,990	292,980	14.0	12.5	410	390	780	1190	257
400	400	309,230	329,460	14.0	14.0	410	390	780	1190	289
450	300	318,860	339,720	14.5	12.5	440	420	820	1260	298
450	450	373,430	397,860	14.5	14.5	440	420	820	1260	349
500	400	408,240	434,700	15.0	14.0	480	460	850	1330	378
600	400	524,880	558,900	16.0	14.0	550	530	920	1470	486
700	500	706,320	752,100	17.0	15.0	620	600	980	1600	654
800	600	906,120	964,850	18.0	16.0	690	670	1030	1720	839
900	700	-	1,296,000	19.0	17.0	770	750	1090	1860	1080

※　価格の(フ)は内外面合成樹脂塗装、(PE)は内面粉体塗装、外面合成樹脂塗装を示す。

K形二受T字管（1類）

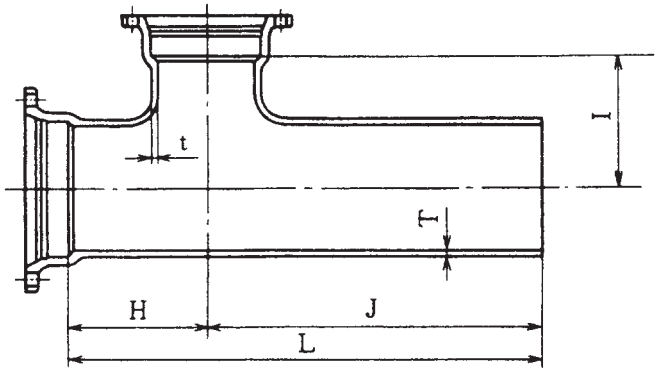

単位mm

呼び径		価格		管厚		各部寸法				重量(kg)
D	d	(フ)	(PE)	T	t	H	I	J	L	
75	75	21,240	22,780	8.5	8.5	160	140	480	640	21.9
100	75	27,160	29,120	8.5	8.5	180	160	530	710	28.0
100	100	29,000	31,100	8.5	8.5	180	160	530	710	29.9
150	75	40,350	43,260	9.0	8.5	190	190	600	790	41.6
150	100	42,100	45,140	9.0	8.5	190	190	600	790	43.4
150	150	45,880	49,190	9.0	9.0	190	190	600	790	47.3
200	100	58,590	62,820	11.0	10.0	200	230	560	760	60.4
200	150	69,550	74,570	11.0	11.0	250	250	630	880	71.7
200	200	73,530	78,830	11.0	11.0	250	250	630	880	75.8
250	100	79,540	85,280	12.0	10.0	230	250	600	830	82.0
250	150	83,520	89,540	12.0	11.0	230	250	600	830	86.1
250	250	99,910	107,120	12.0	12.0	280	260	670	950	103
300	100	102,820	110,240	12.5	10.0	240	280	600	840	106
300	150	106,700	114,400	12.5	11.0	240	280	600	840	110
300	200	127,070	136,240	12.5	11.0	330	300	700	1030	131
300	300	141,620	151,840	12.5	12.5	330	300	700	1030	146
350	250	162,960	174,720	13.0	12.0	360	340	750	1110	168
350	350	179,450	192,400	13.0	13.0	360	340	750	1110	185
400	300	215,340	230,880	14.0	12.5	410	390	780	1190	222
400	400	230,860	247,520	14.0	14.0	410	390	780	1190	238
450	300	256,080	274,560	14.5	12.5	440	420	820	1260	264
450	450	280,330	300,560	14.5	14.5	440	420	820	1260	289
500	300	304,780	326,550	15.0	12.5	480	460	850	1330	311
500	350	311,640	333,900	15.0	13.0	480	460	850	1330	318
500	500	339,080	363,300	15.0	15.0	480	460	850	1330	346
600	400	425,320	455,700	16.0	14.0	550	530	920	1470	434
600	500	442,960	474,600	16.0	15.0	550	530	920	1470	452
600	600	462,560	495,600	16.0	16.0	550	530	920	1470	472
700	400	554,680	594,300	17.0	14.0	620	600	980	1600	566
700	500	571,340	612,150	17.0	15.0	620	600	980	1600	583
700	600	589,960	632,100	17.0	16.0	620	600	980	1600	602
700	700	616,420	660,450	17.0	17.0	620	600	980	1600	629
800	500	717,360	768,600	18.0	15.0	690	670	1030	1720	732
800	600	735,000	787,500	18.0	16.0	690	670	1030	1720	750
800	700	760,480	814,800	18.0	17.0	690	670	1030	1720	776
800	800	786,940	843,150	18.0	18.0	690	670	1030	1720	803
900	600	-	867,640	19.0	16.0	600	690	940	1540	796
900	700	-	1,047,490	19.0	17.0	770	750	1090	1860	961
900	800	-	1,075,830	19.0	18.0	770	750	1090	1860	987
900	900	-	1,111,800	19.0	19.0	770	750	1090	1860	1020

※　価格の(フ)は内外面合成樹脂塗装、(PE)は内面粉体塗装、外面合成樹脂塗装を示す。

K形受挿し片落管（２類）

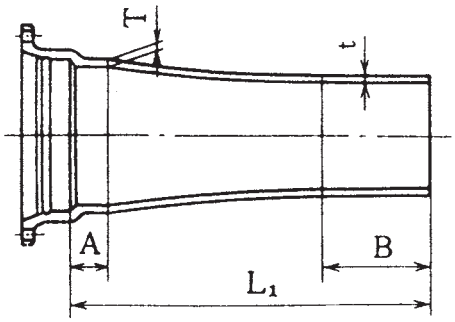

K形挿し受片落管（２類）

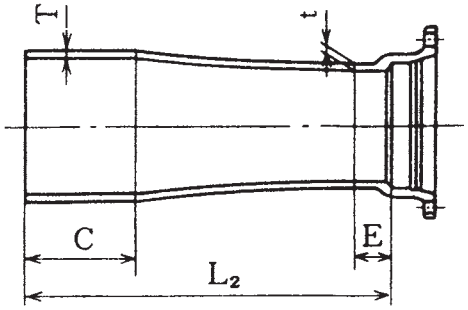

単位mm

呼び径		価格				管厚		各部寸法						重量（kg）	
		（フ）		（PE）											
D	d	受さし	さし受	受さし	さし受	T	t	A	B	C	E	L_1	L_2	受さし	さし受
100	75	17,330	16,480	18,470	17,560	8.5	8.5	50	200	200	50	550	550	16.2	15.4
150	100	24,500	23,110	26,110	24,620	9.0	8.5	55	200	200	50	555	550	22.9	21.6
200	100	32,640	30,500	34,770	32,490	11.0	10.0	60	200	200	50	560	550	30.5	28.5
200	150	38,630	37,450	41,150	39,900	11.0	11.0	60	200	200	55	560	555	36.1	35.0
250	100	44,300	40,980	47,200	43,660	12.0	10.0	70	200	200	50	670	650	41.4	38.3
250	150	51,470	49,010	54,830	52,210	12.0	11.0	70	200	200	55	670	655	48.1	45.8
250	200	57,570	56,390	61,330	60,080	12.0	11.0	70	200	200	60	670	660	53.8	52.7
300	100	58,850	47,830	62,700	50,960	12.5	10.0	80	200	200	50	680	650	55.0	44.7
300	150	65,810	55,850	70,110	59,510	12.5	11.0	80	200	200	55	680	655	61.5	52.2
300	200	71,800	62,920	76,490	67,030	12.5	11.0	80	200	200	60	680	660	67.1	58.8
300	250	80,460	72,760	85,730	77,520	12.5	12.0	80	200	200	70	680	670	75.2	68.0
350	150	75,970	63,340	80,940	67,490	13.0	11.0	80	200	200	55	680	655	71.0	59.2
350	200	81,750	70,300	87,100	74,900	13.0	11.0	80	200	200	60	680	660	76.4	65.7
350	250	90,200	79,930	96,100	85,160	13.0	12.0	80	200	200	70	680	670	84.3	74.7
350	300	98,120	95,550	104,540	101,800	13.0	12.5	80	200	200	80	680	680	91.7	89.3
400	150	97,160	83,140	103,510	88,580	14.0	11.0	90	200	220	55	790	775	90.8	77.7
400	200	103,900	91,060	110,690	97,010	14.0	11.0	90	200	220	60	790	780	97.1	85.1
400	250	113,420	101,970	120,840	108,640	14.0	12.0	90	200	220	70	790	790	106	95.3
400	300	123,050	118,770	131,100	126,540	14.0	12.5	90	200	220	80	790	800	115	111
400	350	134,820	131,610	143,640	140,220	14.0	13.0	90	220	220	80	810	800	126	123
450	200	119,840	102,930	127,680	109,670	14.5	11.0	100	200	230	60	800	790	112	96.2
450	250	129,470	113,420	137,940	120,840	14.5	12.0	100	200	230	70	800	800	121	106
450	300	138,030	130,540	147,060	139,080	14.5	12.5	100	200	230	80	800	810	129	122
450	350	149,800	142,310	159,600	151,620	14.5	13.0	100	220	230	80	820	810	140	133
450	400	163,710	159,430	174,420	169,860	14.5	14.0	100	220	230	90	820	820	153	149
500	250	146,880	126,360	156,400	134,550	15.0	12.0	110	200	230	70	810	800	136	117
500	300	155,520	142,560	165,600	151,800	15.0	12.5	110	200	230	80	810	810	144	132
500	350	167,400	154,440	178,250	164,450	15.0	13.0	110	220	230	80	830	810	155	143
500	400	180,360	171,720	192,050	182,850	15.0	14.0	110	220	230	90	830	820	167	159
500	450	193,320	189,000	205,850	201,250	15.0	14.5	110	230	230	100	840	830	179	175
600	300	191,160	169,560	203,550	180,550	16.0	12.5	120	200	230	80	820	810	177	157
600	350	201,960	180,360	215,050	192,050	16.0	13.0	120	220	230	80	840	810	187	167
600	400	213,840	196,560	227,700	209,300	16.0	14.0	120	220	230	90	840	820	198	182
600	450	226,800	212,760	241,500	226,550	16.0	14.5	120	230	230	100	850	830	210	197
600	500	238,680	230,040	254,150	244,950	16.0	15.0	120	230	230	110	850	840	221	213
700	400	295,920	264,600	315,100	281,750	17.0	14.0	130	220	240	90	1050	1030	274	245
700	450	311,040	284,040	331,200	302,450	17.0	14.5	130	230	240	100	1060	1040	288	263
700	500	325,080	303,480	346,150	323,150	17.0	15.0	130	230	240	110	1060	1050	301	281
700	600	358,560	344,520	381,800	366,850	17.0	16.0	130	230	240	120	1060	1060	332	319
800	450	362,880	320,760	386,400	341,550	18.0	14.5	140	230	240	100	1070	1040	336	297
800	500	376,920	340,200	401,350	362,250	18.0	15.0	140	230	240	110	1070	1050	349	315
800	600	407,160	380,160	433,550	404,800	18.0	16.0	140	230	240	120	1070	1060	377	352
800	700	444,960	430,920	473,800	458,850	18.0	17.0	140	240	240	130	1080	1070	412	399
900	500	-	-	488,400	435,600	19.0	15.0	150	230	260	110	1080	1070	407	363
900	600	-	-	519,600	476,400	19.0	16.0	150	230	260	120	1080	1080	433	397
900	700	-	-	559,200	530,400	19.0	17.0	150	240	260	130	1090	1090	466	442
900	800	-	-	601,200	588,000	19.0	18.0	150	240	260	140	1090	1100	501	490

※　価格の（フ）は内外面合成樹脂塗装、（PE）は内面粉体塗装、外面合成樹脂塗装を示す。

K形90° 曲管（2類）

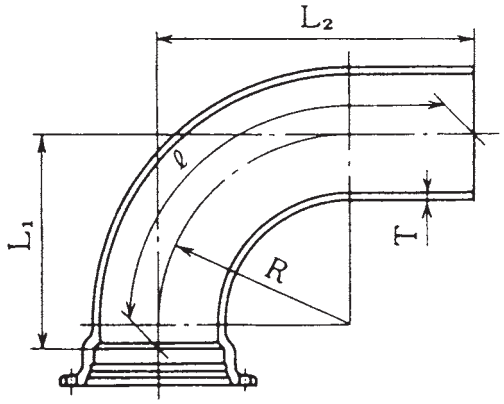

単位mm

呼び径	価格		管厚	各部寸法			管心長	重量（kg）
D	(フ)	(PE)	T	R	L1	L2	ℓ	
75	15,520	16,530	8.5	250	292	400	584	14.5
100	20,120	21,430	8.5	250	292	400	584	18.8
150	34,780	37,050	9.0	300	342	500	713	32.5
200	61,100	65,090	11.0	400	443	600	872	57.1
250	85,280	90,860	12.0	400	445	650	923	79.7
300	133,750	142,500	12.5	550	597	800	1161	125
350	161,570	172,140	13.0	550	598	800	1162	151
400	208,650	222,300	14.0	600	650	850	1243	195
450	243,960	259,920	14.5	600	652	850	1244	228
500	312,120	332,350	15.0	700	754	950	1403	289
600	447,120	476,100	16.0	800	855	1100	1612	414
700	604,800	644,000	17.0	900	957	1200	1771	560
800	789,480	840,650	18.0	1000	1061	1300	1931	731
900	-	1,120,800	19.0	1100	1164	1400	2092	934

K形45° 曲管（1類）

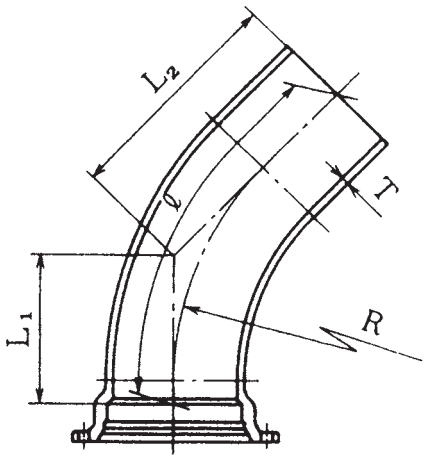

単位mm

呼び径	価格		管厚	各部寸法			管心長	重量（kg）
D	(フ)	(PE)	T	R	L1	L2	ℓ	
75	12,800	13,730	8.5	400	207	316	506	13.2
100	16,590	17,780	8.5	400	207	316	506	17.1
150	29,100	31,200	9.0	500	249	407	634	30.0
200	47,530	50,960	11.0	600	292	449	715	49.0
250	63,240	67,810	12.0	600	294	449	716	65.2
300	90,210	96,720	12.5	700	337	490	797	93.0
350	117,370	125,840	13.0	800	380	531	877	121
400	153,260	164,320	14.0	900	423	573	957	158
450	190,120	203,840	14.5	1000	466	614	1037	196
500	234,220	250,950	15.0	1100	509	656	1118	239
600	333,200	357,000	16.0	1300	594	739	1276	340
700	458,640	491,400	17.0	1500	678	821	1435	468
800	607,600	651,000	18.0	1700	765	904	1596	620
900	-	875,270	19.0	1900	851	987	1756	803

※　価格の(フ)は内外面合成樹脂塗装、(PE)は内面粉体塗装、外面合成樹脂塗装を示す。

K形22½° 曲管（1類）

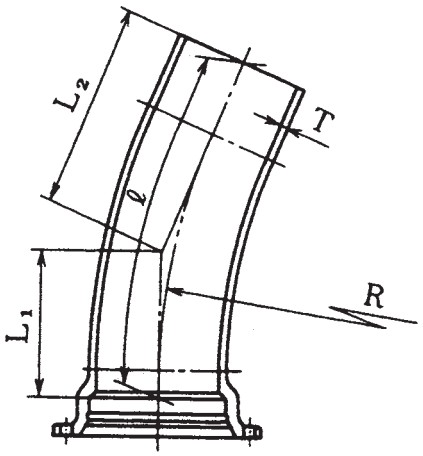

単位mm

呼び径	価格		管厚	各部寸法			管心長	重量（kg）
D	(フ)	(PE)	T	R	L_1	L_2	ℓ	
75	12,800	13,730	8.5	800	201	309	506	13.2
100	16,590	17,780	8.5	800	201	309	506	17.1
150	27,450	29,430	9.0	1000	240	349	584	28.3
200	45,010	48,260	11.0	1200	282	389	665	46.4
250	59,850	64,170	12.0	1200	284	389	666	61.7
300	85,940	92,140	12.5	1400	325	429	747	88.6
350	111,550	119,600	13.0	1600	367	468	827	115
400	153,260	164,320	14.0	1800	408	558	957	158
450	190,120	203,840	14.5	2000	450	598	1037	196
500	234,220	250,950	15.0	2200	491	638	1118	239
600	333,200	357,000	16.0	2600	573	717	1276	340
700	458,640	491,400	17.0	3000	654	797	1435	468
800	607,600	651,000	18.0	3400	737	876	1596	620
900	-	875,270	19.0	3800	820	956	1756	803

K形11¼° 曲管（1類）

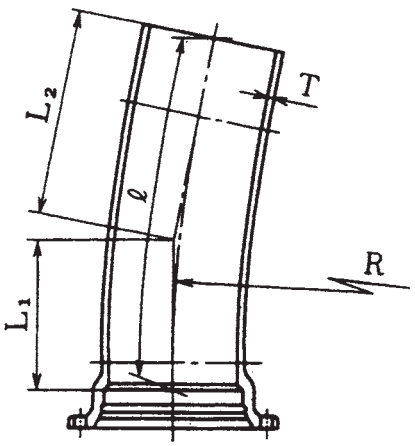

単位mm

呼び径	価格		管厚	各部寸法			管心長	重量（kg）
D	(フ)	(PE)	T	R	L_1	L_2	ℓ	
75	17,170	18,410	8.5	3000	337	446	781	17.7
100	22,210	23,820	8.5	3000	337	446	781	22.9
150	33,660	36,090	9.0	3000	337	446	781	34.7
200	60,720	65,100	11.0	4000	437	544	979	62.6
250	81,190	87,050	12.0	4000	439	544	980	83.7
300	105,730	113,360	12.5	4000	441	544	982	109
350	148,410	159,120	13.0	5000	541	643	1180	153
400	187,210	200,720	14.0	5000	543	693	1232	193
450	219,220	235,040	14.5	5000	544	693	1234	226
500	288,120	308,700	15.0	6000	645	791	1432	294
600	367,500	393,750	16.0	6000	646	791	1434	375
700	458,640	491,400	17.0	6000	648	791	1435	468
800	556,640	596,400	18.0	6000	652	791	1439	568
900	-	740,110	19.0	6000	655	791	1442	679

※　価格の(フ)は内外面合成樹脂塗装、(PE)は内面粉体塗装、外面合成樹脂塗装を示す。

K形5⅝° 曲管（1類）

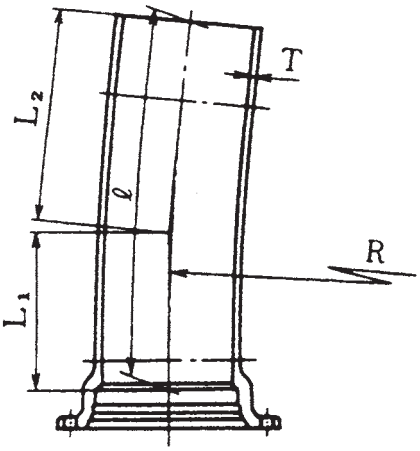

単位mm

呼び径	価格		各部寸法			管心長	重量(kg)
D	(フ)	(PE)	R	L_1	L_2	ℓ	
300	122,220	131,040	10000	538	641	1178	126
350	148,410	159,120	10000	540	641	1180	153
400	187,210	200,720	10000	542	691	1232	193
450	219,220	235,040	10000	543	691	1234	226
500	288,120	308,700	12000	643	790	1432	294
600	367,500	393,750	12000	645	790	1434	375
700	458,640	491,400	12000	647	790	1435	468
800	556,640	596,400	12000	650	790	1439	568
900	-	740,110	12000	654	790	1442	679

K形乙字管（規格外）

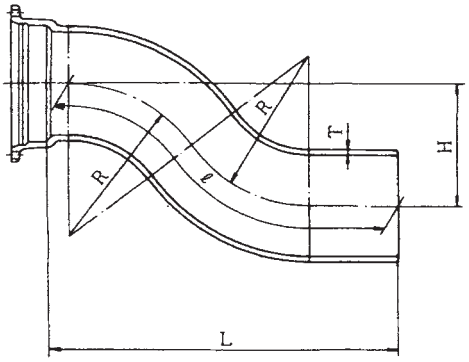

単位mm

呼び径	価格	管厚	各部寸法			管心部	重量(Kg)
D	PE	T	H	R	L	ℓ	
75	20,230	8.5	200	163	540	622	15.1
75	22,780	8.5	300	177	592	743	17.0
75	26,670	8.5	450	201	642	827	19.9
100	30,550	8.5	300	208	642	778	22.8
100	35,380	8.5	450	225	692	948	26.4
150	49,040	9.0	300	267	722	838	36.6
150	56,550	9.0	450	281	792	1011	42.2
200	78,260	11.0	300	327	793	897	58.4
200	91,250	11.0	450	347	893	1084	68.1
250	108,410	12.0	300	375	845	941	80.9
250	125,690	12.0	450	385	945	1124	93.8
300	150,080	12.5	300	460	927	1012	112
300	172,860	12.5	450	468	1047	1206	129
350	183,580	13.0	300	460	948	1034	137
350	211,720	13.0	450	468	1068	1228	158

※　価格の(フ)は内外面合成樹脂塗装、(PE)は内面粉体塗装、外面合成樹脂塗装を示す。

K形継ぎ輪（1類）

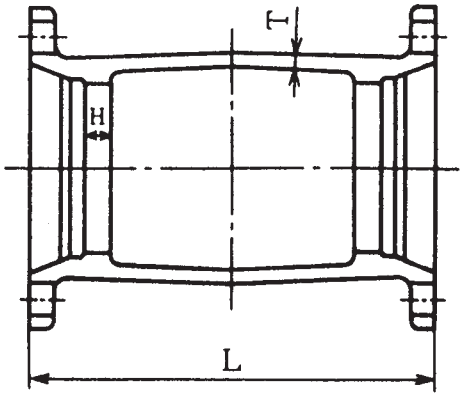

単位mm

呼び径	価格		管厚	各部寸法		重量（kg）
D	(フ)	(PE)	T	H	L	
75	13,770	14,770	11	25	300	14.2
100	17,360	18,620	11	25	300	17.9
150	24,350	26,100	12	25	300	25.1
200	31,720	34,010	12	25	320	32.7
250	39,290	42,120	12	25	320	40.5
300	55,780	59,800	13	35	350	57.5
350	65,960	70,720	13	35	350	68.0
400	78,760	84,450	14	35	350	81.2
450	90,890	97,450	14	35	350	93.7
500	104,860	112,350	15	35	350	107
600	143,080	153,300	16	35	400	146
700	180,320	193,200	17	35	400	184
800	218,540	234,150	19	35	400	223
900	-	294,300	20	35	400	270

K形フランジ付きT字管（2類）

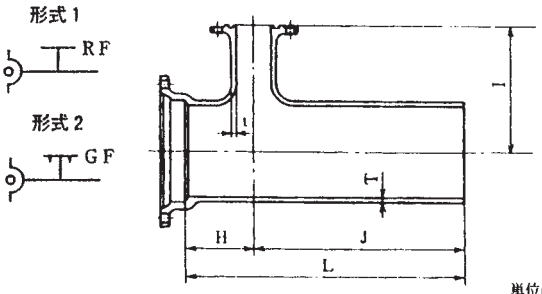

単位mm

呼び径		価格		管厚		各部寸法				重量(kg)
D	d	(フ)	(PE)	T	t	H	I	J	L	
75	75	23,750	25,310	8.5	8.5	150	250	480	630	22.2
100	75	29,000	30,890	8.5	8.5	160	250	500	660	27.1
150	75	41,200	43,890	9.0	8.5	160	280	530	690	38.5
150	100	43,980	46,850	9.0	8.5	170	280	550	720	41.1
200	75	59,710	63,610	11.0	10.0	170	300	540	710	55.8
200	100	62,600	66,690	11.0	10.0	180	300	550	730	58.5
250	75	78,430	83,560	12.0	10.0	180	330	550	730	73.3
250	100	81,640	86,980	12.0	10.0	190	330	560	750	76.3
300	75	101,650	108,300	12.5	10.0	190	350	550	740	95.0
300	100	105,290	112,180	12.5	10.0	200	350	560	760	98.4
350	75	123,050	131,100	13.0	10.0	200	380	560	760	115
350	100	126,260	134,520	13.0	10.0	210	380	560	770	118
400	75	148,730	158,460	14.0	10.0	210	320	560	770	139
400	100	151,940	161,880	14.0	10.0	210	400	560	770	142
450	75	174,410	185,820	14.5	10.0	220	340	560	780	163
450	100	176,550	188,100	14.5	10.0	220	400	560	780	165
500	75	203,040	216,200	15.0	10.0	230	360	560	790	188
500	100	205,200	218,500	15.0	10.0	230	400	560	790	190
600	75	261,360	278,300	16.0	11.0	240	410	570	810	242
600	100	263,520	280,600	16.0	11.0	240	450	570	810	244
700	75	335,880	357,650	17.0	12.0	260	480	580	840	311
700	100	338,040	359,950	17.0	12.0	260	480	580	840	313
800	75	412,560	439,300	18.0	13.0	270	520	590	860	382
800	100	413,640	440,450	18.0	13.0	270	520	590	860	383
800	600	789,480	840,650	18.0	16.0	690	670	1030	1720	731
900	100	-	578,400	19.0	14.0	300	590	620	920	482
900	600	-	932,400	19.0	16.0	600	690	940	1540	777

※　価格の(フ)は内外面合成樹脂塗装、(PE)は内面粉体塗装、外面合成樹脂塗装を示す。

K形短管１号（１類）

形式１ RF　形式２ GF

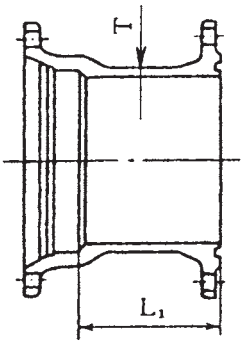

短管２号（１類）

形式１ RF　形式２ GF

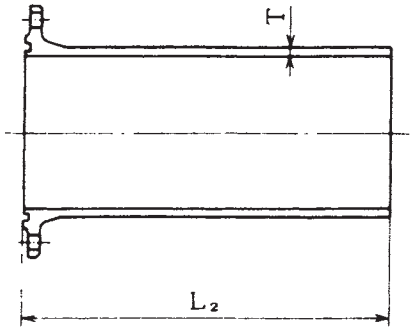

単位mm

呼び径	価格				管厚	管長		重量（kg）	
D	1号		2号		T	L_1	L_2	1号	2号
	(フ)	(PE)	(フ)	(PE)					
75	10,480	11,230	14,650	15,700	8.5	120	700	10.8	15.1
100	13,190	14,140	18,620	19,970	8.5	120	700	13.6	19.2
150	19,010	20,380	28,030	30,060	9.0	120	700	19.6	28.9
200	25,610	27,460	42,870	45,970	11.0	120	700	26.4	44.2
250	37,350	40,040	58,690	62,920	12.0	170	700	38.5	60.5
300	51,020	54,700	72,940	78,210	12.5	170	700	52.6	75.2
350	62,950	67,500	89,820	96,300	13.0	170	700	64.9	92.6
400	75,270	80,700	115,430	123,760	14.0	170	750	77.6	119
450	91,280	97,860	136,770	146,640	14.5	170	750	94.1	141
500	105,840	113,400	158,760	170,100	15.0	170	750	108	162
600	148,960	159,600	200,900	215,250	16.0	250	750	152	205
700	190,120	203,700	249,900	267,750	17.0	250	750	194	255
800	236,180	253,050	307,720	329,700	18.0	250	750	241	314
900	-	322,640	-	434,910	19.0	250	800	296	399

K形両受曲管（規格外）

45°

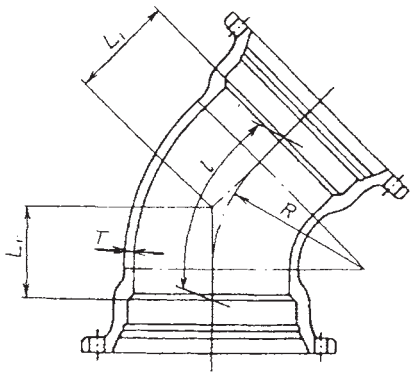

22½°

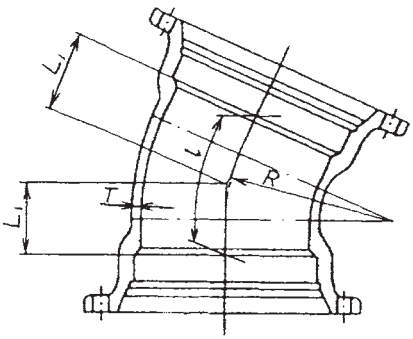

45° 両受曲管

単位mm

呼び径	価格	管厚	各部寸法	管心部	重量
D	(PE)	T	L_1	I	(kg)
75	15,580	8.5	55	107	11.8
100	20,860	8.5	65	126	15.8
150	31,940	9.0	85	164	24.2
200	46,330	11.0	110	212	35.1

※　価格の(フ)は内外面合成樹脂塗装、(PE)は内面粉体塗装、外面合成樹脂塗装を示す。

22½° 両受曲管

単位mm

呼び径	価格	管厚	各部寸法	管心部	重量
D	(PE)	T	L_1	I	(kg)
75	15,050	8.5	40	80	11.4
100	19,540	8.5	40	80	14.8
150	29,570	9.0	55	109	22.4
200	40,790	11.0	65	129	30.9

三フランジT字管（3類）

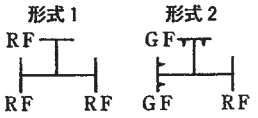

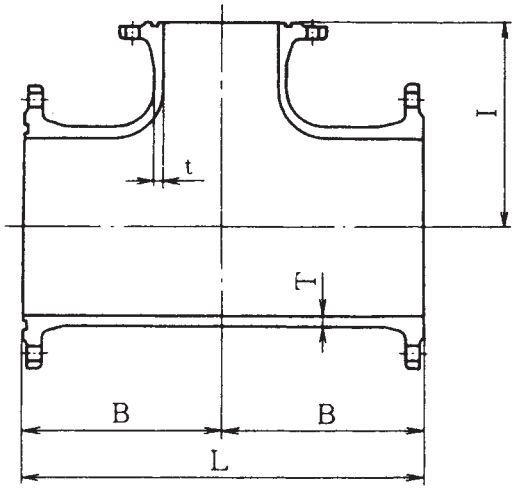

単位 mm

呼び径		価格		管厚		各部寸法			重量
D	d	(フ)	(PE)	T	t	B	I	L	(kg)
75	75	20,410	21,480	8.5	8.5	160	140	320	17.9
100	75	24,970	26,280	8.5	8.5	180	160	360	21.9
100	100	26,330	27,720	8.5	8.5	180	160	360	23.1
150	75	34,200	36,000	9.0	8.5	190	190	380	30.0
150	100	35,570	37,440	9.0	8.5	190	190	380	31.2
150	150	38,530	40,560	9.0	9.0	190	190	380	33.8
200	100	49,930	52,560	11.0	10.0	200	230	400	43.8
200	150	60,310	63,480	11.0	11.0	250	250	500	52.9
200	200	63,950	67,320	11.0	11.0	250	250	500	56.1
250	100	70,680	74,400	12.0	10.0	230	250	460	62.0
250	150	73,990	77,880	12.0	11.0	230	250	460	64.9
250	250	91,660	96,480	12.0	12.0	280	260	560	80.4
300	100	87,890	92,520	12.5	10.0	240	280	480	77.1
300	150	91,090	95,880	12.5	11.0	240	280	480	79.9
300	200	113,090	119,040	12.5	11.0	330	300	660	99.2
300	300	124,260	130,800	12.5	12.5	330	300	660	109
350	250	151,620	159,600	13.0	12.0	360	340	720	133
350	350	164,160	172,800	13.0	13.0	360	340	720	144
400	300	199,500	210,000	14.0	12.5	410	390	820	175
400	400	214,320	225,600	14.0	14.0	410	390	820	188
450	300	243,960	256,800	14.5	12.5	440	420	880	214
450	450	270,180	284,400	14.5	14.5	440	420	880	237
500	300	294,400	309,760	15.0	12.5	480	460	960	256
500	350	301,300	317,020	15.0	13.0	480	460	960	262
500	500	327,750	344,850	15.0	15.0	480	460	960	285

※価格の(フ)は内外面合成樹脂塗装、(PE)は内面粉体塗装、外面合成樹脂塗装を示す。

二フランジT字管（３類）

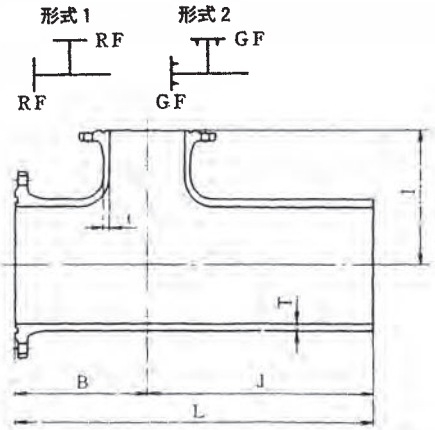

単位 mm

呼び径		価格		管厚		各部寸法				重量
D	d	(フ)	(PE)	T	t	B	I	J	L	(kg)
75	75	22,000	23,160	8.5	8.5	160	140	480	640	19.3
100	75	28,160	29,640	8.5	8.5	180	160	530	710	24.7
100	100	29,530	31,080	8.5	8.5	180	160	530	710	25.9
150	75	42,180	44,400	9.0	8.5	190	190	600	790	37.0
150	100	43,550	45,840	9.0	8.5	190	190	600	790	38.2
150	150	46,630	49,080	9.0	9.0	190	190	600	790	40.9
200	100	61,900	65,160	11.0	10.0	200	230	560	760	54.3
200	150	73,420	77,280	11.0	11.0	250	250	630	880	64.4
200	200	77,180	81,240	11.0	11.0	250	250	630	880	67.7
250	100	87,100	91,680	12.0	10.0	230	250	600	830	76.4
250	150	90,400	95,160	12.0	11.0	230	250	600	830	79.3
250	250	109,670	115,440	12.0	12.0	280	260	670	950	96.2
300	100	107,390	113,040	12.5	10.0	240	280	600	840	94.2
300	150	110,690	116,520	12.5	11.0	240	280	600	840	97.1
300	200	133,380	140,400	12.5	11.0	330	300	700	1030	117
300	300	144,780	152,400	12.5	12.5	330	300	700	1030	127
350	250	176,700	186,000	13.0	12.0	360	340	750	1110	155
350	350	189,240	199,200	13.0	13.0	360	340	750	1110	166
400	300	229,140	241,200	14.0	12.5	410	390	780	1190	201
400	400	243,960	256,800	14.0	14.0	410	390	780	1190	214

フランジ短管（２類）

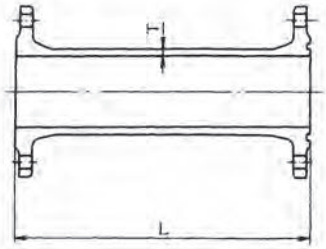

単位 mm

呼び径	価格		管厚	管厚	重量
d	(フ)	(PE)	T	L	(kg)
75	9,790	10,430	8.5	100	9.15
〃	10,660	11,350	8.5	150	9.96
〃	11,560	12,310	8.5	200	10.8
〃	12,410	13,220	8.5	250	11.6
〃	13,270	14,140	8.5	300	12.4
〃	14,980	15,960	8.5	400	14.0
〃	16,690	17,780	8.5	500	15.6
100	11,980	12,770	8.5	100	11.2
〃	13,050	13,910	8.5	150	12.2
〃	14,230	15,160	8.5	200	13.3
〃	15,300	16,300	8.5	250	14.3
〃	16,480	17,560	8.5	300	15.4
〃	18,730	19,950	8.5	400	17.5
〃	20,970	22,340	8.5	500	19.6
150	16,800	17,900	9.0	100	15.7
〃	18,510	19,720	9.0	150	17.3
〃	20,220	21,550	9.0	200	18.9
〃	21,940	23,370	9.0	250	20.5
〃	23,650	25,190	9.0	300	22.1
〃	27,180	28,960	9.0	400	25.4

※価格の(フ)は内外面合成樹脂塗装、(PE)は内面粉体塗装、外面合成樹脂塗装を示す。

90° フランジ曲管（3類）

形式1　RF　RF

形式2　GF　RF

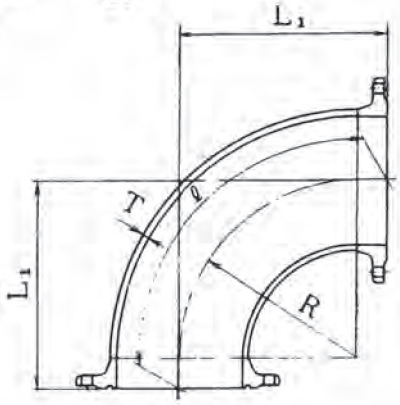

単位mm

呼び径	価格		管厚	各部寸法		管心長	重量
D	(フ)	(PE)	T	R	L_1	ℓ	(kg)
75	17,560	18,480	8.5	250	297	487	15.4
100	22,000	23,160	8.5	250	297	487	19.3
150	35,110	36,960	9.0	300	348	567	30.8
200	61,100	64,320	11.0	400	449	726	53.6
250	84,360	88,800	12.0	400	450	728	74.0
300	129,960	136,800	12.5	550	607	978	114
350	160,740	169,200	13.0	550	608	980	141
400	206,340	217,200	14.0	600	659	1060	181
450	247,380	260,400	14.5	600	660	1062	217
500	316,250	332,750	15.0	700	761	1222	275
600	440,450	463,430	16.0	800	862	1381	383
700	599,150	630,410	17.0	900	963	1540	521
800	837,200	880,880	18.0	1000	1115	1801	728

45° フランジ曲管（3類）

形式1　RF　RF

形式2　GF　RF

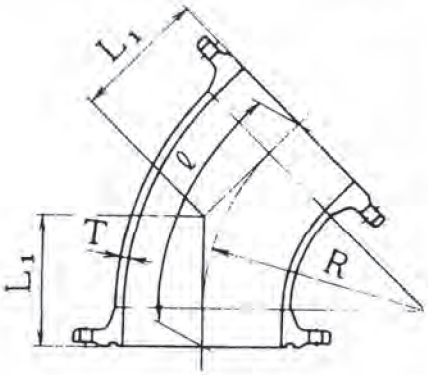

単位　mm

呼び径	価格		管厚	各部寸法		管心長	重量
D	(フ)	(PE)	T	R	L_1	ℓ	(kg)
75	16,070	16,920	8.5	400	213	409	14.1
100	20,060	21,120	8.5	400	213	409	17.6
150	32,150	33,840	9.0	500	255	488	28.2
200	51,980	54,720	11.0	600	298	570	45.6
250	71,710	75,480	12.0	600	298	570	62.9
300	98,270	103,440	12.5	700	347	664	86.2
350	132,240	139,200	13.0	800	389	744	116
400	171,000	180,000	14.0	900	432	825	150
450	220,020	231,600	14.5	1000	474	905	193
500	270,250	284,350	15.0	1100	517	987	235
600	380,650	400,510	16.0	1300	601	1146	331
700	553,150	582,010	17.0	1500	730	1395	481
800	747,500	786,500	18.0	1700	820	1567	650

※価格の(フ)は内外面合成樹脂塗装、(PE)は内面粉体塗装、外面合成樹脂塗装を示す。

フランジ片落管（3類）

形式1　RF　RF　　形式2　RF　GF

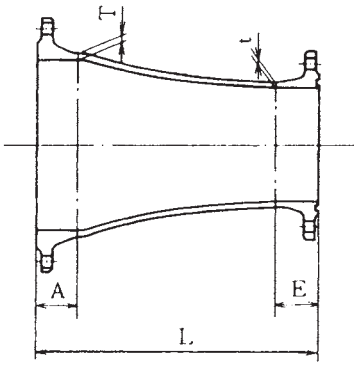

単位　mm

呼び径 D	呼び径 d	価格 (フ)	価格 (PE)	管厚 T	管厚 t	各部寸法 A	各部寸法 E	各部寸法 L	重量 (kg)
100	75	17,670	18,600	8.5	8.5	50	50	400	15.5
150	100	24,050	25,320	9.0	8.5	55	50	405	21.1
200	100	31,120	32,760	11.0	10.0	60	50	410	27.3
200	150	37,160	39,120	11.0	11.0	60	55	415	32.6
250	100	44,120	46,440	12.0	10.0	70	50	520	38.7
250	150	51,300	54,000	12.0	11.0	70	55	525	45.0
250	200	58,140	61,200	12.0	11.0	70	60	530	51.0
300	100	53,010	55,800	12.5	10.0	80	50	530	46.5
300	150	60,080	63,240	12.5	11.0	80	55	535	52.7
300	200	66,690	70,200	12.5	11.0	80	60	540	58.5
300	250	77,750	81,840	12.5	12.0	80	70	550	68.2
350	150	70,910	74,640	13.0	11.0	80	55	535	62.2
350	200	77,290	81,360	13.0	11.0	80	60	540	67.8
350	250	88,120	92,760	13.0	12.0	80	70	550	77.3
350	300	98,150	103,320	13.0	12.5	80	80	560	86.1
400	150	90,520	95,280	14.0	11.0	90	55	645	79.4
400	200	98,040	103,200	14.0	11.0	90	60	650	86.0
400	250	110,240	116,040	14.0	12.0	90	70	660	96.7
400	300	121,980	128,400	14.0	12.5	90	80	670	107
400	350	134,520	141,600	14.0	13.0	90	80	670	118

フランジ蓋（2類）

形式1　RF　　形式2　GF

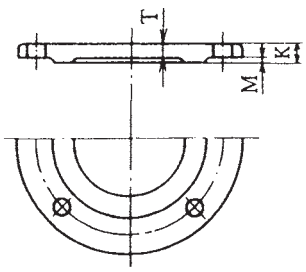

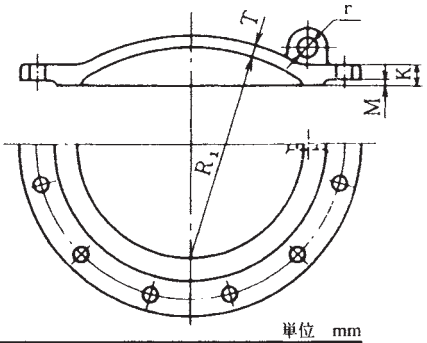

単位　mm

呼び径 D	価格 (フ)	価格 (PE)	各部寸法 R1	各部寸法 R2	各部寸法 r	各部寸法 T	各部寸法 K	各部寸法 M	ボルト寸法 中心円 D4	ボルト寸法 呼び d	ボルト寸法 穴径 d	ボルト寸法 数 N	重量 (kg)	呼び径 D
75	4,850	5,160	—	—	—	18.0	21	3	168	M16	19	4	4.53	75
100	6,220	6,620	—	—	—	18.0	21	3	195	M16	19	4	5.81	100
150	8,800	9,370	150	250	—	9.0	22	3	247	M16	19	6	8.22	150
200	12,730	13,570	200	300	—	11.0	23	3	299	M16	19	8	11.9	200
250	18,940	20,180	250	350	—	12.0	24	3	360	M20	23	8	17.7	250
300	25,150	26,790	300	400	30	12.5	25	3	414	M20	23	10	23.5	300
350	33,710	35,910	350	450	30	13.0	26	3	472	M22	25	10	31.5	350
400	42,050	44,800	400	500	35	14.0	27	3	524	M22	25	12	39.3	400
450	55,110	58,710	450	550	35	14.5	28	3	585	M24	27	12	51.5	450
500	67,500	71,880	500	600	35	15.0	30	4	639	M24	27	12	62.5	500

※価格の（フ）は内外面合成樹脂塗装、（PE）は内面粉体塗装、外面合成樹脂塗装を示す。

フランジ片落管（規格外）

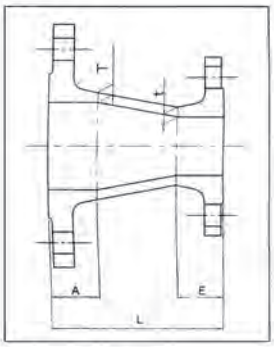

単位：mm

呼び径		価格	管厚		各部寸法			重量
D	d	(PE)	T	t	A	E	L	(Kg)
75	50	10,560	8.5	8.5	42	40	150	8.0

※φ75側はRF 7.5Kフランジですが、φ50側はRF JIS10Kです。

フランジ蓋（規格外）

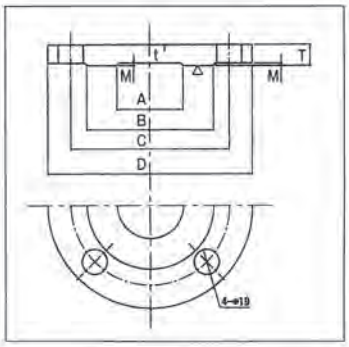

単位：mm

呼び径	価格	管厚		各部寸法					重量
	(PE)	T	t	M	A	B	C	D	(Kg)
50	3,670	16	14	2	50	96	120	155	1.85

ラッパロ（2類）

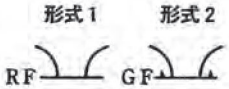

単位 mm

呼び径	価格		管厚	各部寸法			重量
D	(フ)	(PE)	T	T_1	D'_1	L	(kg)
75	5,620	5,990	8.5	11	110	80	5.25
100	7,280	7,750	8.5	11	150	90	6.80
150	11,340	12,080	9.0	12	230	106	10.6
200	17,660	18,810	11.0	14	300	125	16.5
250	26,640	28,390	12.0	15	375	145	24.9
300	36,380	38,760	12.5	16	450	170	34.0
350	49,220	52,440	13.0	16	530	190	46.0
400	62,700	66,800	14.0	17	600	210	58.6
450	82,930	88,350	14.5	18	680	240	77.5
500	100,440	106,950	15.0	19	750	260	93.0
600	142,560	151,800	16.0	20	900	310	132
700	192,240	204,700	17.0	21	1050	340	178
800	222,480	236,900	18.0	22	980	380	206

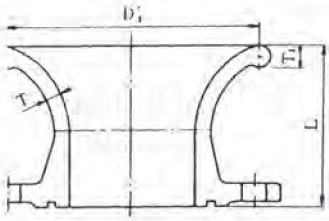

片フランジ曲管（規格外）

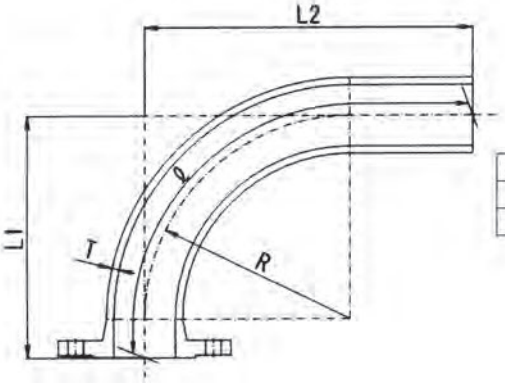

単位：mm

呼び径	価格	管厚	各部寸法			管心長	重量
D	(PE)	T	R	L_1	L_2	ℓ	(kg)
75	83,570	8.5	250	297	400	590	13.3

K形　栓(規格外)

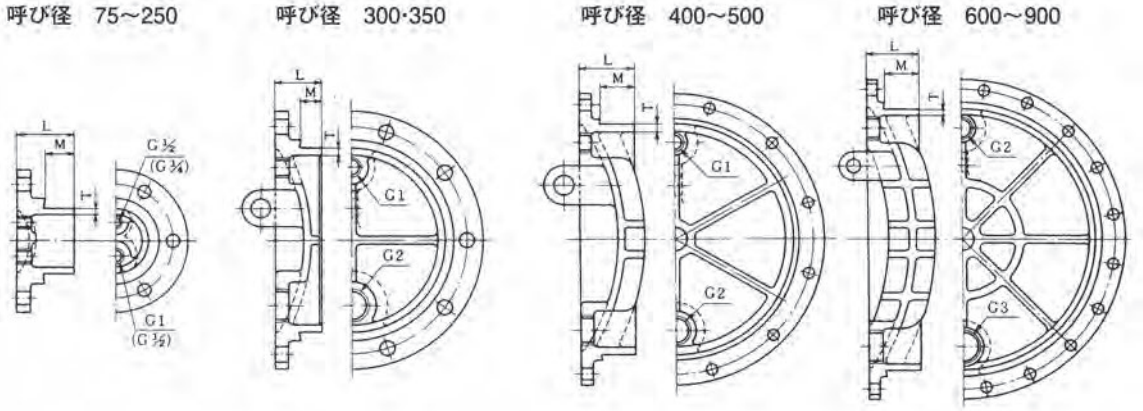

空気抜き用ボルト及び水抜き用ボルト
(SUS304)

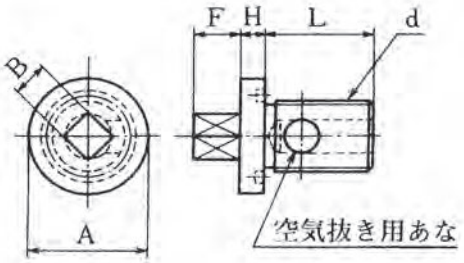

シールリング
(SBR IA·70)

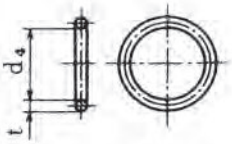

空気抜き用ボルト及び水抜き用ボルト						シールリング	
ねじの呼び	各部寸法					各部寸法	
d	A	B	F	H	L	t	d_4
G1/4	35	12	10	6	21	5.0	19
G1/2	40	14	12	8	22	5.0	21
G1	55	22	14	10	27	5.0	35
G2	80	25	18	12	30	5.7	60
G3	110	29	20	14	40	5.7	90

単位：mm

呼び径	価格		管厚	各部寸法		重量
D	(フ)	(PE)	T	M	L	(kg)
75	12,140	12,510	8.5	55	92	5.29
100	14,250	14,760	8.5	55	93	7.26
150	18,250	19,020	9.0	55	94	11.0
200	27,120	28,260	11.0	55	95	16.2
250	33,540	35,100	12.0	55	96	22.2
300	57,650	59,980	12.5	85	127	33.2
350	68,460	71,490	13.0	85	128	43.3
400	82,480	86,430	14.0	85	129	56.4
450	93,820	98,510	14.5	85	130	67.0
500	108,210	113,790	15.0	85	131	79.7
600	179,260	187,730	16.0	85	132	121
700	234,340	246,380	17.0	95	143	172
800	326,140	344,130	18.0	95	144	257
900	ー	446,000	19.0	95	145	340

※T頭　B·NとK形ゴム輪は含んでおりません。

人孔ふた（規格外）

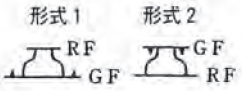

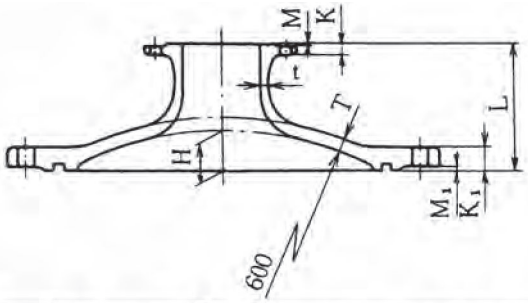

単位:mm

呼び径		価格		管厚		各部寸法						重量 (kg)
D	d	(フ)	(PE)	T	t	H	L	7.5K				
								K	M	K_1	M_1	
600	75	139,320	148,350	24	17	81.5	240	21	3	45	4	129
〃	100	140,400	149,500	24	17	81.5	240	21	3	45	4	130
〃	150	142,560	151,800	24	17	81.5	240	22	3	45	4	132
〃	200	143,640	152,950	24	17	81.5	240	23	3	45	4	133

フランジ接合材・ボルトナット規格表

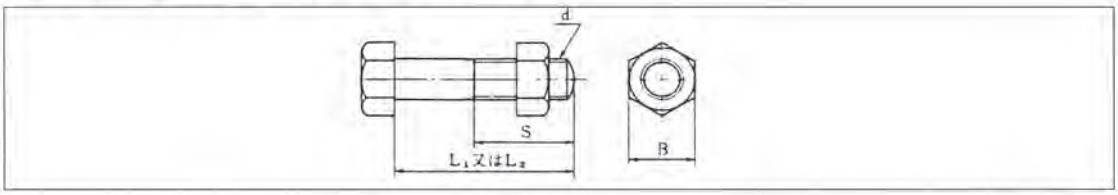

単位:mm

呼び径	7.5K						10K					16K					20K				
	ねじの呼び	各部寸法				1セットの数	ねじの呼び	各部寸法			1セットの数	ねじの呼び	各部寸法			1セットの数	ねじの呼び	各部寸法			1セットの数
	d	L_1	L_2	S	B		d	L_1	S	B		d	L_1	S	B		d	L_1	S	B	
75	M16	75	75	38	24	4	M16	65	38	24	8	M20	75	46	30	8	M20	80	46	30	8
100	M16	75	75	38	24	4	M16	65	38	24	8	M20	75	46	30	8	M20	80	46	30	8
150	M16	75	75	38	24	6	M20	75	46	30	8	M22	85	50	32	12	M22	95	50	32	12
200	M16	80	80	38	24	8	M20	75	46	30	12	M22	85	50	32	12	M22	95	50	32	12
250	M20	85	85	46	30	8	M22	80	50	32	12	M24	95	54	36	12	M24	110	54	36	12
300	M20	85	90	46	30	10	M22	80	50	32	16	M24	95	54	36	16	M24	110	54	36	16
350	M22	95	95	50	32	10	M22	85	50	32	16	M30	110	66	46	16	M30	130	72	46	16
400	M22	95	95	50	32	12	M24	100	54	36	16	M30	130	72	46	16	M30	140	72	46	16
450	M24	100	100	54	36	12	M24	100	54	36	20	M30	130	72	46	20	M30	140	72	46	20
500	M24	100	110	54	36	12	M24	100	54	36	20	M30	130	72	46	20	M30	150	72	46	20
600	M24	(120)100	120	54	36	16	M30	(130)110	(72)66	46	24	M36	150	84	55	24	M36	170	84	55	24
700	M30	110	130	(72)66	46	16	M30	110	66	46	24	M39	160	90	60	24	M45	200	102	70	24
800	M30	120	130	(72)66	46	20	M30	120	66	46	28	M45	170	102	70	24	M52	220	129	80	24
900	M30	120	140	(72)66	46	20	M30	120	66	46	28	M45	180	102	70	28	M52	230	129	80	28
1000	M30	130	150	72	46	24	M36	140	84	55	28	M52	200	116	80	28	—	—	—	—	—
1100	M30	130	150	72	46	24	M36	140	84	55	28	M52	210	116	80	32	—	—	—	—	—
1200	M30	140	160	72	46	28	M36	140	84	55	32	M52	210	116	80	32	—	—	—	—	—
1350	M36	150	170	84	55	28	M42	160	96	65	36	M56	230	137	85	32	—	—	—	—	—
1500	M36	150	180	84	55	32	M42	160	96	65	40	M56	240	137	85	36	—	—	—	—	—
1600	M36	160	—	84	55	36	M45	180	102	70	40	—	—	—	—	—	—	—	—	—	—

（株）クボタ

NS形ダクタイル鋳鉄管（寸法図）

呼び径 75～450

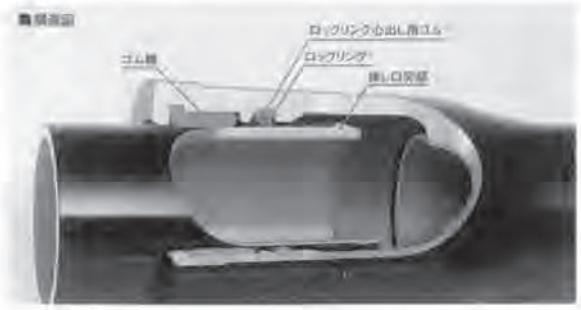

受口に挿し口を挿し込むだけで接合できる
プッシュオンタイプの離脱防止機構付き継手です。
大きな伸縮量（管長の±1%)と屈曲角を持ち、
限界まで伸び出した時には確実な離脱防止を
発揮します。

直部

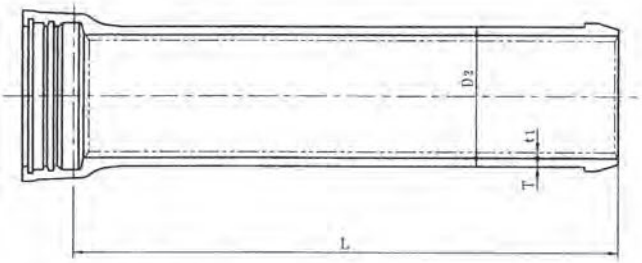

接合部（呼び径 75～250）

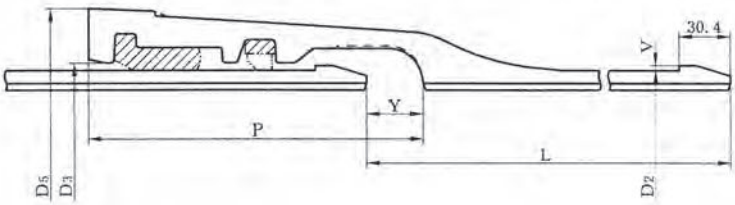

接合部（呼び径 300～450）

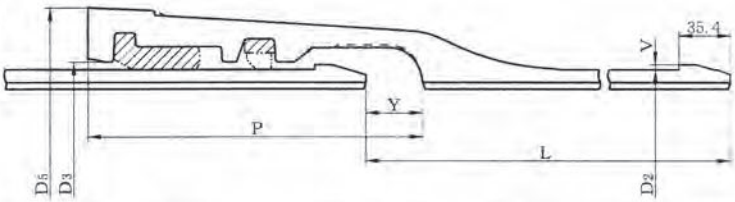

単位：mm

呼び径	管厚		外径	各部寸法					有効長	質量(kg)						モルタルライニング(参考)			呼び径
D	T		D_2	D_3	D_5	P	V	Y	L	受口突部	挿し口突部	鉄部				厚さ	質量(kg)		D
												直部1m		1本当たり		t_1	直部1m	1本当たり	
	D_1	D_3										D_1	D_3	D_1	D_3				
75	7.5	6.0	93.0	100.8	161	212	2.5	45	4000	12.6	0.040	14.40	11.73	69.6	59.0	4	2.23	8.83	75
100	7.5	6.0	118.0	126.8	190	217	3.0	45	4000	15.9	0.078	18.62	15.09	89.6	75.7	4	2.99	11.8	100
150	7.5	6.0	169.0	177.8	242	255	3.0	60	5000	24.8	0.110	27.21	21.97	159	133	4	4.52	22.3	150
200	7.5	6.0	220.0	229.0	294	255	3.0	60	5000	30.9	0.142	35.80	28.84	208	174	4	6.06	29.9	200
250	7.5	6.0	271.6	280.6	346	255	3.0	60	5000	37.3	0.174	44.49	35.80	257	214	4	7.62	37.6	250
300	7.5	6.5	322.8	331.8	408	300	3.0	69	6000	57.3	0.161	53.12	46.18	373	331	6	13.65	81.0	300
350	7.5	6.5	374.0	383.6	465	310	3.0	70	6000	67.3	0.186	61.74	53.66	434	386	6	15.97	94.7	350
400	8.5	7.0	425.6	435.2	521	313	3.0	71	6000	75.1	0.211	79.64	65.82	547	465	6	18.21	108	400
450	9.0	7.5	476.8	486.4	572	316	3.0	73	6000	83.9	0.236	94.57	79.06	645	553	6	20.48	121	450

備考 1. 受口突部、挿し口突部及び直部1mの質量は、有効数字に丸めたので、その総和である1本当たりの質量とは必ずしも一致しない。
2. 受口外面及び受口内面の形状は、破線の形状でもよい。
3. 挿し口突部の形成は、溶接、鋳出し等適切な方法で行わなければならない。この場合、離脱防止力は、3DkN(Dは、呼び径mm)以上であること。

NS形ダクタイル鋳鉄管（寸法図）

（株）クボタ

呼び径 500～1000

ロックリングなどが改良された新型のメカニカルタイプの離脱防止機構付き継手です。
大きな伸縮量（管長の±1%)と屈曲角を持ち、限界まで伸び出した時には確実な離脱防止を発揮します。

直部

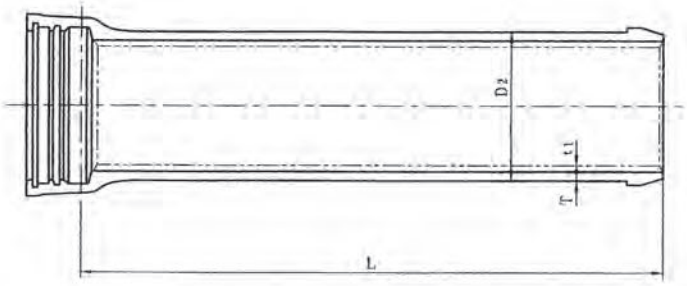

接合部

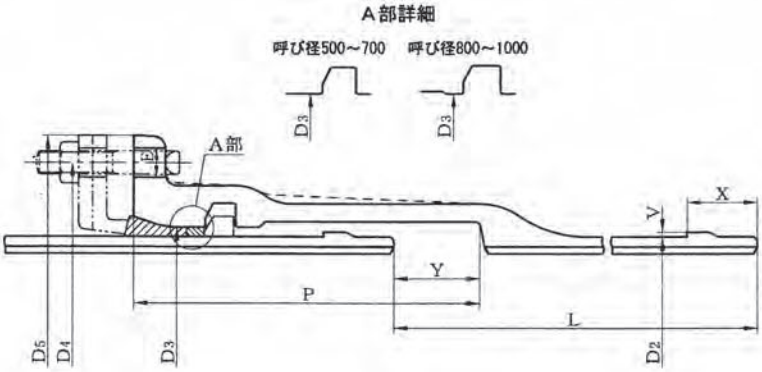

単位：mm

呼び径	管厚	外径	各部寸法								ボルトの数	有効長	質量(kg)				モルタルライニング(参考)			呼び径
															鉄部		厚さ	質量(kg)		
D	T DS	D_2	D_3	D_4	D_5	E	P	V	X	Y		L	受口突部	挿し口突部	直部1m	1本当たり	t_1	直部1m	1本当たり	D
500	8.5	528.0	544.0	654	700	23	295	4	60	75	14	6000	110	0.956	99.19	699	6	22.76	135	500
600	10.0	630.8	646.8	758	804	23	295	4	60	75	14	6000	132	1.14	139.45	959	6	27.27	162	600
700	11.0	733.0	753.0	876	930	27	332	6	80	75	16	6000	184	2.49	178.40	1240	8	42,28	251	700
800	12.0	836.0	856.0	985	1039	27	340	6	80	75	20	6000	231	2.84	222.11	1550	8	48.32	286	800
900	13.0	939.0	959.0	1098	1164	33	340	6	80	75	20	6000	282	3.18	270.40	1890	8	54.35	322	900
1000	14.5	1041.0	1061.0	1207	1273	33	348	6	80	80	20	6000	336	6.46	334.34	2320	10	75.25	445	1000

備考 1. 受口突部、挿し口突部及び直部1mの質量は、有効数字に丸めたので、その総和である1本当たりの質量とは必ずしも一致しない。
2. 受口外面の形状は、破線の形状でもよい。
3. 挿し口突部の形成は、溶接、鋳出し等適切な方法で行わなければならない。この場合、離脱防止力は、3DkN(Dは、呼び径mm)以上であること。

直管t価

形式	呼び径	管種（モルタルライニング）		呼び径	管種（内面粉体）	
		1・S種	3種		1・S種	3種
NS形式	75～100	—	—	75～100	—	—
	150～250	—	—	150～250	—	—
	300～450	484,000	481,000	300～450	554,000	579,000
	500	532,000	—	500	616,000	—
	600	498,000	—	600	582,000	—
	700～800	484,000	—	700～800	568,000	—
	900～1000	438,000	—	900～1000	521,000	—

直管価格（呼び径75～250）

呼び径	NS形1種管			呼び径	NS形3種管		
	質量(kg)	内面モルタルライニング	内面粉体		質量(kg)	内面モルタルライニング	内面粉体
75	69.6	—	—	75	59.0	—	—
100	89.6	—	—	100	75.7	—	—
150	159	—	—	150	133	—	—
200	208	—	—	200	174	—	—
250	257	—	—	250	214	—	—
	NS-K形1種管				NS-K形3種管		
75	69.6	—	—	75	59.0	—	—
100	89.5	—	—	100	75.6	—	—
150	159	—	—	150	133	—	—
200	208	—	—	200	173	—	—
250	257	—	—	250	214	—	—
	K-NS形1種管				K-NS形3種管		
75	62.8	—	—	75	52.1	—	—
100	81.2	—	—	100	67.1	—	—
150	146	—	—	150	120	—	—
200	192	—	—	200	157	—	—
250	238	—	—	250	195	—	—

直管価格（呼び径300～450）

呼び径	NS形1種管			呼び径	NS形3種管		
	質量(kg)	内面モルタルライニング	内面粉体		質量(kg)	内面モルタルライニング	内面粉体
300	373	180,530	206,640	300	331	159,210	191,650
350	434	210,060	240,440	350	386	185,670	223,490
400	547	264,750	303,040	400	465	223,670	269,240
450	645	312,180	357,330	450	553	265,990	320,190

直管価格（呼び径500～1000）

呼び径	NS形S種管		
	質量(kg)	内面モルタルライニング	内面粉体
500	699	371,870	430,580
600	959	477,580	558,140
700	1240	600,160	704,320
800	1550	750,200	880,400
900	1890	827,820	984,690
1000	2320	1,016,160	1,208,720

※受口がNS形の直管価格には、接合部品（NSゴム輪、心出しゴム、NSロックリング）の価格を含みます。

NS形異形管(寸法詳細)
呼び径75～250

呼び径75～250NS形異形管
呼び径75～250NS異形管（継ぎ輪除く）は、伸縮性、可とう性をもたない
プッシュオンタイプの離脱防止機構継手になります。

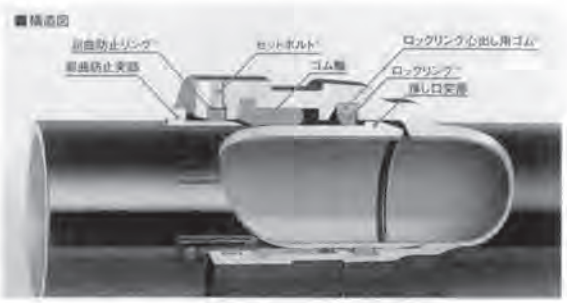

断面A-A

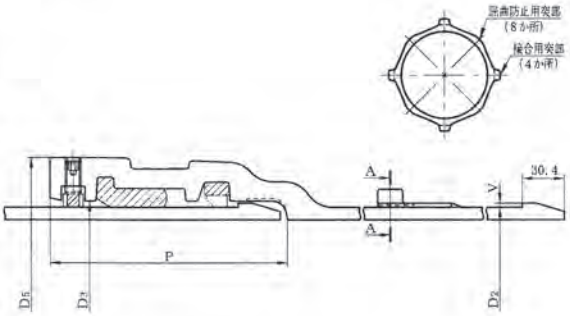

単位：mm

呼び径	外径	各部寸法				質量(kg)	
D	D_2	D_3	D_5	P	V	受口突部	挿し口突部
75	93.0	100.8	153	154	2.5	8.15	0.172
100	118.0	126.8	184	164	3.0	11.0	0.398
150	169.0	177.8	240	170	3.0	16.3	0.430
200	220.0	229.0	294	178	3.0	21.3	0.462
250	271.6	280.6	346	178	3.0	25.7	0.494

備考 1. 受口内面の形状は、破線の形状でもよい。 3. 屈曲防止リング、屈曲防止リング固定用ゴム及びセットボルトは、受口に取り付けた状態で出荷する
2. 挿し口部の屈曲防止用突部の形状は、
破線の形状でもよい。

NS形異形管(寸法詳細)
呼び径75～250(継ぎ輪用及び帽用)

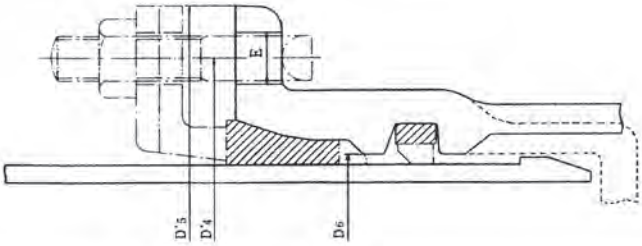

単位：mm

呼び径	各部寸法				ボルトの数
D	D_4'	D_5'	D_6	E	
75	186	224	100.8	19	4
100	209	255	126.8	23	4
150	264	310	177.8	23	6
200	318	364	229.0	23	6
250	370	416	280.6	23	8

備考 1. 破線の形状は、帽の場合を示す。

（株）クボタ

NS形異形管(寸法詳細)

呼び径300～450

NS形異形管（継ぎ輪除く）は、伸縮性、可とう性をもたない
メカニカルタイプの離脱防止機構継手になります。

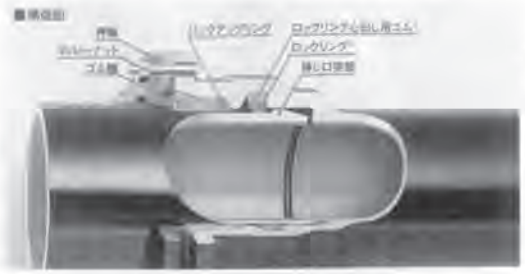

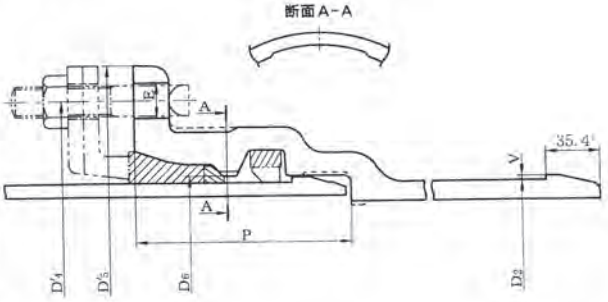

単位：mm

呼び径	外径	各部寸法						ボルトの数	質量(kg)	
D	D_2	D_4	D_5	D_6	E	P	V		受口突部	挿し口突部
300	322.8	431	477	331.8	23	141	3	8	33.5	0.167
350	374.0	482	528	383.6	23	141	3	10	38.5	0.193
400	425.6	536	582	435.2	23	143	3	12	46.2	0.219
450	476.8	587	633	486.4	23	143	3	12	51.7	0.245

備考 1. 受口外面及び受口内面の形状は、破線の形状でもよい。
2. 管内面の形状は、破線の形状でもよい

NS形異形管(寸法詳細)

呼び径500～1000

NS形異形管（継ぎ輪除く）は、伸縮性、可とう性をもたない
メカニカルタイプの離脱防止機構継手になります。

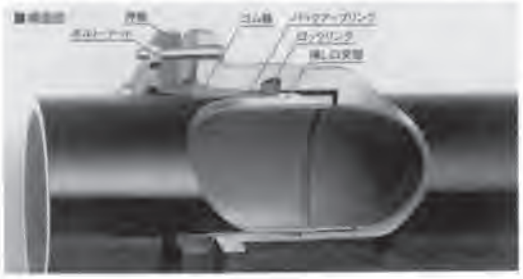

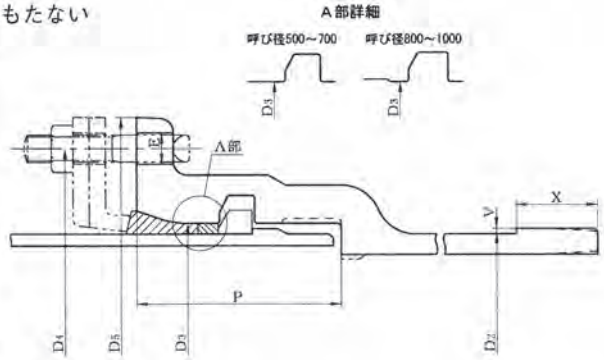

単位：mm

呼び径	外径	各部寸法							ボルトの数	質量(kg)	
D	D_2	D_3	D_4	D_5	E	P	V	X		受口突部	挿し口突部
500	528.0	544.0	654	700	23	151	4	60	14	86.2	2.87
600	630.8	646.8	758	804	23	151	4	60	14	105	3.42
700	733.0	753.0	876	930	27	187	6	80	16	157	7.97
800	836.0	856.0	985	1039	27	195	6	80	20	191	9.08
900	939.0	959.0	1098	1164	33	195	6	80	20	229	10.2
1000	1041.0	1061.0	1207	1273	33	202	6	80	20	270	11.2

1. 受口内面の形状は、破線の形状でもよい。
2. 管内面の形状は、破線の形状でもよい。
3. 挿し口部の形状は、破線の形状でもよい。この場合、管端部の厚さは管厚以上とする。

NS形　三受十字管

（株）クボタ

呼び径75～250

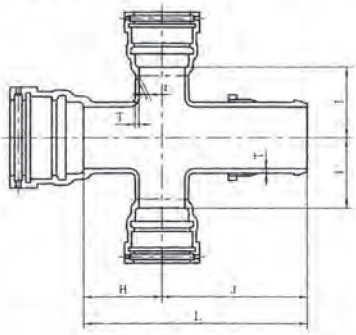

呼び径300～450

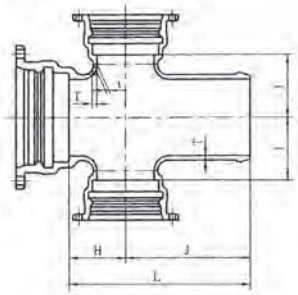

呼び径500～900

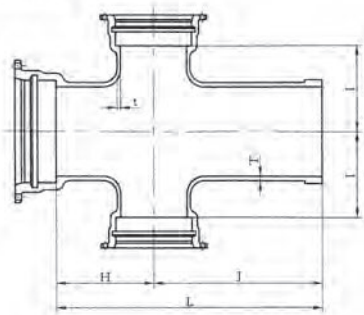

単位：mm

呼び径		価格	管厚		各部寸法				質量 (kg)
D	d	粉体	T	t	H	I	J	L	
75	75	—	8.5	8.5	150	150	300	450	35.0
100	100	—	8.5	8.5	200	200	300	500	49.3
150	100	—	9.0	8.5	200	200	350	550	60.7
150	150	—	9.0	9.0	200	200	350	550	73.5
200	150	—	11.0	11.0	200	250	350	550	92.2
200	200	—	11.0	11.0	250	250	400	650	110
250	150	—	12.0	11.0	200	250	400	600	108
250	250	—	12.0	12.0	250	250	450	700	139
300	200	218,150	12.5	11.0	170	345	370	540	140
300	300	281,730	12.5	12.5	235	235	430	665	165
350	250	271,980	13.0	12.0	205	370	405	610	175
350	350	342,820	13.0	13.0	265	265	465	730	200
400	300	345,290	14.0	12.5	235	285	450	685	206
400	400	427,610	14.0	14.0	295	295	515	810	253
450	300	373,340	14.5	12.5	235	310	450	685	226
450	450	486,160	14.5	14.5	320	320	540	860	293
500	400	700,400	15	14	480	460	850	1330	445
600	400	855,140	16	14	550	530	920	1470	561
700	500	1,262,700	17	15	620	600	980	1600	823
800	600	1,578,980	18	16	690	670	1030	1720	1040
900	700	2,139,750	19	17	770	750	1090	1860	1370

※異形管価格には受口分の付属品、接合部品価格を含みます。

NS形　二受T字管

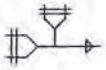

（株）クボタ

呼び径75～250

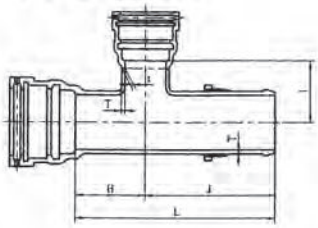

呼び径300～450

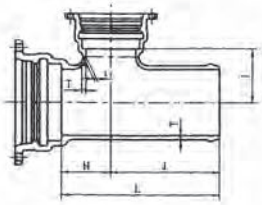

呼び径500～1000

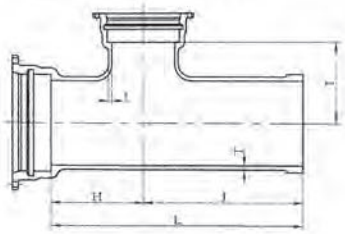

単位：mm

呼び径		価格	管厚		各部寸法				質量 (kg)
D	d	粉体	T	t	H	I	J	L	
75	75	—	8.5	8.5	150	150	300	450	25.3
100	75	—	8.5	8.5	150	200	300	450	31.1
100	100	—	8.5	8.5	200	200	300	500	35.6
150	75	—	9.0	8.5	150	200	300	450	41.1
150	100	—	9.0	8.5	200	200	350	550	47.6
150	150	—	9.0	9.0	200	200	350	550	54.0
200	100	—	11.0	10.0	200	250	350	550	64.1
200	150	—	11.0	11.0	200	250	350	550	71.2
200	200	—	11.0	11.0	250	250	400	650	82.7
250	100	—	12.0	10.0	200	250	350	550	77.9
250	150	—	12.0	11.0	200	250	400	600	87.9
250	250	—	12.0	12.0	250	250	450	700	107
300	100	130,270	12.5	10.0	115	345	315	430	86.7
300	150	144,500	12.5	11.0	145	345	345	490	99.2
300	200	158,830	12.5	11.0	170	345	370	540	110
300	300	196,660	12.5	12.5	235	235	430	665	129
350	250	199,700	13.0	12.0	205	370	405	610	139
350	350	241,160	13.0	13.0	265	265	465	730	158
400	300	256,460	14.0	12.5	235	285	450	685	171
400	400	303,500	14.0	14.0	295	295	515	810	202
450	300	280,950	14.5	12.5	235	310	450	685	190
450	450	349,000	14.5	14.5	320	320	540	860	237
500	350	519,440	15	13.0	480	460	850	1330	371
500	400	538,070	15	14.0	480	460	850	1330	382
500	450	551,140	15	14.5	480	460	850	1330	391
500	500	611,660	15	15.0	480	460	850	1330	429
600	400	677,710	16	14.0	550	530	920	1470	497
600	450	689,600	16	14.5	550	530	920	1470	505
600	500	750,120	16	15.0	550	530	920	1470	543
600	600	784,740	16	16.0	550	530	920	1470	569
700	450	920,900	17	14.5	620	600	980	1600	675
700	500	981,420	17	15.0	620	600	980	1600	713
700	600	1,014,860	17	16.0	620	600	980	1600	738
700	700	1,117,540	17	17.0	620	600	980	1600	799
800	500	1,204,780	18	15.0	690	670	1030	1720	880
800	600	1,238,220	18	16.0	690	670	1030	1720	905
800	700	1,339,720	18	17.0	690	670	1030	1720	965
800	800	1,419,120	18	18.0	690	670	1030	1720	1010
900	600	1,372,080	19	16.0	600	690	940	1540	969
900	700	1,645,990	19	17.0	770	750	1090	1860	1170
900	800	1,720,690	19	18.0	770	750	1090	1860	1210
900	900	1,810,460	19	19.0	770	750	1090	1860	1260
1000	600	1,651,970	20	16.0	680	770	990	1670	1180
1000	800	2,011,470	20	18.0	840	820	1140	1980	1430
1000	1000	2,198,420	20	20.0	840	820	1140	1980	1540

※異形管価格には受口分の付属品、接合部品価格を含みます。

NS形　受挿し片落管

（株）クボタ

呼び径100～250

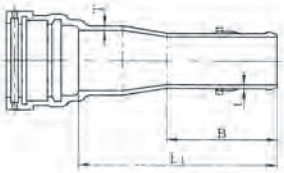

呼び径300～450

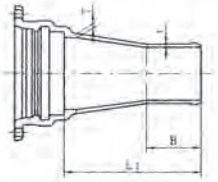

呼び径500～1000

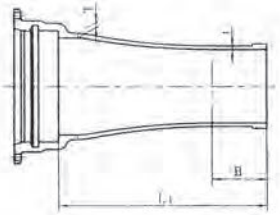

単位：mm

呼び径		価格	管厚		各部寸法		質量 (kg)
D	d	粉体	T	t	B	L_1	
100	75	―	8.5	8.5	250	450	19.1
150	100	―	9.0	8.5	250	450	27.8
200	100	―	11.0	10.0	250	550	40.4
200	150	―	11.0	11.0	250	450	41.2
250	100	―	12.0	10.0	250	650	53.0
250	150	―	12.0	11.0	250	550	53.7
250	200	―	12.0	11.0	250	450	52.1
300	100	106,070	12.5	10.0	250	685	64.5
300	150	107,220	12.5	11.0	250	585	65.4
300	200	105,050	12.5	11.0	250	485	63.7
300	250	107,860	12.5	12.0	300	435	65.9
350	150	132,880	13.0	11.0	250	690	81.2
350	200	130,440	13.0	11.0	250	590	79.3
350	250	133,520	13.0	12.0	300	540	81.7
350	300	122,380	13.0	12.5	235	375	73.0
400	150	165,150	14.0	11.0	250	790	102
400	200	162,590	14.0	11.0	250	690	100
400	250	165,150	14.0	12.0	300	640	102
400	300	154,400	14.0	12.5	235	475	93.6
400	350	148,000	14.0	13.0	240	380	88.6
450	200	190,640	14.5	11.0	250	790	120
450	250	194,480	14.5	12.0	300	740	123
450	300	182,960	14.5	12.5	235	575	114
450	350	176,560	14.5	13.0	240	480	109
450	400	171,440	14.5	14.0	255	395	105
500	250	282,820	15	12.0	200	810	177
500	300	293,220	15	12.5	200	810	185
500	350	306,220	15	13.0	220	830	195
500	400	321,820	15	14.0	220	830	207
500	450	338,720	15	14.5	230	840	220
600	300	347,860	16	12.5	200	820	224
600	350	360,860	16	13.0	220	840	234
600	400	376,460	16	14.0	220	840	246
600	450	390,760	16	14.5	230	850	257
600	500	408,960	16	15.0	230	850	271
700	400	548,860	17	14.0	220	1050	355
700	450	567,060	17	14.5	230	1060	369
700	500	587,860	17	15.0	230	1060	385
700	600	628,160	17	16.0	230	1060	416
800	450	679,160	18	14.5	230	1070	435
800	500	698,660	18	15.0	230	1070	450
800	600	736,360	18	16.0	230	1070	479
800	700	788,360	18	17.0	240	1080	519
900	500	842,510	19	15.0	230	1080	526
900	600	878,420	19	16.0	230	1080	553
900	700	927,630	19	17.0	240	1090	590
900	800	975,510	19	18.0	240	1090	626
1000	600	1,020,040	20	16.0	230	1100	641
1000	700	1,066,590	20	17.0	240	1110	676
1000	800	1,110,480	20	18.0	240	1110	709
1000	900	1,171,660	20	19.0	260	1130	755

※異形管価格には受口分の付属品、接合部品価格を含みます。

NS形　挿し受片落管

（株）クボタ

呼び径 100 ～ 250

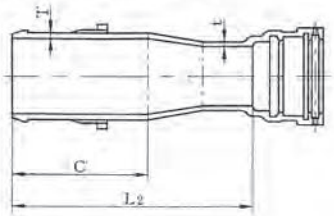

呼び径 300 ～ 450

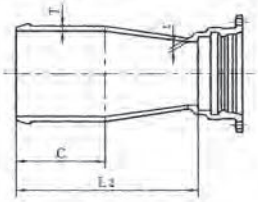

呼び径 500 ～ 1000

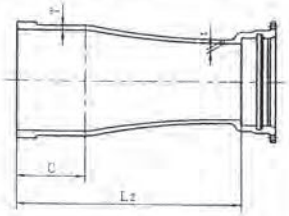

単位：mm

呼び径		価格	管厚		各部寸法		質量 (kg)
D	d	粉体	T	t	C	L2	
100	75	―	8.5	8.5	250	450	17.2
150	100	―	9.0	8.5	250	450	24.3
200	100	―	11.0	10.0	250	550	34.3
200	150	―	11.0	11.0	250	450	38.1
250	100	―	12.0	10.0	300	700	48.7
250	150	―	12.0	11.0	300	600	52.5
250	200	―	12.0	11.0	300	500	54.0
300	100	77,360	12.5	10.0	235	735	55.6
300	150	82,080	12.5	11.0	235	635	59.5
300	200	85,670	12.5	11.0	235	535	60.9
300	250	87,860	12.5	12.0	235	435	61.2
350	150	100,640	13.0	11.0	240	740	74.0
350	200	103,980	13.0	11.0	240	640	75.2
350	250	106,420	13.0	12.0	240	540	75.7
350	300	115,290	13.0	12.5	240	375	71.7
400	150	126,370	14.0	11.0	255	855	94.1
400	200	129,320	14.0	11.0	255	755	95.0
400	250	131,760	14.0	12.0	255	655	95.5
400	300	140,370	14.0	12.5	255	490	91.3
400	350	141,200	14.0	13.0	255	395	87.7
450	200	153,640	14.5	11.0	255	855	114
450	250	156,720	14.5	12.0	255	755	115
450	300	165,590	14.5	12.5	255	590	111
450	350	165,900	14.5	13.0	255	495	107
450	400	167,710	14.5	14.0	255	395	104
500	250	178,520	15	12.0	230	800	130
500	300	212,010	15	12.5	230	810	145
500	350	231,740	15	13.0	230	810	156
500	400	260,790	15	14.0	230	820	174
500	450	282,740	15	14.5	230	830	189
600	300	244,510	16	12.5	230	810	170
600	350	264,240	16	13.0	230	810	181
600	400	290,690	16	14.0	230	820	197
600	450	312,640	16	14.5	230	830	212
600	500	385,520	16	15.0	230	840	256
700	400	379,090	17	14.0	240	1030	265
700	450	403,640	17	14.5	240	1040	282
700	500	480,420	17	15.0	240	1050	329
700	600	544,160	17	16.0	240	1060	375
800	450	450,440	18	14.5	240	1040	318
800	500	525,920	18	15.0	240	1050	364
800	600	587,060	18	16.0	240	1060	408
800	700	723,060	18	17.0	240	1070	489
900	500	602,010	19	15.0	260	1070	413
900	600	660,480	19	16.0	260	1080	454
900	700	796,250	19	17.0	260	1090	533
900	800	910,330	19	18.0	260	1100	599
1000	600	722,990	20	16.0	260	1080	501
1000	700	854,770	20	17.0	260	1090	577
1000	800	964,860	20	18.0	260	1100	640
1000	900	1,091,220	20	19.0	260	1110	713

※異形管価格には受口分の付属品、接合部品価格を含みます。

NS形　90°曲管

（株）クボタ

呼び径75～250

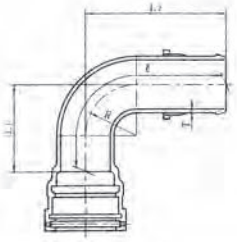

呼び径300～450

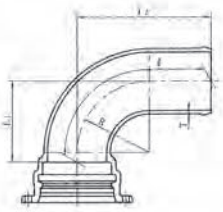

呼び径500～1000

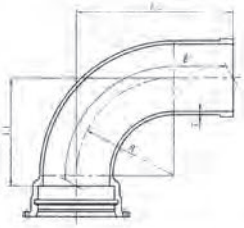

単位：mm

呼び径	価格	管厚	各部寸法			管心長	質量
D	粉体	T	R	L_1	L_2	ℓ	(kg)
75	—	8.5	70	200	300	470	15.9
100	—	8.5	95	200	350	509	22.0
150	—	9.0	145	250	400	588	35.7
200	—	11.0	195	300	450	666	56.2
250	—	12.0	240	350	500	747	78.5
300	137,050	12.5	230	265	465	631	88.7
350	176,140	13.0	280	320	520	720	115
400	230,430	14.0	335	375	590	821	153
450	282,800	14.5	405	445	660	931	192
500	427,120	15	485	555	805	1152	288
600	572,760	16	580	655	900	1306	397
700	841,360	17	680	760	1050	1518	580
800	1,096,460	18	775	855	1160	1682	756
900	1,499,530	19	870	955	1405	1987	1020
1000	1,856,610	20	965	1050	1515	2151	1270

NS形　45°曲管

呼び径75～250

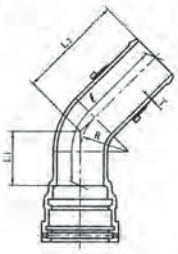

呼び径300～450

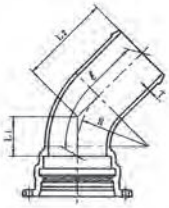

呼び径500～1000

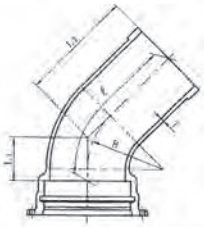

単位：mm

呼び径	価格	管厚	各部寸法			管心長	質量
D	粉体	T	R	L_1	L_2	ℓ	(kg)
75	—	8.5	70	150	250	397	14.7
100	—	8.5	95	150	300	446	20.7
150	—	9.0	145	150	300	444	31.1
200	—	11.0	195	200	350	542	49.7
250	—	12.0	240	200	400	590	67.5
300	108,070	12.5	230	130	330	450	72.9
350	134,730	13.0	280	155	355	498	91.2
400	171,470	14.0	335	175	395	556	118
450	204,080	14.5	405	205	425	613	144
500	315,860	15	485	275	520	774	223
600	405,940	16	580	315	560	850	296
700	601,840	17	680	365	655	991	436
800	768,560	18	775	400	705	1072	555
900	1,051,640	19	870	445	895	1303	751
1000	1,280,710	20	965	485	950	1393	920

※異形管価格には受口分の付属品、接合部品価格を含みます。

NS形 22 1/2° 曲管

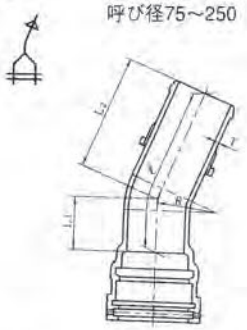

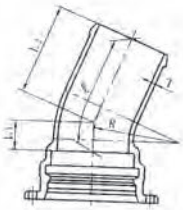

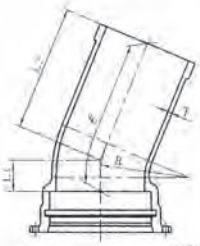

単位：mm

呼び径	価格	管厚	各部寸法			管心長	質量 (kg)
D	粉体	T	R	L_1	L_2	ℓ	
75	—	8.5	70	100	250	350	14.0
100	—	8.5	95	150	250	400	19.8
150	—	9.0	145	150	300	449	31.3
200	—	11.0	195	150	300	449	44.9
250	—	12.0	240	150	350	499	61.1
300	99,370	12.5	230	85	280	364	65.4
350	121,390	13.0	280	95	295	389	79.7
400	151,750	14.0	335	105	320	423	101
450	176,240	14.5	405	120	335	453	120
500	317,040	15	485	170	615	783	224
600	396,500	16	580	190	625	812	288
700	592,400	17	680	215	750	962	428
800	760,300	18	775	235	820	1051	548
900	1,014,130	19	870	255	975	1226	720
1000	1,234,730	20	965	275	1040	1310	882

NS形 11 1/4° 曲管

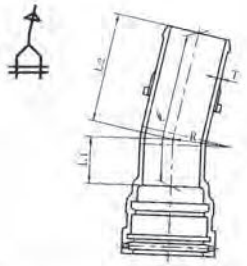

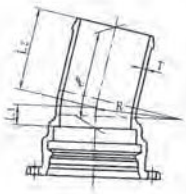

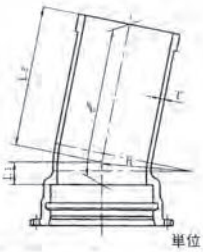

単位：mm

呼び径	価格	管厚	各部寸法			管心長	質量 (kg)
D	粉体	T	R	L_1	L_2	ℓ	
75	—	8.5	70	100	250	350	14.0
100	—	8.5	95	100	250	350	18.7
150	—	9.0	145	100	250	350	28.0
200	—	11.0	195	150	300	450	45.0
250	—	12.0	240	150	300	450	57.7
300	94,850	12.5	230	60	260	320	61.5
350	114,780	13.0	280	65	270	335	74.0
400	142,470	14.0	335	70	290	360	93.0
450	162,320	14.5	405	80	295	375	108
500	318,220	15	485	170	615	785	225
600	395,320	16	580	190	620	810	287
700	591,220	17	680	215	745	960	427
800	761,480	18	775	235	820	1055	549
900	1,014,130	19	870	255	970	1224	720
1000	1,234,730	20	965	275	1035	1309	882

※異形管価格には受口分の付属品、接合部品価格を含みます。

NS形 5 5/8°曲管

（株）クボタ

呼び径75～250

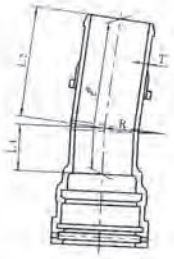

呼び径300～450

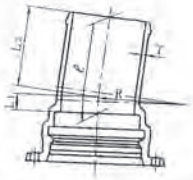

呼び径500～1000

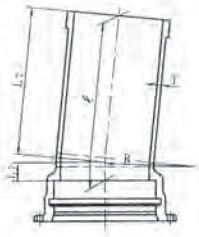

単位：mm

呼び径	価格	管厚	各部寸法			管心長	質量
D	粉体	T	R	L_1	L_2	ℓ	(kg)
75	—	8.5	70	100	250	350	14.0
100	—	8.5	95	100	250	350	18.7
150	—	9.0	145	100	250	350	28.0
200	—	11.0	195	150	300	450	45.0
250	—	12.0	240	150	300	450	57.7
300	92,410	12.5	230	50	245	295	59.4
350	111,070	13.0	280	50	255	305	70.8
400	137,250	14.0	335	55	270	325	88.5
450	155,360	14.5	405	60	275	335	102
500	318,220	15	485	170	615	785	225
600	395,320	16	580	190	620	810	287
700	591,220	17	680	215	745	960	427
800	761,480	18	775	235	820	1055	549
900	1,014,130	19	870	255	970	1225	720
1000	1,234,730	20	965	275	1035	1310	882

NS形両受曲管

呼び径75～250

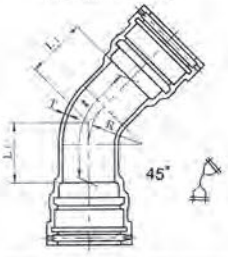

呼び径75～250

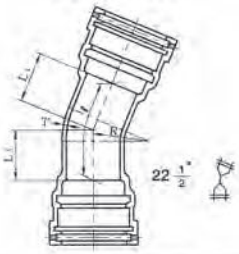

呼び径300～450

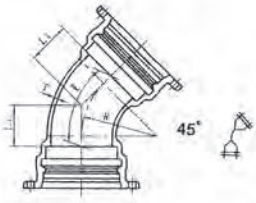

呼び径300～450

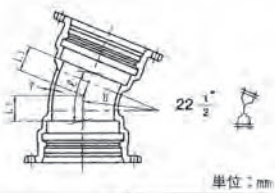

単位：mm

呼び径	価格(45°)	価格(22 1/2°)	管厚	45°				22 1/2°			
			T	各部寸法		管心長	質量	各部寸法		管心長	質量
D	粉体	粉体		R	L_1	ℓ	(kg)	R	L_1	ℓ	(kg)
75	—	—	8.5	70	150	297	21.1	70	100	200	19.5
100	—	—	8.5	95	150	296	28.2	95	150	300	28.3
150	—	—	9.0	145	150	294	42.1	145	150	299	42.3
200	—	—	11.0	195	200	392	62.8	195	150	299	58.0
250	—	—	12.0	240	200	390	78.7	240	150	299	72.3
300	154,470	145,880	12.5	230	130	250	88.8	230	85	169	81.7
350	188,560	175,130	13.0	280	155	298	108	280	95	189	96.9
400	233,740	213,170	14.0	335	175	336	136	335	105	208	119
450	271,310	242,270	14.5	405	205	393	163	405	120	238	139

※異形管価格には受口分の付属品、接合部品価格を含みます。

NS形　フランジ付きT字管

形式２

呼び径75～250

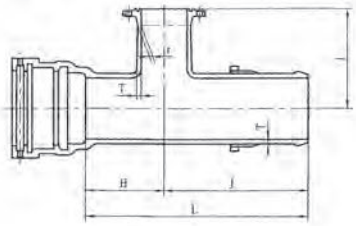

呼び径300～450

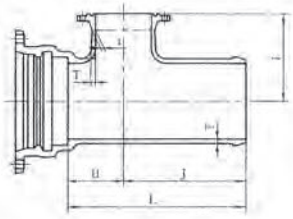

呼び径500～1000

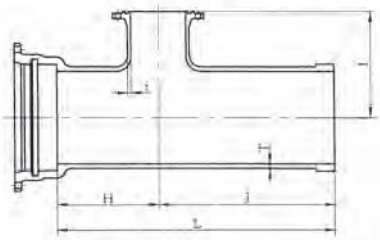

単位：mm

呼び径		価格	管厚		各部寸法				質量(kg)			
									形式２			
D	d	粉体	T	t	H	I	J	L	7.5K	10K	16K	20K
75	75	―	8.5	8.5	150	200	300	450	21.6	20.1	20.8	21.1
100	75	―	8.5	8.5	150	200	300	450	26.6	25.1	25.8	26.1
150	75	―	9.0	8.5	150	250	300	450	37.4	35.9	36.6	36.9
150	100	―	9.0	8.5	200	250	350	550	42.1	40.3	41.5	41.8
200	75	―	11.0	10.0	200	250	350	550	56.2	54.7	55.4	55.7
200	100	―	11.0	10.0	200	250	350	550	57.5	55.7	57.0	57.3
250	75	―	12.0	10.0	200	300	350	550	71.1	69.6	70.3	70.6
250	100	―	12.0	10.0	200	300	350	550	72.5	70.8	72.0	72.3
300	75	124,190	12.5	10.0	105	300	300	405	75.3	73.8	74.5	74.8
300	100	128,770	12.5	10.0	115	300	315	430	78.8	77.0	78.3	78.6
350	75	146,260	13.0	10.0	105	325	305	410	88.3	86.8	87.5	87.8
350	100	151,480	13.0	10.0	115	325	320	435	92.3	90.5	91.7	92.1
400	75	177,130	14.0	10.0	105	350	320	425	108	106	107	107
400	100	183,630	14.0	10.0	115	350	335	450	113	111	112	112
450	75	197,500	14.5	10.0	105	375	320	425	122	121	122	122
450	100	205,280	14.5	10.0	115	375	335	450	128	126	127	127
500	75	357,320	15	10	230	360	560	790	231	229	230	230
500	100	360,020	15	10	230	400	560	790	233	231	232	232
600	75	441,860	16	11	240	410	570	810	293	291	292	292
600	100	444,560	16	11	240	450	570	810	295	293	294	294
700	75	611,660	17	12	260	480	580	840	400	399	400	400
700	100	613,060	17	12	260	480	580	840	401	400	401	401
800	75	754,960	18	13	270	520	590	860	490	489	489	490
800	100	756,360	18	13	270	520	590	860	491	489	491	491
800	600	1,209,460	18	16	690	670	1030	1720	838	838	874	885
900	100	955,970	19	14	300	590	620	920	608	606	607	608
900	600	1,350,320	19	16	600	690	940	1540	903	903	939	950
1000	150	1,145,470	20	15	320	640	640	960	732	731	733	734
1000	600	1,650,210	20	16	680	770	990	1670	1110	1110	1150	1160

備考 1. dの呼び径75及び100は、空気弁用及び消火栓用の管とする。
2. dの呼び径600を空気弁用及び消火栓用に使用する場合は、人孔ふたを用いる。

※異形管価格には受口分の付属品、接合部品価格を含みます。

NS形　短管1号

（株）クボタ

呼び径75～250

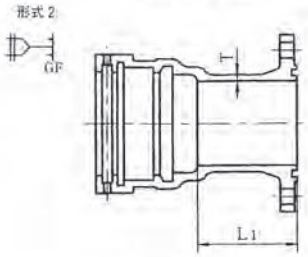

呼び径300～450

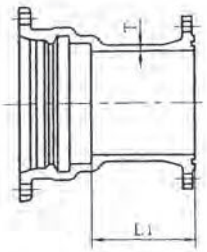

呼び径500～1000

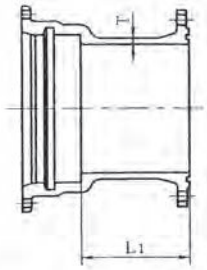

単位：mm

呼び径	価格	管厚	有効長	質量（kg）			
				形式2			
D	粉体	T	L_1	7.5K	10K	16K	20K
75	－	8.5	150	14.2	12.7	13.5	13.8
100	－	8.5	150	18.5	16.7	18.0	18.3
150	－	9.0	150	27.2	26.5	28.7	29.9
200	－	11.0	150	36.8	35.5	38.8	40.0
250	－	12.0	200	50.8	50.1	55.9	59.0
300	96,670	12.5	135	59.1	56.3	64.6	68.0
350	116,000	13.0	135	71.0	65.6	78.3	82.2
400	138,590	14.0	140	85.6	83.2	99.8	107
450	158,040	14.5	140	100	96.9	119	128
500	232,480	15.0	170	147	143	171	180
600	296,700	16.0	250	198	199	234	246
700	417,380	17.0	250	274	277	323	367
800	520,680	18.0	250	339	340	405	486
900	647,240	19.0	250	411	406	482	582
1000	764,140	20.0	250	483	482	589	－

NS形　短管2号

呼び径75～250

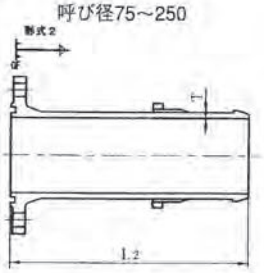

呼び径300～450

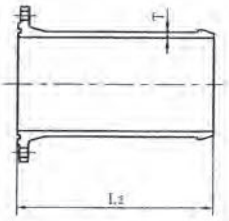

呼び径500～1000

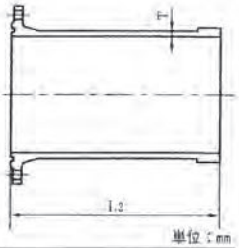

単位：mm

呼び径	価格	管厚	有効長	質量（kg）			
				形式2			
D	粉体	T	L_2	7.5K	10K	16K	20K
75	－	8.5	350	9.48	7.9	8.71	9.0
100	－	8.5	350	12.1	10.3	11.6	11.9
150	－	9.0	400	19.4	18.8	20.9	22.1
200	－	11.0	400	28.9	27.6	30.7	32.1
250	－	12.0	400	39.6	38.9	44.7	47.8
300	62,250	12.5	410	49.7	46.9	55.2	58.6
350	79,290	13.0	435	64.3	58.9	71.6	75.5
400	99,470	14.0	465	81.7	79.3	95.9	103
450	119,490	14.5	470	98.7	95.1	118	126
500	199,820	15.0	750	164	160	188	197
600	250,660	16.0	750	207	207	243	254
700	315,860	17.0	750	262	264	310	355
800	386,960	18.0	750	322	324	388	469
900	501,890	19.0	800	409	404	479	579
1000	588,160	20.0	800	476	475	582	－

※異形管価格には受口分の付属品、接合部品価格を含みます。

NS形継ぎ輪

（株）クボタ

呼び径75～450

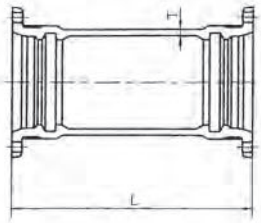

呼び径500～1000

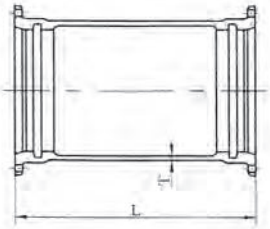

単位：mm

呼び径	価格	管厚	寸法	質量
D	粉体	T	L	(kg)
75	—	12	550	28.2
100	—	12	550	34.9
150	—	13	600	52.2
200	—	13	600	65.7
250	—	13	600	78.6
300	166,500	14	620	103
350	194,760	14	620	118
400	231,580	15	620	140
450	260,840	16	620	161
500	355,600	17	650	212
600	421,300	18	650	261
700	629,020	19	800	385
800	790,180	21	800	477
900	973,140	22	800	568
1000	1,136,040	23	800	662

※異形管価格にはNS押輪、NS・SⅡバックアップリング、SUS304T頭、B・N、NSロックリング、心出しゴム輪を含みます。（受口数量分）

NS形排水T字管

呼び径200・250

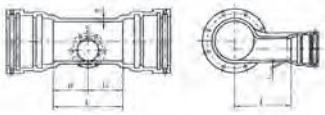

呼び径300～450

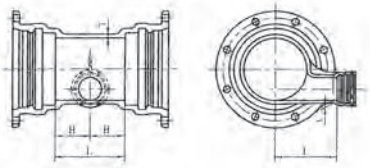

呼び径500～1000

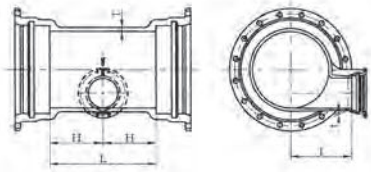

単位：mm

呼び径		価格	管厚		各部寸法			質量
D	d	粉体	T	t	H	l	L	(kg)
200	100	—	11.0	10	200	250	400	78.2
250	100	—	12.0	10	200	250	400	94
300	100	188,890	12.5	10	140	270	280	106
350	150	237,880	13.0	11	175	300	350	136
400	150	279,900	14.0	11	175	325	350	160
450	200	328,840	14.5	12	200	360	400	193
500	200	500,560	15.0	13	280	350	560	298
600	200	599,440	16.0	13	290	400	580	368
700	300	913,230	17.0	15	350	450	700	550
800	300	1,117,930	18.0	15	360	500	720	667
900	300	1,370,710	19.0	15	370	550	740	798
1000	400	1,712,910	20.0	16	440	600	880	1010

※異形管価格には受口分の付属品、接合部品価格を含みます。

NS形仕切弁副管A1号

呼び径400・450

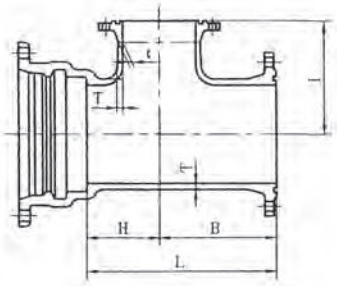

呼び径500～1000

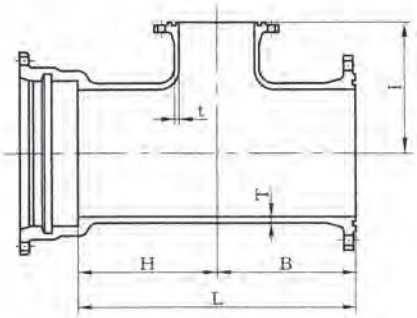

単位：mm

呼び径		価格	管厚		各部寸法				質量(kg)			
									形式2			
D	d	粉体	T	t	B	H	I	L	7.5K	10K	16K	20K
400	100	192,190	14.0	10	155	115	350	270	110	106	124	131
450	100	220,590	14.5	10	160	115	375	275	129	123	147	156
500	100	353,220	15.0	10	250	250	360	500	210	204	234	243
600	100	445,580	16.0	11	280	280	440	560	274	272	309	321
700	150	629,760	17.0	12	310	310	490	620	385	387	435	481
800	150	794,360	18.0	13	330	330	550	660	485	485	552	634
900	200	1,030,570	19.0	14	370	370	610	740	617	611	690	791
1000	200	1,249,210	20.0	15	400	400	670	800	750	747	857	—

NS形仕切弁副管A2号

呼び径400・450

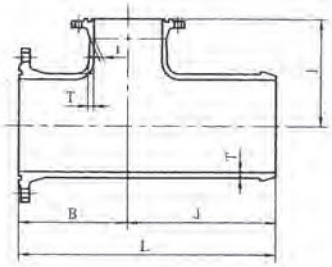

呼び径500～1000

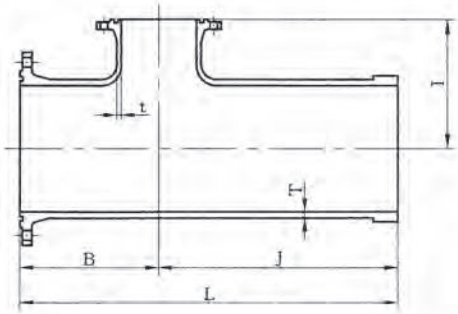

単位：mm

呼び径		価格	管厚		各部寸法				質量(kg)			
									形式2			
D	d	粉体	T	t	B	I	J	L	7.5K	10K	16K	20K
400	100	134,380	14.0	10	155	350	335	490	92.8	88.6	106	114
450	100	157,900	14.5	10	160	375	335	495	110	105	129	137
500	100	259,100	15.0	10	250	360	560	810	180	175	204	213
600	100	346,140	16.0	11	280	440	600	880	243	241	278	290
700	150	454,080	17.0	12	310	490	620	930	321	322	371	416
800	150	566,160	18.0	13	330	550	630	960	402	403	469	551
900	200	744,220	19.0	14	370	610	670	1040	516	510	589	690
1000	200	908,460	20.0	15	400	670	700	1100	628	626	736	—

※異形管価格には受口分の付属品、接合部品価格を含みます。

NS形　帽

（株）クボタ

呼び径75～250

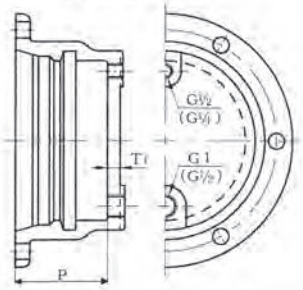

呼び径300～450

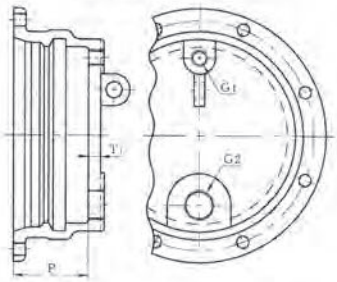

単位：mm

呼び径	価格	各部寸法		質量（kg）
D	粉体	T_1	P	
75	—	18.0	133	10.9
100	—	18.0	133	13.9
150	—	18.0	133	20.3
200	—	18.0	133	27.0
250	—	19.5	133	34.8
300	106,180	23.0	141	48.9
350	126,050	24.0	141	59.6
400	151,280	25.0	143	74.1
450	172,090	26.0	143	87.7

備考1. この帽の最大使用静水圧は、0.75MPaとする。
2. ( )内の寸法は、呼び径75～150の場合を示す。
3. Gの記号は、JIS B 0202の管用平行ねじを示す。なお、帽には、シールリングをセットした空気抜き用ボルト及び水抜き用ボルトを取り付ける。
※異形管価格には受口分の付属品、接合部品価格を含みます。

空気抜き用ボルト及び水抜き用ボルト
(SUS304)

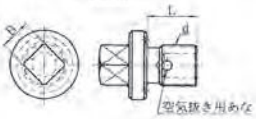

シールリング
(SBR IA-70)

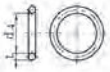

単位：mm

空気抜き用ボルト及び水抜き用ボルト			シールリング	
ねじの呼び	各部寸法		各部寸法	
d	B	L	t	d_4
G⅜	12	21	5.0	19
G½	14	22	5.0	21
G 1	22	27	5.0	35
G 2	25	30	5.7	60

NS形　栓

呼び径500

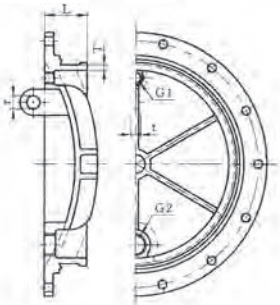

呼び径600～1000

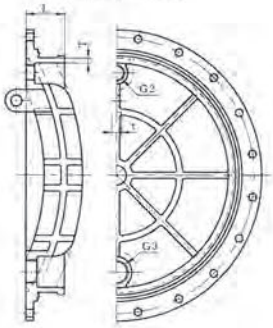

単位：mm

呼び径	価格	管厚	寸法	質量（kg）
D	粉体	T	L	
500	131,700	15	118	88.5
600	207,000	16	119	130
700	281,100	17	137	187
800	399,400	18	143	278
900	528,770	19	144	369
1000	667,090	20	147	473

備考1. この栓の最大使用静水圧は、0.75MPaとする。
2. Gの記号は、JIS B 0202の管用平行ねじを示す。なお、栓には、シールリングをセットした空気抜き用ボルト及び水抜き用ボルトを取り付ける。

空気抜き用ボルト及び水抜き用ボルト
(SUS304)

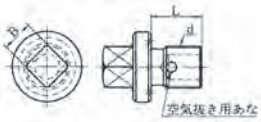

シールリング
(SBR)

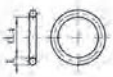

単位：mm

空気抜き用ボルト及び水抜き用ボルト			シールリング	
ねじの呼び	各部寸法		各部寸法	
d	B	L	t	d_4
G 1	22	27	5.0	35
G 2	25	30	5.7	60
G 3	29	40	5.7	90

※異形管価格には付属品（ゴム輪、B・N）価格を含みません。

NS形ダクタイル鋳鉄管用接合部品

（株）クボタ

NS形押輪

呼び径75～250継ぎ輪用、帽用及び径300～450異形管用

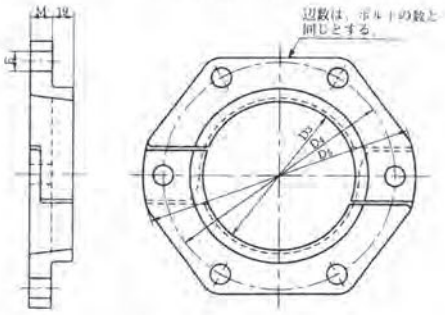

呼び径500～1000直管用及び異形管用

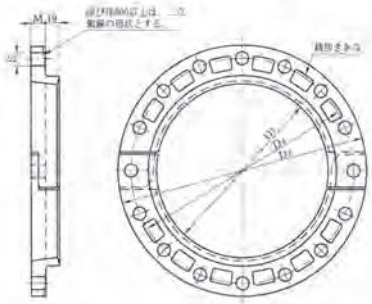

単位：mm

呼び径	押輪本体価格	各部寸法					ボルトの数	質量（kg）（5セット）
		D_3	D_4	D_5	E	M		
75	—	97.0	186	224	19	18	4	3.63
100	—	122.0	209	255	23	20	4	4.55
150	—	173.0	264	310	23	20	6	6.80
200	—	224.0	318	364	23	20	6	8.29
250	—	275.6	370	416	23	20	8	10.4
300	7,850	326.8	431	477	23	20	8	12.9
350	9,560	378.0	482	528	23	21	10	15.7
400	11,500	429.6	536	582	23	22	12	18.9
450	13,080	480.8	587	633	23	23	12	21.5
500	20,800	532.0	654	700	23	24	14	21.2
600	22,350	634.8	758	804	23	25	14	26.2
700	29,190	738.0	876	930	27	26	16	35.3
800	42,380	841.0	985	1039	27	28	20	42.3
900	44,650	944.0	1098	1164	33	29	20	53.4
1000	57,720	1047.0	1207	1273	33	30	20	62.6

各部寸法の許容差　　単位：mm

呼び径	押輪			
	D_3	D_4	D_5	E[1]
75～450	+3.0 -1.0	±1.5	+規定せず −2	+1.5 -0.5
500・600				+0.5 -1.0
700～900	+3.5 -1.0			
1000	+4.5 -1.0		+規定せず −3	

質量の許容差

呼び径	許容差
75～450	+規定せず−8%
500～900	+規定せず−6%
1000	+規定せず−4%

注(1) ボルトあなを鋳放しする場合、片側は+2.5mmまで許容する。

NS形ゴム輪

タイプⅠ(呼び径300～450直管用)

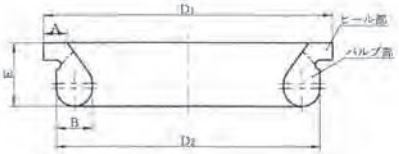

単位：mm

呼び径	価格	各部寸法				
		D_1	D_2	A	B	E
300	6,250	386.5	366.5	21.3	27.9	45.3
350	7,720	443.1	421.1	23.8	30.9	50.0
400	10,230	500.8	478.8	25.8	34.9	52.0
450	12,430	553.4	531.4	25.8	34.9	52.0

各部寸法の許容差　　単位：mm

呼び径	ゴム輪		
	A	B	E
300	±0.3	±0.3	±0.8
350～450	±0.5	±0.5	

タイプⅡ(呼び径75～250直管用、異形管用)

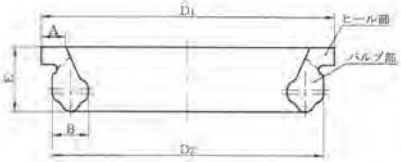

単位：mm

呼び径	価格	各部寸法				
		D_1	D_2	A	B	E
75	—	127.6	115.6	12.0	18.4	33.0
100	—	159.3	145.3	13.0	20.9	35.3
150	—	215.0	201.0	15.5	22.9	40.5
200	—	272.5	256.5	18.0	25.4	40.8
250	—	325.7	309.7	18.0	25.4	40.8

各部寸法の許容差　　単位：mm

呼び径	ゴム輪		
	A	B	E
75～250	±0.3	±0.3	±0.8

NS形ゴム輪

（株）クボタ

呼び径75～250継ぎ輪用、帽用及び呼び径300～450異形管用

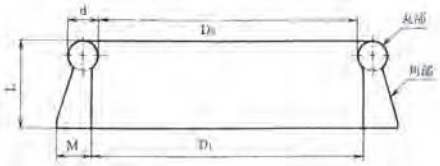

単位：mm

呼び径	価格	各部寸法				
		D_1	D_2	d	L	M
75	—	93	87.4	15.6	46	19
100	—	116	110.0	17.0	46	20
150	—	165	159.0	17.0	46	20
200	—	216	210.0	17.0	46	20
250	—	266	260.0	17.0	46	20
300	4,570	316	310.0	18.0	47	21
350	5,580	366	360.0	18.0	47	21
400	6,270	416	410.0	18.0	47	21
450	6,720	468	462.0	18.0	47	21

各部寸法の許容差　単位：mm

呼び径	ゴム輪		
	d	L	M
75～250	±0.25	±0.5	±0.3
350～450	$^{+1.3}_{-0.3}$	$^{+1.5}_{-1.0}$	±0.6

呼び径500～1000直管用及び異形管用

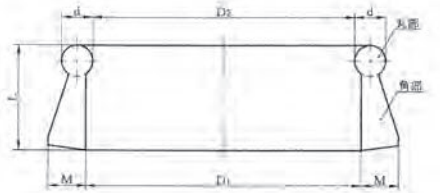

単位：mm

呼び径	価格	各部寸法				
		D_1	D_2	d	L	M
500	4,470	518	512	16	51	17
600	4,870	620	614	16	51	17
700	7,480	718	710	21	61	21
800	10,470	818	809	23	67	23
900	11,500	918	909	23	67	23
1000	15,730	1018	1008	24	69	24

各部寸法の許容差　単位：mm

呼び径	ゴム輪		
	d	L	M
500・600	±0.8	$^{+1.5}_{-1.0}$	±0.6
700～900	$^{+1.3}_{-0.3}$		
1000			$^{+1.0}_{-0.6}$

NS形バックアップリング

呼び径75～250継ぎ輪用、帽用及び呼び径300～450異形管用

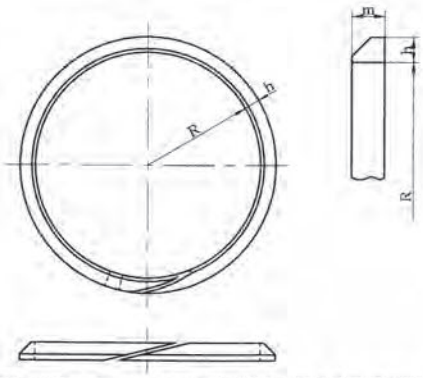

単位：mm

呼び径	価格	各部寸法		
		R	h	m
75	—	46.5	9	11
100	—	59.0	10	12
150	—	84.5	10	12
200	—	110.0	10	12
250	—	136.0	10	12
300	850	161.5	11	13
350	1,000	187.0	11	13
400	1,100	213.0	11	13
450	1,520	238.5	11	13

呼び径500～1000直管用及び異形管用

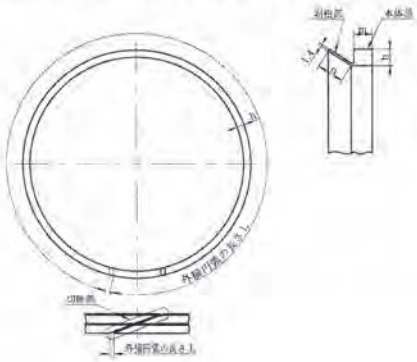

単位：mm

呼び径	価格	各部寸法			
		L	h	m	n
500	7,030	1696	6	9	11.0
600	7,290	2019	6	9	11.0
700	7,400	2353	8	9	13.5
800	7,850	2677	8	9	13.5
900	8,090	3000	8	9	13.5
1000	8,700	3321	8	9	13.5

備考1.羽根部には、円周方向の波打ちがあってもよい。
2.切断部には、凹凸があってもよい。

各部寸法の許容差　単位：mm

呼び径	バックアップリング	
	h	m
75～450	$^{0}_{-0.5}$	$^{+0.5}_{0}$
500～1000		±1.0

（株）クボタ

NS形軽量T頭ボルト・ナット

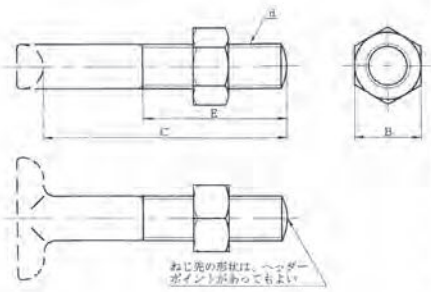

単位：mm

呼び径	価格	ボルトの呼び d	各部寸法 B	C	E	1セットの数
75	—	M16	24	100	65	4
100	—	M20	30	100	65	4
150	—	M20	30	100	65	6
200	—	M20	30	100	65	6
250	—	M20	30	100	65	8
300	@1,600×8=12,800	M20	30	100	65	8
350	@1,600×10=16,000	M20	30	100	65	10
400	@1,650×12=19,800	M20	30	110	65	12
450	@1,650×12=19,800	M20	30	110	65	12
500	@1,800×14=25,200	M20	30	125	80	14
600	@1,800×14=25,200	M20	30	125	80	14
700	@2,950×15=47,200	M24	36	145	100	16
800	@2,950×20=59,000	M24	36	145	100	20
900	@4,650×20=93,000	M30	46	155	110	20
1000	@4,650×20=93,000	M30	46	155	110	20

備考 T頭部の形状は、規定しない。

各部寸法の許容差　単位：mm

呼び径	T頭ボルト・ナット C
75～1000	+5 0

NS形ロックリング

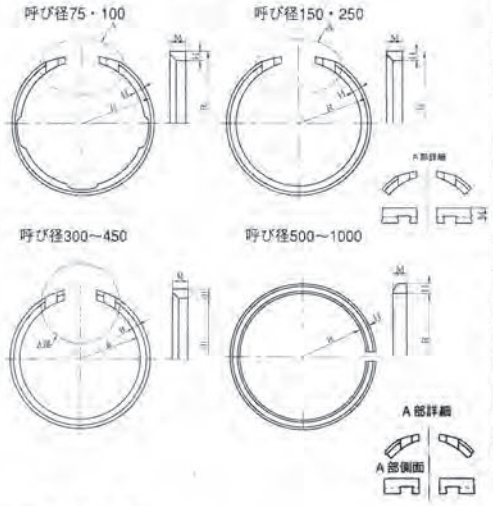

単位：mm

呼び径	価格	各部寸法 H	M	R	質量 (kg)
75	—	8	15	54.5	0.165
100	—	9	15	68.0	0.244
150	—	9	15	93.5	0.428
200	—	9	15	119.0	0.560
250	—	9	15	144.8	0.695
300	8,310	11	20	160.4	1.34
350	9,340	11	20	186.0	1.55
400	10,520	11	20	211.8	1.77
450	12,170	11	20	237.4	1.98
500	10,570	17.5	25.0	262	4.51
600	12,720	17.5	25.0	310	5.39
700	17,710	19.5	30.5	360	8.87
800	21,420	20.5	30.5	411	10.5
900	23,240	21.5	30.5	461	12.2
1000	32,400	23.5	35.5	511	17.2

各部寸法の許容差　単位：mm

呼び径	ロックリング H	M
75～450	0.5 0	0 −1.0
500～1000	+1.0 0	0 −0.5

NS形ライナ

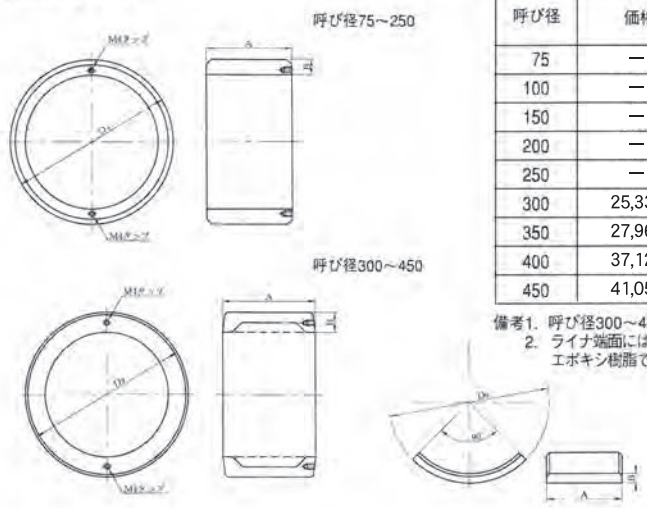

単位：mm

呼び径	価格	各部寸法 D_0	A	B	質量 (kg)
75	—	93.0	72	9	1.22
100	—	118.0	72	9	1.59
150	—	169.0	101	9	3.27
200	—	220.0	101	11	5.22
250	—	271.6	101	11	6.50
300	25,330	323.8	122	20	9.64
350	27,960	375.0	124	21	12.2
400	37,120	426.6	124	22	15.0
450	41,050	477.8	127	24	18.8

備考1. 呼び径300～450の形状は、破線の形状でもよい。
2. ライナ端面には、タップあなを設けてもよい。この場合、タップあなは、2か所以内とし、エポキシ樹脂で充てんする。なお、図は、タップあなを2か所に設ける場合の一例を示す。

各部寸法の許容差　単位：mm

呼び径	ライナ D_0	A	B
75～250	+2.5 −1.5	0 −2	＋規定せず−1.0
300～450	+2.0 −0		＋規定せず−0.2

ＮＳ形　ライナ

（株）クボタ

呼び径500～1000

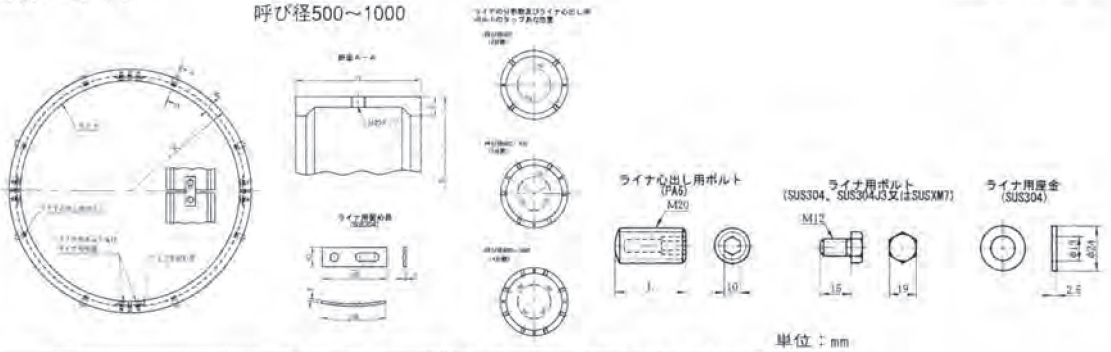

単位：mm

呼び径	価格	各部寸法			質量 (kg) (1セット)	ライナ用留め具	ライナ用ボルト	ライナ心出し用ボルト	
		A	B	R		数	数	寸法 L	数
500	44,130	143	27	273.0	31.3	2	4	32	4
600	57,570	143	27	323.5	38.5	3	6	32	6
700	71,140	145	29	374.0	48.4	3	6	41	6
800	84,430	145	31	426.5	59.0	4	8	41	8
900	91,030	145	31	477.0	68.0	4	8	44	8
1000	97,780	146	31	528.0	78.1	4	8	44	8

各部寸法の許容差　単位：mm

呼び径	ライナ	
	A	B
500・600	±1	十規定せず −0.5
700～1000	+0.5 −1.5	

NS形ライナ心出し用ゴム

呼び径75～250　　呼び径300～450

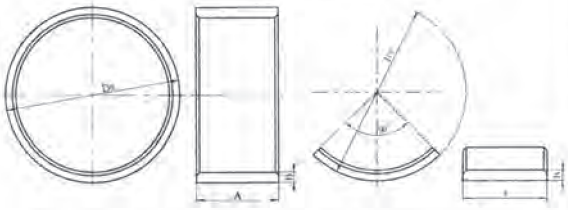

単位：mm

呼び径	各部寸法		
	D_s	A	B
75	116	55	9.0
100	144	55	9.5
150	195	80	10.5
200	246	80	10.5
250	296	80	10.5
300	349	100	13.5
350	400	100	13.5
400	452	105	13.5
450	503	105	13.5

各部寸法の許容差　単位：mm

呼び径	ライナ心出し用ゴム	
	A	B
75～250	±1	+0.5 −0.3
300～450		+1.0 0

NS形ロックリング心出し用ゴム

呼び径75～450直管用、
呼び径75～250異形管用

呼び径300～450異形管用

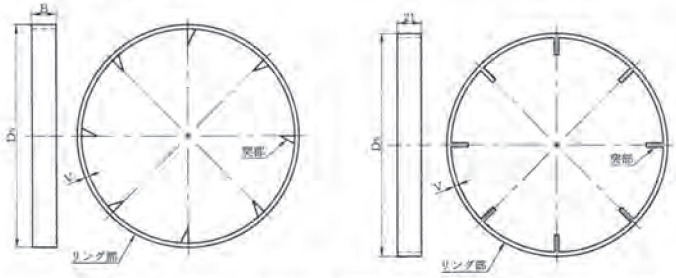

各部寸法の許容差　単位：mm

呼び径	ロックリング心出し用ゴム
	V
75～450	±0.3

単位：mm

呼び径	呼び径75～450直管用、呼び径75～250異形管用				呼び径300～450異形管用			
	Ds	B	V	突部の数	Ds	B	V	突部の数
75	126.6	15	3	7	−	−	−	−
100	154.8	15	3	7	−	−	−	−
150	205.9	15	3	8	−	−	−	−
200	257.2	15	3	10	−	−	−	−
250	309.0	15	3	12	−	−	−	−
300	362.4	21	3	14	366.4	21	2	8
350	414.3	21	3	16	418.4	21	2	10
400	466.0	21	3	18	469.1	21	2	10
450	517.4	21	3	20	520.5	21	2	12

NS形屈曲防止リング

（株）クボタ

単位：mm

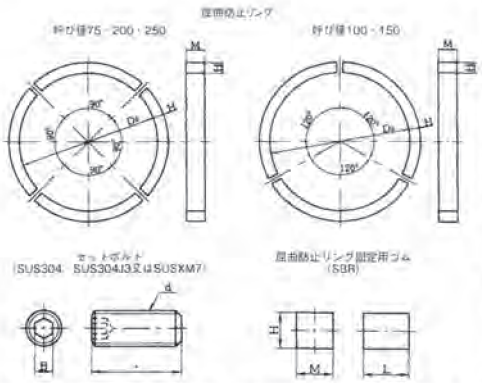

呼び径	屈曲防止リング					セットボルト				屈曲防止リング固定用ゴム			
	各部寸法				質量(kg)(1セット)	各部寸法				各部寸法			
	D_0	H	M	1セットの数		呼び d	B	ℓ	1セットの数	H	M	L	1セットの数
75	93.0	7.5	10	4	0.198	M10	5	15	4	9	10	15.5	4
100	118.0	7.5	16	3	0.402	M12	6	18	6	9	16	19.0	3
150	169.0	7.5	16	3	0.566	M12	6	18	6	9	16	19.0	3
200	220.0	9.0	24	4	1.09	M16	8	22	8	9	24	13.0	4
250	271.6	9.0	24	4	1.34	M16	8	22	8	9	24	13.0	4

備考　屈曲防止リング固定用ゴムの材質は、SBRとし、
デュロメータ硬さHA50、引張強さ9MPa以上とする。

各部寸法の許容差　単位：mm

呼び径	屈曲防止リング	
	H	M
75～250	0 −0.5	0 −0.5

NS形切管用挿口リング〔タッピンねじタイプ〕

呼び径75～250

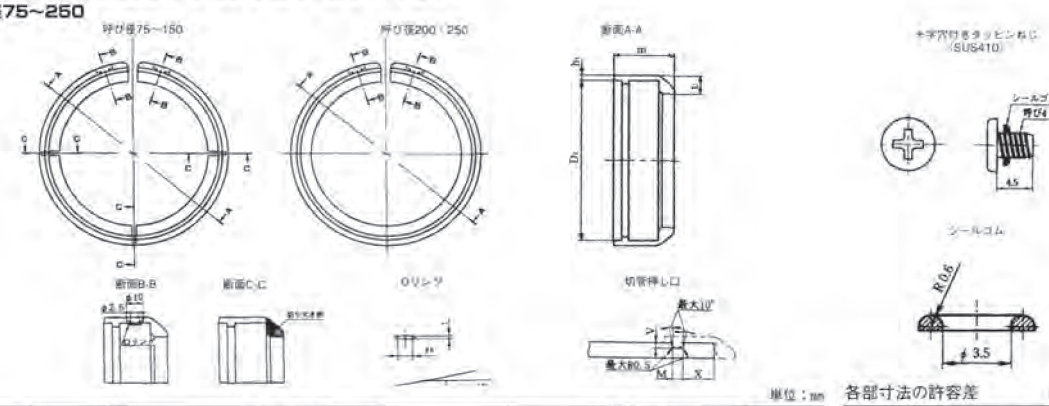

単位：mm

呼び径	価格	切管用挿し口リング					切管挿し口			呼び径
		各部寸法				質量(kg)(1セット)	各部寸法			
		D_1	h_1	m	t_1		M	V	X	
75	−	94.5	2.5	34	11.0	0.232	4.5	2.5	15	75
100	−	119.5	3.0	34	11.5	0.333	4.5	2.5	15	100
150	−	170.0	3.0	34	11.5	0.504	4.5	2.5	15	150
200	−	221.0	3.0	34	11.5	0.662	4.5	2.5	15	200
250	−	272.6	3.0	34	11.5	0.838	4.5	2.5	15	250

備考　シールゴム及びOリングの材質は、SBRとし、デュロメータ硬さはHA50程度とする。

各部寸法の許容差　単位：mm

呼び径	切管挿し口		
	M	V	X
75～250	+1 0	0 -0.5	+1 -2

呼び径300～450

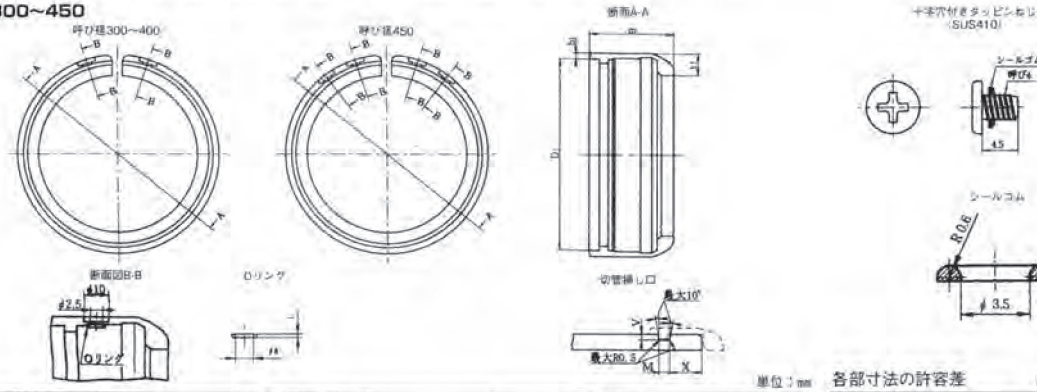

単位：mm

呼び径	価格	切管用挿し口リング					切管挿し口			呼び径
		各部寸法				質量(kg)(1セット)	各部寸法			
		D_1	h_1	m	t_1		M	V	X	
300	16,170	322.8	3	38	11.5	1.01	4.5	2.5	20	300
350	17,610	374.0	3	38	11.5	1.17	4.5	2.5	20	350
400	18,890	425.6	3	38	12.5	1.41	4.5	2.5	20	400
450	21,620	476.8	3	38	13.0	1.62	4.5	2.5	20	450

備考　シールゴム及びOリングの材質は、SBRとし、デュロメータ硬さはHA50程度とする。

各部寸法の許容差　単位：mm

呼び径	切管挿し口		
	M	V	X
300～450	+1 0	0 -0.5	+1 -2

NS形　切管用挿し口リング〔タッピンねじタイプ（継ぎ輪接合用）〕

（株）クボタ

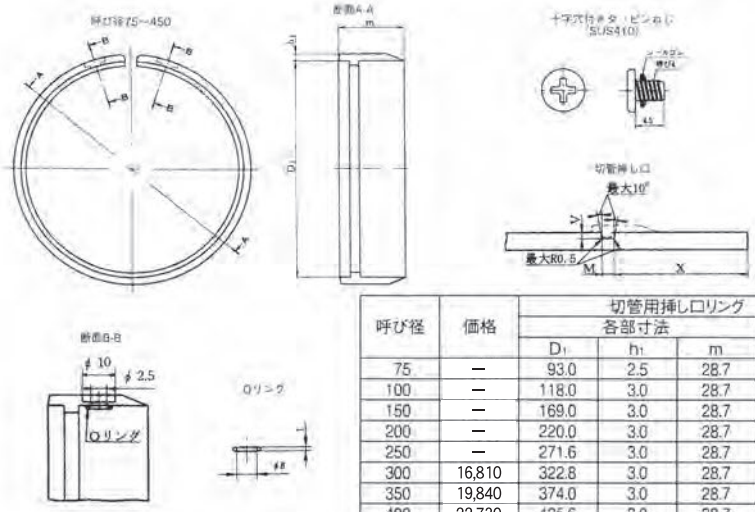

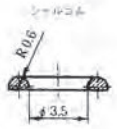

各部寸法の許容差　単位：mm

呼び径	切管挿し口		
	M	V	X
75～450	+1 0	0 -0.5	±10

単位：mm

呼び径	価格	切管用挿し口リング				切管挿し口			呼び径
		各部寸法			質量(kg) (1セット)	各部寸法			
		D_1	h_1	m		M	V	X	
75	－	93.0	2.5	28.7	0.144	4.5	2.5	50	75
100	－	118.0	3.0	28.7	0.217	4.5	2.5	50	100
150	－	169.0	3.0	28.7	0.317	4.5	2.5	50	150
200	－	220.0	3.0	28.7	0.414	4.5	2.5	50	200
250	－	271.6	3.0	28.7	0.513	4.5	2.5	50	250
300	16,810	322.8	3.0	28.7	0.608	4.5	2.5	50	300
350	19,840	374.0	3.0	28.7	0.707	4.5	2.5	50	350
400	22,730	425.6	3.0	28.7	0.805	4.5	2.5	50	400
450	28,170	476.8	3.0	28.7	0.904	4.5	2.5	50	450

備考　シールゴム及びOリングの材質は、SBRとし、デュロメータ硬さはHA50程度とする。

NS形　切管用挿口リング〔リベットタイプ〕

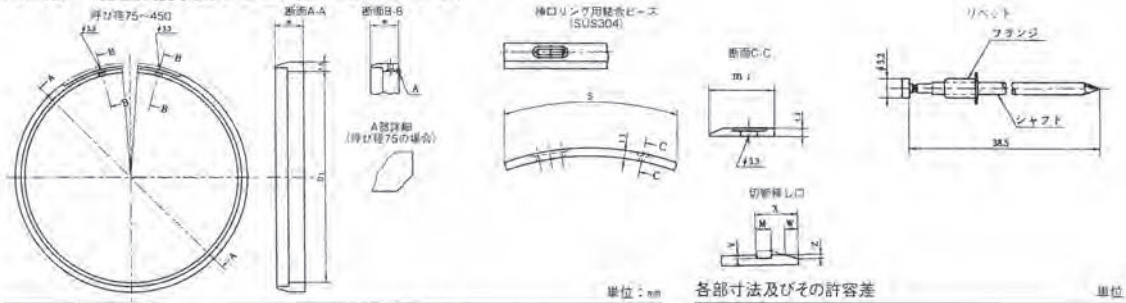

単位：mm

呼び径	価格	切管用挿し口リング						質量(kg) (1セット)
		挿し口リング			挿し口リング用結合ピース			
		各部寸法			各部寸法			
		D_1	m	t_1	m_1	S	t_3	
75	－	87.0	18.9	4.5	14.9	66.5	2	0.121
100	－	111.3	18.9	5.0	14.9	68.0	2	0.173
150	－	161.2	18.9	5.0	14.9	71.0	2	0.244
200	－	211.0	18.9	5.0	14.9	74.5	2	0.318
250	－	261.5	18.9	5.0	14.9	77.5	2	0.387
300	9,410	308.5	19.4	5.0	15.4	92.0	2	0.457
350	10,540	358.0	19.4	5.0	15.4	98.0	2	0.529
400	11,650	408.0	19.4	5.0	15.4	101.0	2	0.600
450	12,770	458.0	19.4	5.0	15.4	104.0	2	0.672

各部寸法及びその許容差　単位：mm

呼び径	切管挿し口									
	M		V		W		X		Z	
75～250	11	+1 0	2.5	0 -0.5	9.5	0 -2	30.4	+2 0	3.2	+1.5
300～450					14.0		35.4			-0.5

備考　1.挿し口リング用結合ピースには、JIS G 5528又はJWWA G 112に準じてエポキシ樹脂粉体塗装を目標120g/m²以上の塗布量で塗装する。
2.リベットの材質は、SUS304、SUS305又はSUSXM7とする。

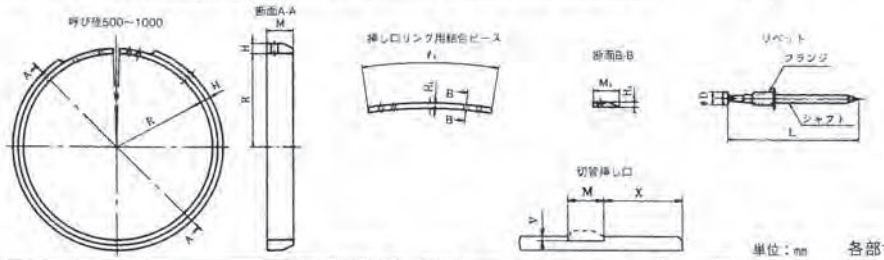

単位：mm

呼び径	価格	切管用挿し口リング						質量(kg) (1セット)	リベット	
		挿し口リング			挿し口リング用結合ピース				各部寸法	
		各部寸法			各部寸法					
		H	M	R	H_1	ℓ_1	M_1		D	L
500	35,780	7	20	259	3	111	19	1.53	3.2	38.5
600	40,260	7	20	310	3	111	19	1.83	3.2	38.5
700	48,690	10	25	360	5	114	24	3.65	4.0	40.0
800	52,600	10	25	411	5	114	24	4.17	4.0	40.0
900	56,090	10	25	463	5	114	24	4.69	4.0	40.0
1000	64,370	11	30	513	5	114	29	6.79	4.0	40.0

備考　リベットの材質は、SUS304、SUS305又はSUSXM7とする。

各部寸法及びその許容差　単位：mm

呼び径	切管挿し口					
	M		V		W	
500-600	22	+1.5 -0.5	3	+1.0 -0.5	40	±2.0
700～900	27		4		55	±4.0
1000	32		5		50	

NS形小・中口径　接合・解体・加工工具

接合に必要な工具

項　　目	75	100	150	200･250	300	350～450
①接合用リングジャッキ2個、レバーホイスト0.75tf 2台	●	●	●			
②接合用リングジャッキ2個、レバーホイスト1tf 2台				●	●	●
③NSリーダーⅠ１個、レバーホイスト2tf 2台・0.5tf 1台	●	●	●	●	●	
④NSリーダーⅡ１個、レバーホイスト2tf 2台・1tf 1台			●	●	●	●
⑤油圧ジャッキ2本、接合リング2個、スリングベルト2本					●	●
⑥ロックリング絞り器（SⅡ形継手のものと共通）	●	●	●	●	●	●
⑦薄板ゲージ（ゴム輪位置確認用、異形管屈曲防止リング用）	●	●	●	●	●	●
⑧ラチェットレンチ（φ75～250の場合は継輪・帽の場合に使用）	▲	▲	▲	▲	●	●
⑨トルクレンチ（φ75～250の場合は継輪・帽の場合に使用）	▲	▲	▲	▲	●	●
⑩ロックリング拡大器					●	●
⑪ストッパー（ロックリング用）					●	●
⑫くさび（押輪芯出用）	▲	▲	▲	▲	●	●
⑬ダクタイル鋳鉄管用　滑剤	●	●	●	●	●	●
⑭刷毛	●	●	●	●	●	●
⑮ライナ隙間測定用隙間ゲージ	●	●	●	●	●	●
⑯六角レンチ	5mm	6mm	6mm	6mm		
⑰プラスチックハンマー（ゴム輪装着時使用）	●	●	●	●	●	●
⑱L型ドライバー（受口清掃時使用）	●	●	●	●	●	●

※①～⑤は各口径に複数の印がある場合はどれか一つ選択する。
※▲印は使用する場合としない場合があります。
※受口の状態により清掃バケツ・清掃ブラシ・ウエス等も必要になります。

解体に必要な工具

項　　目	75	100	150	200･250	300	350～450
①解体ボルト2本、ラチェットレンチ1個、接合用リング2個	●	●	●	●		
②NSリーダーⅠ解体キット、レバーホイスト0.75tf 2台・0.5tf 1台	●	●	●	●		
③NSリーダーⅡ解体キット、レバーホイスト2tf 2台・1tf 1台					●	●
④油圧ジャッキ2台、SⅡ形特殊割押輪1個ラチェットレンチ1個					●	●
⑤解体矢3.0mm（S45C焼き入れ加工）	●	●	●	●		
⑥解体矢3.5mm（S45C焼き入れ加工）					●	●
⑦片手ハンマー	●	●	●	●	●	●

※①～⑤は各口径に複数の印がある場合はどれか一つ選択する。

挿口突部形成に必要な工具

項　　目	75	100	150	200･250	300	350～450
①キールカッターN450セット	●	●	●	●	●	●
②NSグルーバー小口径基本セット	●	●	●	●		
③NSグルーバー中口径用キット					●	●
④リベッター	▲	▲	▲	▲	▲	▲
⑤シャコ万力	●	●	●	●	●	●
⑥片手ハンマー	●	●	●	●	●	●
⑦薄板ゲージ	●	●	●	●	●	●
⑧NSグルーバー小口径用付属品セット	▲	▲	▲	▲		
⑨NSグルーバー中口径用附属品セット					▲	▲

NS形φ75～450 接合工具

NSリーダーⅠ ●対象口径　φ75～300

（解体はφ250迄となります。）

施　工

直管と直管の接合

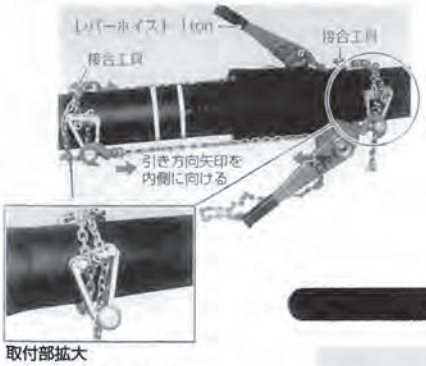

取付部拡大

連結鎖の長さを調整することにより、複数口径に対応

直管と異形管の接合

直管の解体

解体工具が管の中心部になるように鎖の長さを調整する。

解体工具を直管の両側に添わせ、レバーホイスト0.5tonで固定する。

■製　品

基本セット

接合工具　　レバーホイスト

解体キット

解体工具（リーダーⅡと共通）

上記の解体工具では既設管の解体はできません。別途お問い合わせ願います。

単価：円

品　名	数　量	単　位	定　価	備　考
NSリーダーⅠ基本セット（φ75～300）解体はφ250まで	1	組	292,000	接合はφ75～300 解体はφ75～250
〔セット内容〕				
接合工具	1	式		
レバーホイスト　1ｔ×2台　0.5ｔ×1台	1	組		
解体工具	1	式		
NSリーダーⅠ接合・レバーホイストセット	1	組	242,000	

NSリーダーⅠ単品価格	数　量	単　位	価　格	備　考
解体工具	1	式	114,000	
レバーホイスト　1ｔ×2台　0.5ｔ×1台	1	組	83,000	

NSリーダーⅡ ●対象口径 φ150～450

施　工

直管と直管の接合

取付部拡大
口径に合わせて長さを調整

取付部拡大
調整ボルトを締め、
鎖のたるみをとる

直管と異形管の接合

直管の解体

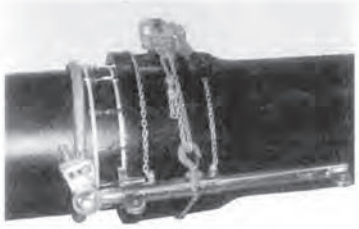

■製　品

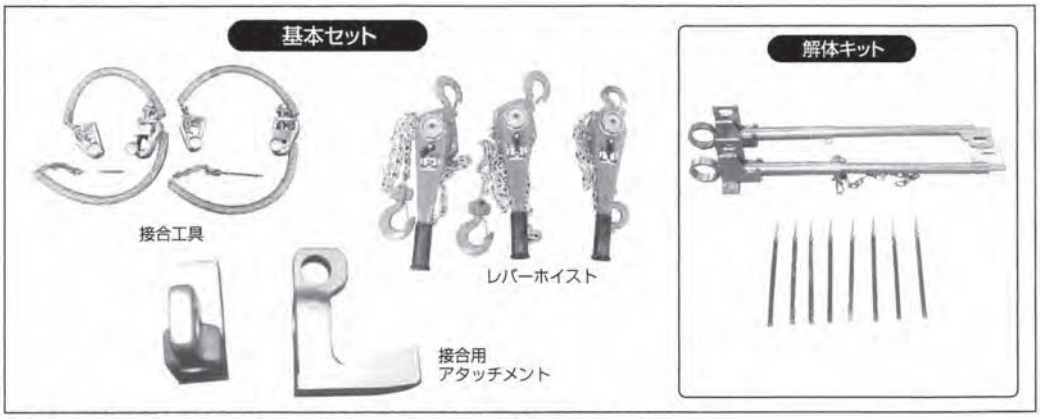

※上記の解体工具では既設管の解体はできません。別途お問い合わせ願います。

単価：円

品　名	数　量	単　位	価　格	備　考
NSリーダーⅡ基本セット(φ150～450)	1	組	396,000	対応口径はφ150～450
〔セット内容〕				
接合工具	1	式		
レバーホイスト　2ｔ×2台　1ｔ×1台	1	組		
解体工具	1	式		
NSリーダーⅡ接合・レバーホイストセット	1	組	308,000	

NSリーダーⅡ単品価格	数　量	単　位	定　価	備　考
解体工具	1	式	139,000	
レバーホイスト　2ｔ×2台　1ｔ×1台	1	組	123,000	

リングジャッキ器具(セット品)

形	式	標準セット価格
NSR-75 チェーンレバー (S)	リングジャッキセット	81,100
	チェーンレバーセット	83,200
	セット価格	164,300
NSR-100 チェーンレバー (S)	リングジャッキセット	86,000
	チェーンレバーセット	83,200
	セット価格	169,200
NSR-150 チェーンレバー (S)	リングジャッキセット	96,600
	チェーンレバーセット	83,200
	セット価格	179,800
NSR-200 チェーンレバー (M)	リングジャッキセット	130,000
	チェーンレバーセット	92,400
	セット価格	222,400
NSR-250 チェーンレバー (M)	リングジャッキセット	142,000
	チェーンレバーセット	92,400
	セット価格	234,400

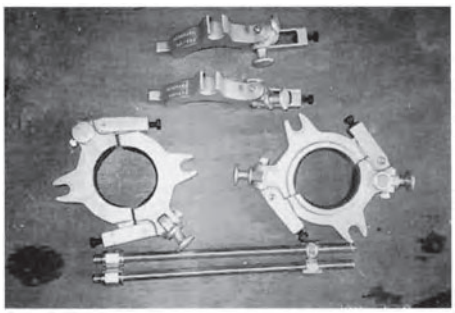

解　体　矢　(オプション)

口　径	数　量	定　価
75mm	6本	3,480
100mm	6本	3,480
150mm	8本	4,640
200mm	12本	6,960
250mm	13本	7,540

器具明細表

品　名	サ イ ズ	形　状	数　量	材　質	備　考
リング	口 径 別	ベルト・ラジエット付	3セット	ア ル ミ	
解体用ボルト	M20×500L	ナット付	2　本		
ジャッキS	75～150mm	レバーブロック3/4t	2　丁		
ジャッキM	200～250mm	〃　3/4t	2　丁		柄ロングサイズ
ジャッキL		油圧装置	1セット		

NS形　大口径　接合・解体工具

接合に必要な工具

ロック
リング拡大器

専用ストッパー

切管用挿口
リング絞器

ライナ固定治具

解体矢用薄板

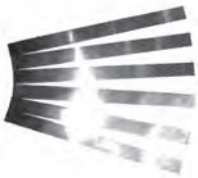

品　名	単　位	価　格
NS510基本セット〈セット内容〉	1セット	66,000
ロックリング拡大器　1個		
ストッパー　1個		
解体矢用薄板　6枚		
解体矢用ドライバー　2本		
切断用挿口リング絞り器　1個		
NS510ライナ固定治具		
φ500、600用(3個セット)	1式	17,000
φ700用(3個セット)	1式	19,000
φ800用(4個セット)	1式	27,000
φ900用(4個セット)	1式	27,000
φ1000用(4個セット)	1式	30,000

NS形　小・中口径 挿口加工 工具

NSグルーバー

①溝切機

②切断機

③付属品セット

④ローラーチェーン

⑤中口径セット


2度切カバー


継ぎ足しチェーン


スペーサー


確認ゲージ

⑥ガイドリング


※口径別

■選定表

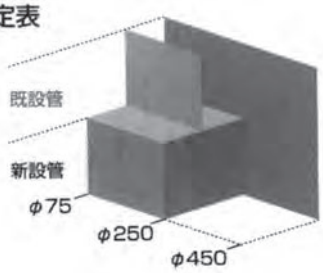

基本セット
口径75～250 新設管 に使用

基本セット ＋ ローラーチェーン 既設管対応
口径75～250 新設、既設管に使用

基本セット ＋ ローラーチェーン ＋ 中口径キット 既設管対応
口径75～450 新設、既設管に使用（全てに対応）

価格表

品　名	数量	単位	価　格	備　考
・NSグルーバーフルセット(①～⑤)	1	組	428,000	φ75～450 新設管、既設管
①切管機(切管刃付)	1	台		
②溝切機(溝切刃付)	1	台		
③付属品セット	1	式		
挿口リング拡大器	1	個		
ストッパー付ドリル刃	1	個		
深さ確認ゲージA	1	個		
④ローラーチェーン	1	式		
⑤中口径キット	1	式		
継足しチェーン	1	個		
2度切用スペーサー	1	個		
調整板	1	個		
深さ確認ゲージB	1	個		
・NSグルーバーローラー込みセット(①～④)	1	組	366,000	φ75～250新設、既設
・NSグルーバー基本セット(①～③)	1	組	306,000	φ75～250新設

NSグルーバーガイドリング（口径別φ75～450）	数量	単位	価　格	備　考
φ75	1	個	22,800	
φ100	1	個	25,200	
φ150	1	個	27,600	
φ200	1	個	31,200	
φ250	1	個	33,600	
φ300	1	個	43,000	
φ350	1	個	49,000	
φ400	1	個	59,000	
φ450	1	個	64,000	

NSグルーバー消耗品	数量	単位	価　格	備　考
切管刃	1	枚	16,500	φ75～450
溝切刃	1	枚	41,800	φ75～450
ストッパー付ドリル刃	1	個	4,300	φ75～450

NSグルーバー付属品セット	数量	単位	価　格	備　考
挿口拡大器	1	組	15,000	
ストッパー付ドリル刃				φ75～250
深さ確認ゲージA				

NSグルーバー中口口径セット	数量	単位	価　格	備　考
継足チェーン	1	組	59,000	
2度切用スペーサー				φ300～450
調整板				
深さ確認ゲージB				

NSグルーバーローラーチェーン（小口径）	数量	単位	価　格	備　考
〃	1	個	99,000	φ75～300

キールカッターN450

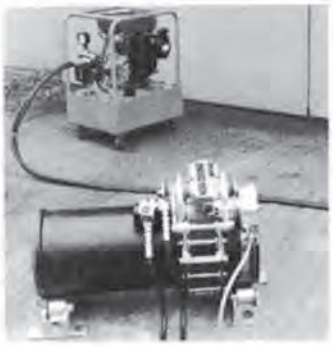

取扱が非常に簡単

一人で作業ができ、フック一つで取付け簡単、セット時間も2～3分でOK!

小　型・軽　量

本体重量13kg、パイプへの取付け高さは170mm、小型エンジンと細いフレキ

経　　済　　的

エンジンカッター約2台分の超安値!
ダイヤモンドブレードの採用により切断コストが大幅に軽減!

高 精 度 仕 上

特殊チェーンによる正確な切断、スリップのないオレンジベルト!

静かな切削作業

ダイヤモンドブレードで快削切断!
エンジンは静音タイプを採用!
油圧ユニットで遠隔切削作業!

特 殊 切 断 可 能

フレキの取付け部分が自由に回転するため既設管の切断が容易になった。
水中切断ができます。（完全防水型）

仕　様

本　　体　　部	
形　　式	N450
パイプの種類	ダクタイルライニング管　鋳鉄管
パイプのサイズ	切断加工　φ75～φ450 （チェン延長によりφ700） 切断、溝切り同時加工 （SⅡ管GMⅡ管）φ75～φ450 油圧ユニット使用
切断速度	約140mm／min
本体寸法	高さ190×巾350×長さ300mm
重　　量	13kg

フレキシブルシャフト部	
インナーシャフト X外管	φ13×φ30
長　　さ	4m、特注6m
重量（フレキ部）	14.5kg
エンジン	最大出力3.5ps×3,600rpm
重量（エンジン部）	22kg

油圧ユニット部	
吐出量	16ℓ／min
最高圧力	100kg／cm²
エンジン	最大出力5ps×3600rpm
ホースの長さ	10m×2本
重　量 （含油圧モーター・オイル）	90kg

N450

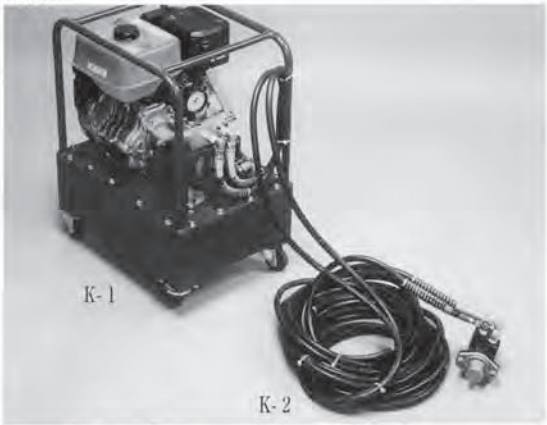

	（油圧仕様）
K-1	キールカッター　油圧ユニット
K-2	〃　　油圧ホース

N450

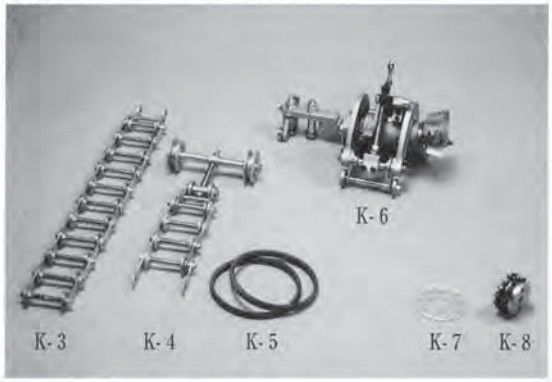

K-3	延長ローラーチェーン
K-4	ローラーチェーン
K-5	Vベルト
K-6	キールカッター本体
K-7	切断刃
K-8	NS形専用加工刃

キールカッターN450型　仕様別価格(例)

<旧NS形(リベット)及び新NS形(タッピングねじ)　φ75～450　切管・面取・溝切加工>

品名		数量	価格	備考
<本体及び共通部品>				
本体部(油圧仕様) ネジ式切込装置付 案内装置付	φ75～450	1	400,000	
油圧ユニット04E型 油圧モーター　M-26付 フラットカプラ付 油圧ホース3/8-10M＊2本付		1	749,000	
ダイヤモンドブレード	125＊3S	1	62,200	
給水タンク	7L	1	25,500	
管台(H)	ゴム製コロ2個付	4	174,400	
矢		2	3,240	切断刃の挟み込み防止用
計			1,414,340	
<選択部品>				
カッターホルダー(キー付)	A801	1	7,100	旧NS小口径φ75～250
カッター押さえ(ボルト付)	K603	1	6,930	
溝切刃	90*11	1	51,200	
面取刃	94*12*26°	1	63,200	
カッターホルダー(ボルト付)	A810	1	12,480	旧NS中口径φ300～450
溝切刃	90*11E	1	51,200	
面取刃	94*17*18° E	1	67,800	
カッターホルダー	A812	1	16,520	新NSφ75～450
スペーサー	A806(15㎜)	1	4,020	
	A807(5㎜)	1	3,500	
溝切刃	90*5	1	38,850	
ガイドリング	φ75	1	30,300	
	φ100	1	30,900	
	φ150	1	31,500	
	φ200	1	33,700	
	φ250	1	34,200	
	φ300	1	41,900	
	φ350	1	42,700	
	φ400	1	45,800	
	φ450	1	48,300	
目安棒	A722	1	1,740	旧NS用
	A720	1	1,620	新NS用

＊他の管種・組合わせにつきましては別途お問い合わせ願います。

キールカッターN600LRC（パイプ自動切断・溝切・面取機）

特長

小型 軽量 キールカッターは小型・軽量で取り扱いが簡単で、一人で作業ができます。埋設管の場合には大きな穴を掘らなくて済みます。

経済的 キールカッターは、１台で100φ～1500φ迄のパイプの切断・溝切・面取加工ができますので経済的です。

高精度な仕上 キールカッターは、案内装置により切り始めと終りとが完全に一致します。又ローラーバンパーにより溝切深さ、面取巾が正確に加工できます。

切断作業　その1　サイドカッター使用

・切断刃はパイプの材質、大きさにより変りますのでお問い合わせ下さい。
・標準品は
ダクタイル鋳鉄管用
（100φ～1000φに適用）
切断刃（G2－125φ）です。

切断作業　その2　ダイヤモンドカッター使用

・ダイヤモンド刃はダクタイル鋳鉄管に使用し、モルタルライニングの部分まで切断できます。
・刃の研磨の必要がなく、刃が長持ちします。
・ダイヤモンド刃を使用する時には別途給水装置が必要となります。

溝切作業

・溝切作業は水道パイプのSⅡ形管、KF形管、ガスパイプのTM形管、GM形管に使用します。
・標準品は
110φ×17, 20, 22, 25, 28㎜巾です。

面取作業

・面取作業は水道パイプT形管等に使用します。
・標準品は
120φ×19°,120φ×21°
です。

本体部		フレキシブルシャフト部		動力部	
型式	N600LRC	インナーシャフト	20φ	エンジン	出力定格 3.5ps/1800rpm
パイプの種類	ダクタイル鋳鉄管・鋼管・ヒューム管・ステンレス管	外管	40φ×20φ		重量 約30kg
パイプのサイズ	100φ～1500φ	長さ（標準）	4M, 6M	モーター	出力 2.2kw
切断速度	約 80㎜／min	重量	約 20kg（4M）		50∞200v 1430rpm
溝切巾	17・20・22・25・28㎜				重量 約50kg
面取角度	19°・21°	ガイドリング＝100φ,150φ,200φ,250φ,300φ,350φ,400φ,450φ 500φ,600φ,700φ,800φ,900φ,1000φ用 1000φを超えるサイズは受注生産			
本体寸法	高さ300×巾520×長さ300㎜				
重量	約 27kg	ローラーバンパー溝の深さ＝２㎜用，３㎜用，４㎜用，			

キールカッターN600LRC型　仕様別価格(例)

<NS形(大口径)　φ500～1000　切管・溝切加工(2度加工)>

品名		数量	価格	備考
<本体及び共通部品>				
本体部	φ100～1500	1	1,068,000	
フレキ駆動用エンジンユニット		1	202,500	
フレキシブルシャフト	6M	1	211,000	
給水タンク	12L	1	36,300	
管台(大)	ｱﾙﾐ製ｺﾛ2個付	4	203,600	
矢		2	3,240	切断刃の挟み込み防止用
計			1,724,640	
<選択部品>				
ダイヤモンドブレード	150*3S	1	68,600	φ500～800
	175*3D	1	110,050	φ900～1000
溝切刃	110*22	1	64,600	φ500～600
	110*28	1	84,700	φ700～900
	125*16(L)	1	69,300	φ1000
	125*16(R)	1	69,300	
ガイドリング	φ500	1	53,100	
	φ600	1	54,700	
	φ700	1	68,600	
	φ800	1	69,300	
	φ900	1	74,300	
	φ1000	1	79,300	

＊他の管種・組合わせにつきましては別途お問い合わせ願います。

N600

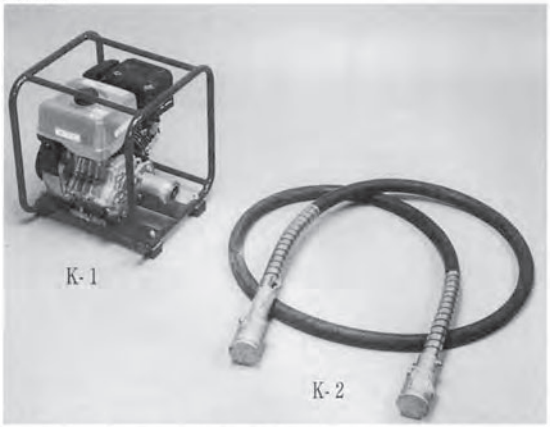

	(エンジン仕様)
K-1	エンジン本体
K-2	フレキシブルシャフト

N600

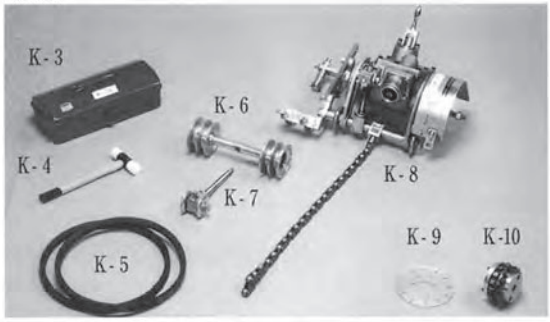

K-3	工具箱
K-4	プラスチックハンマー
K-5	Vベルト
K-6	従動プーリー
K-7	フック
K-8	キールカッター本体
K-9	切断刃
K-10	専用加工刃

NS形　ダクタイル鋳鉄管　(E種管)

（株）クボタ

直管

プッシュオン継手

※使用設計水圧 1.3Mpa 以下

	NS形E種	NS形S種	NS形E種	NS形S種	NS形E種	NS形S種
呼び径	75		100		150	
管厚mm	4.5	6.0	4.5	6.0	5.5	6.0
長さm	4.0		4.0		5.0	
質量kg	44.4	59.0	56.5	75.7	118	133.0

※別途ポリエチレンスリーブの装着が必要です。

①挿し口突部　新たな形状の挿し口突部を開発。離脱防止機能は従来と変わらず3DkNを維持
②内面塗装の変更　内面粉体塗装における有機溶剤使用率を低減し、環境に優しい製品を実現

異形管

メカニカル継手

①ショートボディー化　ロックリングを外付けにしたことでショートボディー化
②受口を軽量化　受口フランジ形状を丸型から四角型に変更
③接合性の向上　挿入量の確認が不要になり、スピーディーな接合を実現

切管ユニット(N-Link+受挿し短管)

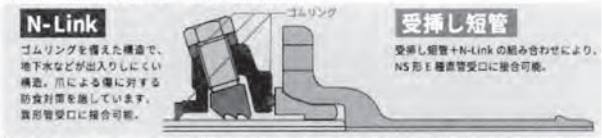

・切管ユニットにより溝加工なしで3DkN以上の離脱防止を確保

項目	仕様
口径	75,100,150mm
管長	75mm:4m、100mm:5m、150mm:5m
管厚	直管 75,100mm:4.5mm 150mm:5.5mm 異形管:8mm
継手性能	離脱防止性能:3DkN(D=呼び径:mm) 継手伸縮量:管長の±1% 許容曲げ角度:4°
外面塗装仕様	合成樹脂塗装
内面塗装仕様	直管:珪砂混合エポキシ粉体塗装 異形管:エポキシ樹脂粉体塗装

実績のある耐震型ダクタイル鉄管の特長を引き継いでおり、安全・安心な管路の構築が可能

地震に強いダクタイル鉄管の特徴

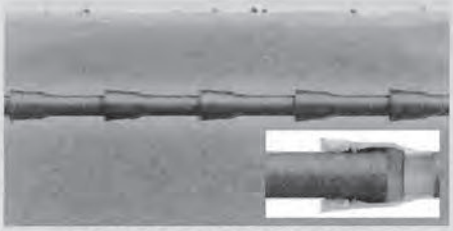

継手は伸縮が可能な中立状態

地震発生時

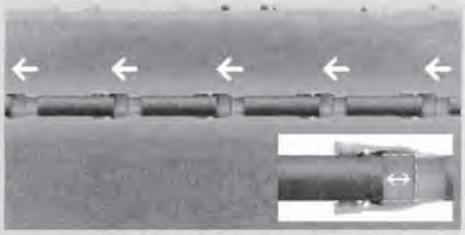

一つの継手が最大まで伸び出すと、
となりの管を引張り継手が伸び出す。
次々に継手が伸縮・屈曲し、
管路全体で地盤の変位を吸収する。

水圧や地震等による大きな力が作用しても材質劣化しない管材

ダクタイル鉄管は、管体の引張強さや伸びなど材質が長期間使用しても変化しません。

複数回の大地震にも耐える鎖構造管路

局所的に集中する地震時の地盤歪を複数の継手の伸縮・屈曲により吸収できるため、
管体自体が伸びたり、地盤の圧縮により座屈が生じることはなく、繰り返しの大地震にも耐えることができます。

NS形　ダクタイル鋳鉄管(E種管)

（株）クボタ

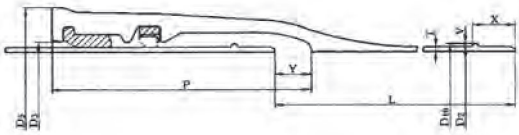

呼び径	価格	管厚	各部寸法						有効長	質量(kg)
D	E種	T	D_2	D_5	D_{10}	P	Y	X	L	1本あたり
75	20,590	4.5	93	156.1	98	199.5	45	33	4000	44.4
100(5m)	34,350	4.5	118	184.1	124	219.5	55	33	5000	68.8
150	58,500	5.5	169	239	175	238	60	33	5000	118

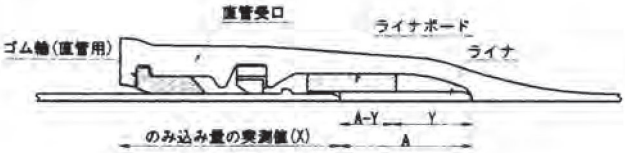

単位 mm

呼び径	ライナ幅	標準胴付寸法	継手の伸び
D	A	Y	(A-Y)
75	74	45	29
100(5m)	94	55	39
150	99	60	39

NS形　ダクタイル鋳鉄異形管(E種形)　　継ぎ輪用

呼び径 75-100　　呼び径 150　　呼び径 75-100　　呼び径 150

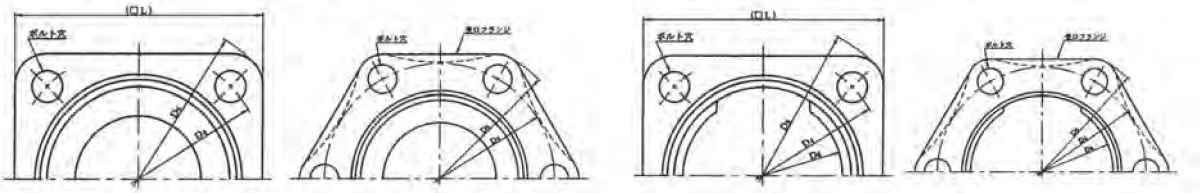

矢視A-A

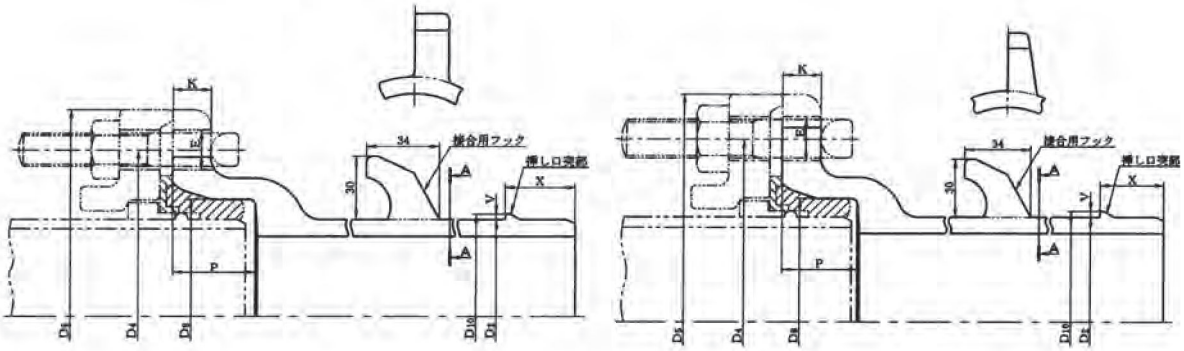

単位(mm)

呼び径	各部寸法						質量(kg)			ボルト穴	
D	D_2	D_5	P	K	X	□L	受口突部	挿し口突部	接合用フック	E	数
75	93	197	39	18	33	152	2.83	0.02	0.06	19	4
100	118	232	39	19	33	178	3.57	0.03	0.06	23	4
150	169	296	39	20	33	—	6.42	0.04	0.06	23	6

単位(mm)

呼び径	各部寸法						ボルト穴	
D	D_2	D_5	P	K	X	□L	E	数
75	93	197	39	18	33	152	19	4
100	118	232	39	19	33	178	23	4
150	169	296	39	20	33	—	23	6

NS形二受T字管（E種管）

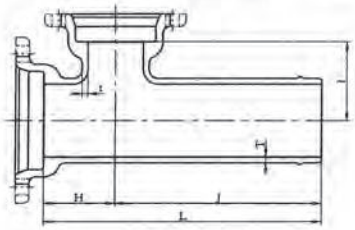

単位(mm)

呼び径		価格	管厚		各部寸法				質量(kg)
D	d	粉体	T	t	H	I	J	L	
75	75	16,300	8.0	8.0	120	100	290	410	12.6
100	75	19,670	8.0	8.0	120	110	290	410	15.2
100	100	21,860	8.0	8.0	140	110	310	450	16.9
150	75	29,100	8.5	8.0	140	155	290	430	23.3
150	100	32,990	8.5	8.0	160	155	310	470	25.5
150	150	36,560	8.5	8.5	190	160	310	500	30.0

NS形両受片落管（E種管）

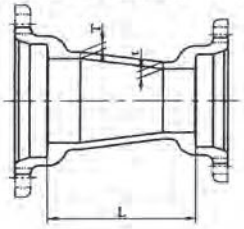

単位(mm)

呼び径		価格	管厚		有効長	質量(kg)
D	d	粉体	T	t	L	
100	75	14,560	8.0	8.0	180	9.55
150	100	19,530	8.5	8.0	180	14.5

NS形曲管90°（E種管）

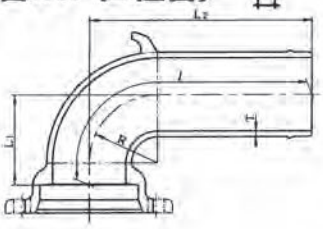

単位(mm)

呼び径	価格	管厚	各部寸法			管心長	質量(kg)
D	粉体	T	R	L_1	L_2	I	
75	12,820	8.0	70	100	290	360	8.41
100	17,690	8.0	95	130	310	399	11.6
150	29,360	8.5	145	180	380	498	21.8

NS形曲管45°（E種管）

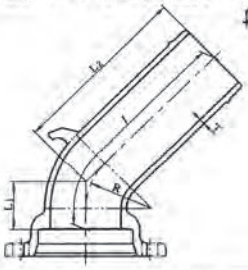

単位(mm)

呼び径	価格	管厚	各部寸法			管心長	質量(kg)
D	粉体	T	R	L_1	L_2	I	
75	10,840	8.0	70	60	250	307	7.60
100	14,400	8.0	95	70	260	326	10.1
150	23,430	8.5	145	100	290	384	18.3

NS形曲管221/2°（E種管）

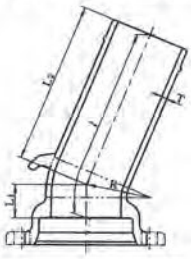

単位(mm)

呼び径	価格	管厚	各部寸法			管心長	質量(kg)
D	粉体	T	R	L_1	L_2	I	
75	10,230	8.0	70	50	230	280	7.18
100	13,380	8.0	95	50	240	290	9.38
150	21,250	8.5	145	70	260	329	16.6

NS形曲管11 1/4°（E種管）

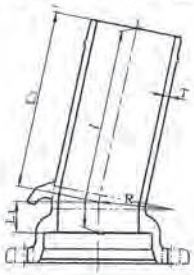

単位(mm)

呼び径	価格	管厚	各部寸法			管心長	質量(kg)
D	粉体	T	R	L_1	L_2	I	
75	10,020	8.0	70	40	230	270	7.03
100	12,830	8.0	95	40	230	270	9.00
150	19,450	8.5	145	50	250	300	15.7

NS形曲管5 5/8°（E種管）

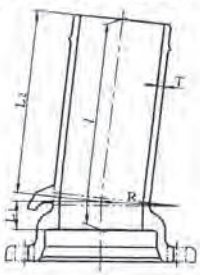

単位(mm)

呼び径	価格	管厚	各部寸法			管心長	質量(kg)
D	粉体	T	R	L_1	L_2	I	
75	10,020	8.0	70	40	230	270	7.03
100	12,830	8.0	95	40	230	270	9.00
150	19,340	8.5	145	40	240	280	15.1

NS形両受曲管45°（E種管）

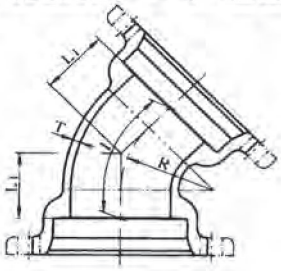

単位(mm)

呼び径	価格	管厚	各部寸法		管心長	質量(kg)
D	粉体	T	R	L_1	l	
75	13,320	8.0	70	60	117	7.45
100	17,580	8.0	95	70	136	9.83
150	27,590	8.5	145	100	194	18.8

NS形両受曲管22 1/2°（E種管）

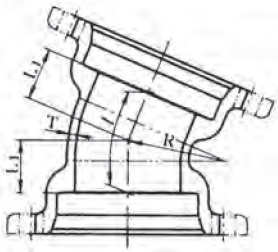

単位(mm)

呼び径	価格	管厚	各部寸法		管心長	質量(kg)
D	粉体	T	R	L_1	l	
75	12,850	8.0	70	50	100	7.18
100	16,290	8.0	95	50	100	9.11
150	25,080	8.5	145	70	139	17.1

NS形浅層埋設形フランジ付きT字管（E種管）（空気弁用・消火栓用）

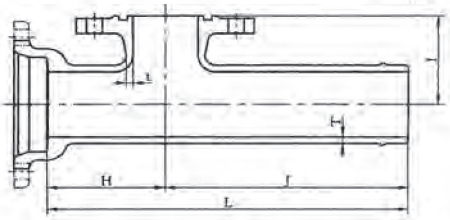

単位(mm)

呼び径		価格	管厚		各部寸法				質量(kg)
D	d	粉体	T	t	H	I	J	L	
75	75	21,650	8.0	8.0	160	105	290	450	14.2
100	75	25,760	8.0	8.0	160	120	290	450	16.9
150	75	33,660	8.5	8.0	160	170	290	450	25.0

NS形継ぎ輪（E種管）

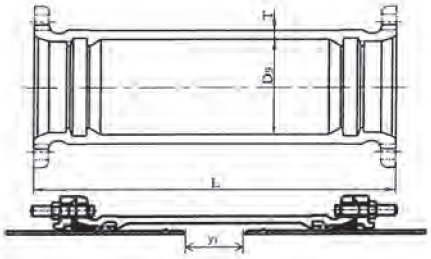

単位(mm)

呼び径	価格	管厚	各部寸法		継ぎ輪の標準厚付寸法	質量(kg)
D	粉体	T	D_9	L	y1	
75	28,690	11	117	440	185	15.9
100(5m)	37,930	11	145	470	200	20.7
150	43,780	12	196	490	235	34.2

NS形帽（E種管）

呼び径 75・100

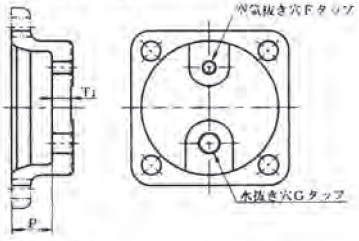

空気抜き用及び水抜き用ボルト
（JIS G 4303 の SUS304）

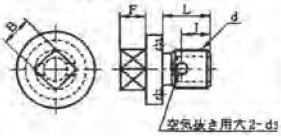

シールリング

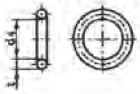

単位(mm)

空気抜き用及び水抜き用ボルト						シールリング	
ねじの呼び	各部寸法					各部寸法	
d	B	F	J	L	D_3	t	D_4
G1/4	12	10	16.5	21	4	5	19
G1/2	14	12	16.5	22	6	5	21

注記　シーリングの材質は、SBRとし、デュロメータ硬さはHA70、引張強さ18MPa以上とする。

呼び径 150

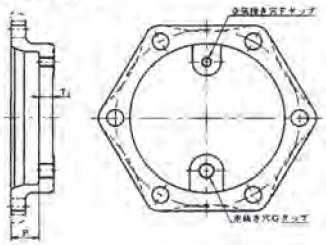

単位(mm)

呼び径	価格	各部寸法		管心長		質量(kg)
D	粉体	T_1	P	F	G	
75	13,840	18	39	G1/4	G1/2	3.70
100	16,830	18	39	G1/4	G1/2	4.98
150	21,740	18	39	G1/4	G1/2	9.28

注記1　この帽の最大使用静水圧は、0.75MPaとする。
注記2　Gの記号はJIS B 0202の管用平行ねじとする。
なお、帽には、シーリングをセットした空気抜き用及び水抜き用ボルトを取り付ける。

NS形短管1号（E種管）（形式2）

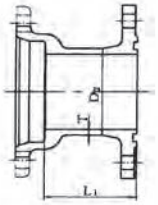

単位(mm)

呼び径	価格	管厚	外径	有効長	質量(kg)
D	粉体	T	D_2	L_1	7.5K
75	12,800	8.0	93	125	8.40
100	15,850	8.0	118	125	10.4
150	21,960	8.5	169	125	16.3

NS形短管2号（E種管）（形式2）

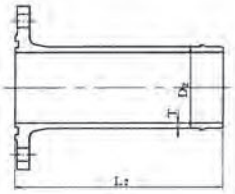

単位(mm)

呼び径	価格	管厚	外径	有効長	質量(kg)
D	粉体	T	D_2	L_2	7.5K
75	12,600	8.0	93	300	8.26
100	15,850	8.0	118	300	10.4
150	20,600	8.5	169	300	15.3

NS形ダクタイル鋳鉄管（E種管）用接合部品
NS形押輪（E種管）
呼び径 75・100

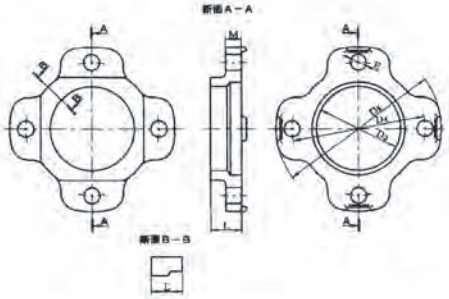

単位(mm)

呼び径	価格（組）	価格（本体）	各部寸法 D_3	D_4	D_5	M	L	ボルト穴 E	数	質量(kg)
75	7,050	2,450	101	159	197	19	32	19	4	2.53
100	9,070	3,030	127	186	232	20	33	23	4	3.01
150	12,480	4,550	178	250	296	21	38	23	6	5.18

呼び径 150

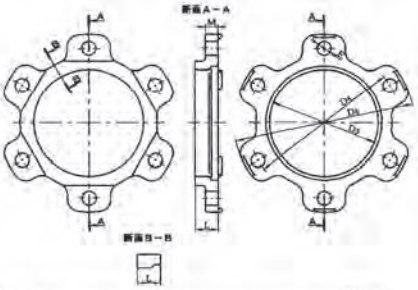

単位(mm)

呼び径	許容差 D_3	D_4	D_5	質量
75・100	±1	±1.5	+規定せず −2%	+規定せず −8%
150	±1	±1.5	+規定せず −2%	+規定せず −8%

NS形ゴム輪（直管用）（E種管）

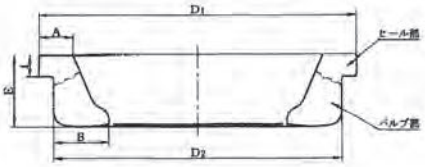

単位(mm)

呼び径	価格	各部寸法 D_1	D_2	A	B	E	I
75	980	127.6	117.6	11.8	19.4	25.2	7.5
100	1,110	159.3	147.3	12.7	21.9	26.5	10.0
150	1,610	215	203	15.3	23.9	31.1	11.5

NS形ゴム輪（異形管用）（E種管）

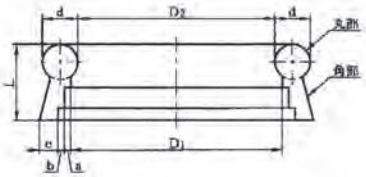

単位(mm)

呼び径	価格	各部寸法 D_1	D_2	a	b	d	e	L
75	1,200	93	86.3	3	3	16.2	8.5	35.3
100	1,410	116	109.3	3	3	16.2	8.5	35.7
150	1,640	165	158.3	3	3	16.2	8.5	35.7

切管ユニット

NS形N-Link（E種管）
呼び径75・100

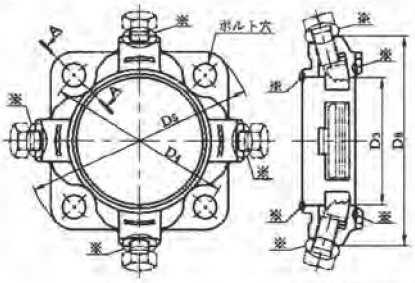

呼び径150

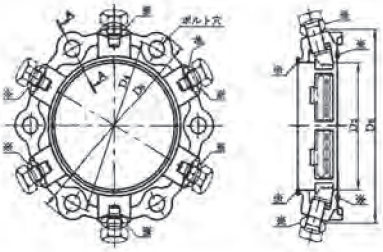

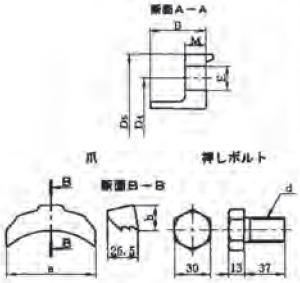

単位(mm)

呼び径	価格（組）	価格（本体）	本体 各部寸法 D_3	D_4	D_5	D_6	B	M	ボルト穴 E	数	質量(kg)	爪 各部寸法 a	b	1セットの数	押しボルト ボルトの呼び d	1セットの数
75	11,370	8,390	101	159	197	184	52	19	19	4	2.80	62	21	4	M20	4
100	13,580	9,630	127	186	232	209	53	20	23	4	3.51	75	21	4	M20	4
150	18,670	13,150	178	250	296	265	57	21	23	6	6.00	76.5	21.8	6	M20	6

注記1　爪の材質は、JIS G 5502のFCD450-10とし、適切な熱処理を施す。
なお、爪は、ゴムなどの適切な方法によって溝部に取り付ける。
注記2　押しボルトの材質は、JIS G 4303、JIS G 4308、JIS G 4309のSUS304、SUS304J3又はSUSMX7とする。
注記3　図中の※部は適切な方法によって爪部の腐食を防ぐため、地下水などが用意に浸入しない対策を施す。この場合、対策ごとに接合部（接合した状態）に静水頭1.3m以上を負荷した状態で5分間保持した後、水が内部に浸入していないことを目視で確認する。

NS形受挿し短管（E種管）

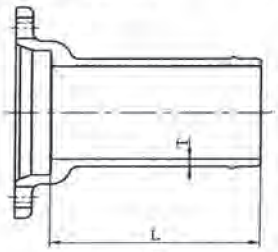

単位(mm)

呼び径 D	価格 粉体	管厚 T	有効長 L	質量(kg)
75	11,660	8.0	240	6.52
100(5m)	14,250	8.0	260	8.74
150	20,590	8.5	285	15.20

NS形T頭ボルト・ナット（E種管）

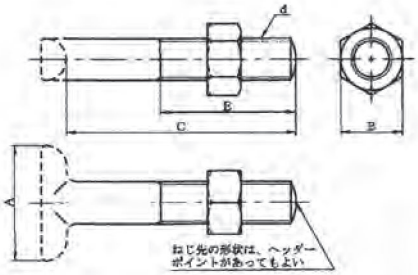

単位(mm)

呼び径	各部寸法 ボルトの呼び d	A	B	C	E	1セットの数	価格（1本）
75	M16	38	24	85	55	4	950
100	M20	55	30	85	55	4	1,340
150	M20	55	30	85	55	6	1,340

注記1　T頭部の形状は、規定しない。また、ねじ先の形状は平先でもよい。
注記2　ナットの形状は、破線の形状でもよい。
注記3　ナットの厚さは、JISB1181の附属書JA（規定）の並以上の1種又は2種とする。

（株）クボタ

NS形ライナ（E種管）

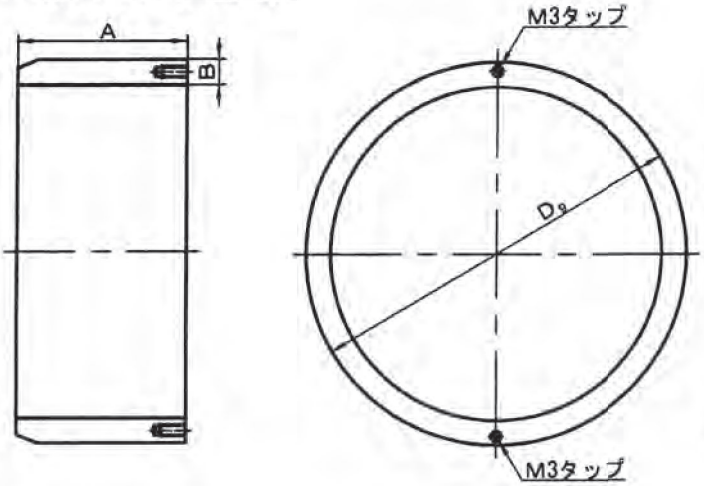

単位(mm)

呼び径	価格	各部寸法			質量 (kg)
		D9	A	B	
75	4,020	93.0	74	6.0	0.78
100(5m)	5,840	118.0	94	6.0	1.41
150	7,790	169.0	99	6.5	2.20

注記1　ライナの端面には、タップあなを設けてもよいものとします。この場合、タップあなは、2箇所以内とし、エポキシ樹脂で充填します。なお、図は、タップあなを2箇所に設ける場合の一例を示します。

注記2　本価格にはライナボードを含みます。

NS形ライナボード（E種管）

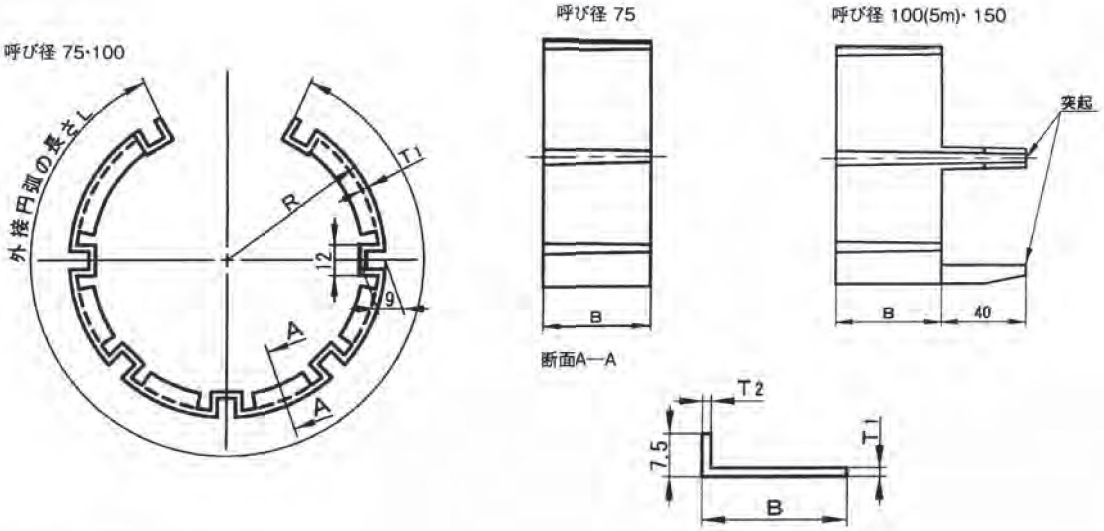

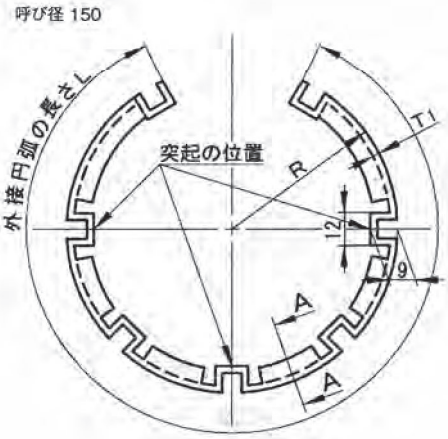

単位(mm)

呼び径	価格	各部寸法				
		R	B	L	T_1	T_2
75	870	60.0	50	307	1.5	1.5
100(5m)	1,100	74.0	50	389	1.5	1.5
150	1,210	99.5	50	549	1.5	1.5

NS形ロックリング（直管用・継ぎ輪用）（E種管）

呼び径 75・100

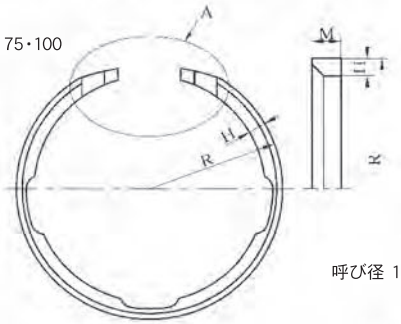

単位(mm)

呼び径	価格	各部寸法			質量(kg)
		H	M	R	
75	3,590	8	15	54.5	0.154
100	4,940	8	15	68.0	0.225
150	4,240	9	15	93.5	0.354
※呼び径75・100はGX形ロックリングとなります。					

呼び径 150

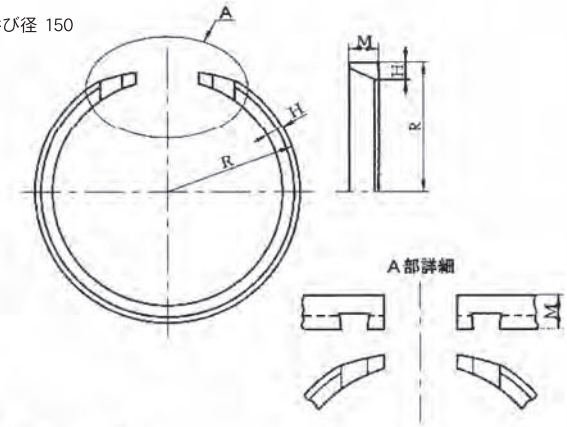

NS形ロックリング（異形管用）（E種管）

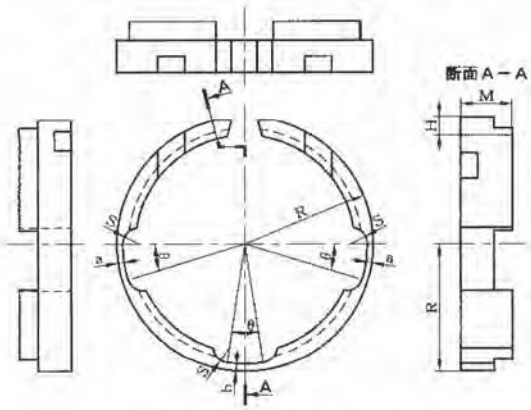

単位(mm)

呼び径	価格	各部寸法							質量(kg)
		H	M	R	a	b	S	θ(度)	
75	2,490	8	19	54.5	2.0～2.5	2.5～3.2	7	17	0.186
100	3,200	9	19	68.0	2.9～3.5	3.5～4.2	7	17	0.274
150	3,810	9	19	93.5	2.9～3.5	3.5～4.2	7	12	0.415

NS形樹脂リング（異形管用）（E種管）

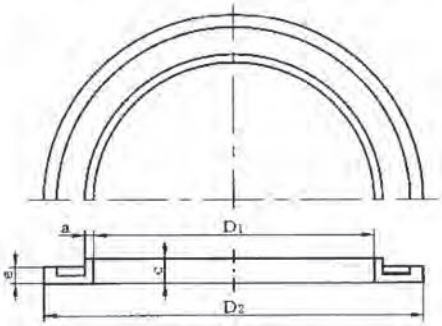

単位(mm)

呼び径	各部寸法				
	D1	D2	a	c	e
75	101	136.5	3	9	5.2
100	126	159.5	3	9	5.2
150	177	214.5	3	9	5.2

（株）クボタ

GX形・NS形E種管用簡易接合器

SITE CONNECT II

サイトコネクト II

Step1 サイトコネクトを挿し口部にセット

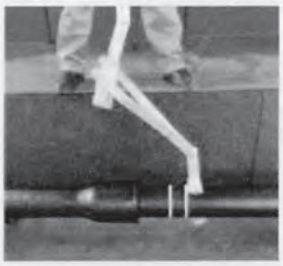

Step2 サイトコネクトを受口部にセット

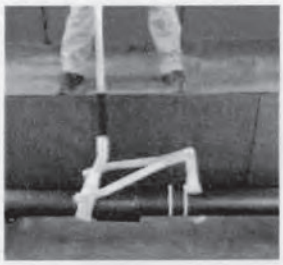

Step3 ハンドルを引いて管を引き込み接合完了

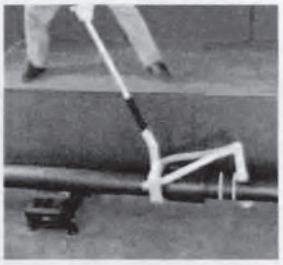

※工具の使用方法はクボタ建設ホームページ上の取扱説明書をご覧ください。

製品仕様

呼び径150用 長さ約150cm ／ 質量約8kg

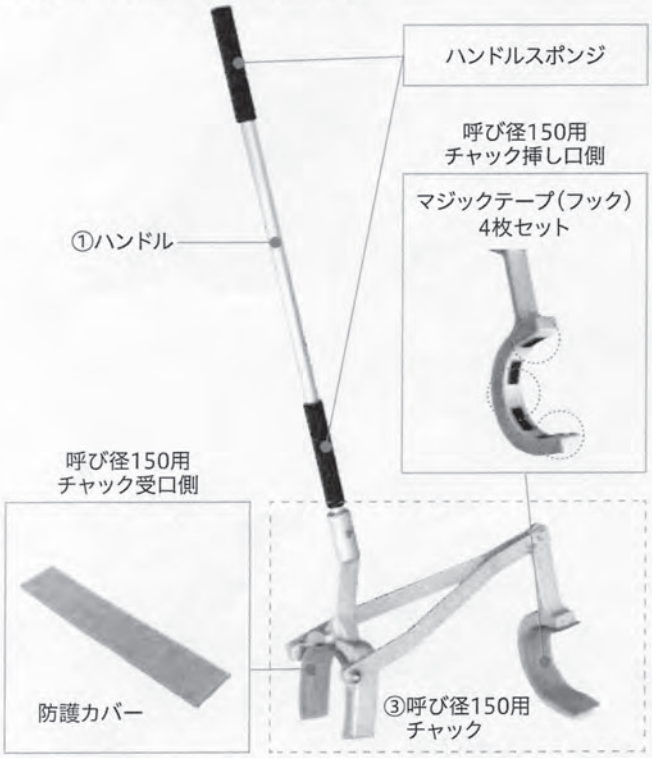

※フック付きのマジックテープに、防護カバーを貼り付けます。

標準価格(税抜)

本体	呼び径75・100用 質量約5.5kg	47,300円	①ハンドル ②呼び径75・100用チャック
	呼び径150用 質量約8kg	53,900円	①ハンドル ③呼び径150用チャック
	呼び径75～150用 セット	88,000円	①ハンドル(1本) ②呼び径75・100用チャック ③呼び径150用チャック
消耗品	ハンドルスポンジ	600円	
	防護カバー 呼び径75・100用	1,200円	73mm×300mm
	防護カバー 呼び径150受口チャック用	1,800円	73mm×450mm
	防護カバー 呼び径150挿し口チャック用	1,600円	73mm×400mm
	マジックテープ(フック) 呼び径75・100用 3枚セット	150円	長さ30mm×3枚
	マジックテープ(フック) 呼び径150用4枚セット	400円	長さ60mm×4枚

②呼び径75・100用チャック

※フック付きのマジックテープに、防護カバーを貼り付けます。

（株）クボタ

GX形の継手構造と施工性の向上

(1)直管

・プッシュオン形式の採用によりT頭ボルトの締め付けが不要
・TwinBulbの採用によりNS形の1/3(T形並)の挿入力で接合可能
・曲げ接合も可能

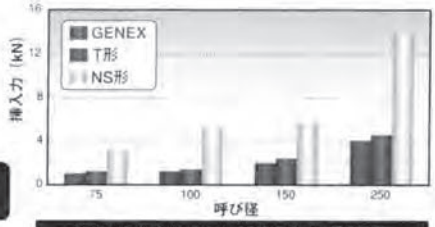

GENEX、NS形、T形の挿入力の比較

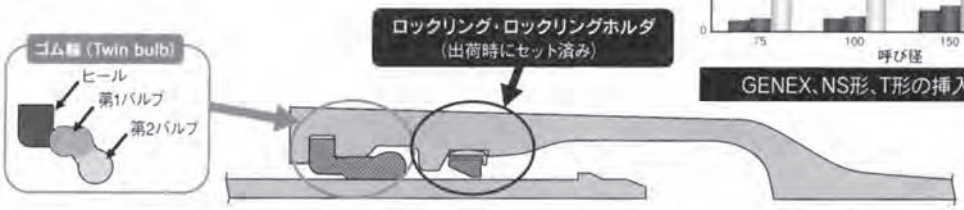

(2)異形管

・施工の融通性を考慮しメカニカル形式を採用
・メタルタッチの採用によりT頭ボルト締め付け時のトルク管理が不要
・K形の半分のT頭ボルトで水密性を確保

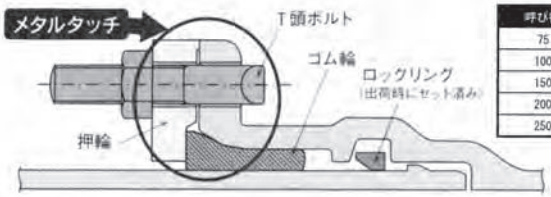

T頭ボルトの本数

呼び径	K形	GENEX
75	4	2
100	4	2
150	6	3
200	6	3
250	8	4

ロックリングはストッパで拡大しており、現場での作業が不要。

(3)切管ユニット

・切管ユニット(P-Link、G-Link)により溝加工なしで3DkN以上の離脱防止性能を確保(D:呼び径)
・爪にC-Protectを施すことにより長期にわたる確実な離脱防止性能を確保

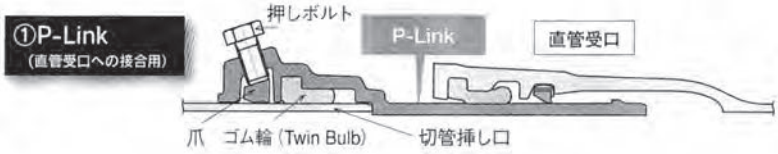

P-Link

G-Link

新しい外面耐食仕様"C-Protect"により長寿命を実現

・外面には亜鉛合金溶射に封孔処理を施した耐食層を形成
・部分的に鉄部が露出しても耐食層の自己防食により防食機能を維持
・ポリエチレンスリーブ被覆なしで100年以上の寿命が期待できる防食設計(山地を除く国土の95%)

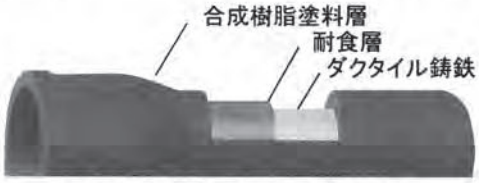

外面耐食仕様C-Protect(イメージ)

自己防食のメカニズム(イメージ)

GX形　ダクタイル鋳鉄管

（株）クボタ

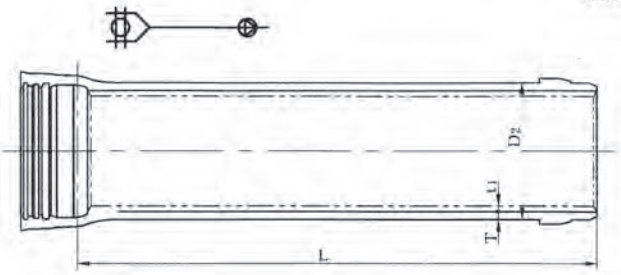

単位：mm

呼び径	管厚		ライニング厚	外径	有効長	質量(kg)					
						直部1m			1本当たり		
						鉄部		ライニング	鉄部		ライニング
D	T		t_1	D_2	L	D1	DS		D1	DS	
	D1	DS									
75	7.5	6.0	4	93.0	4000	14.40	11.73	2.23	66.2	55.7	8.83
100	7.5	6.0	4	118.0	4000	18.62	15.09	2.99	85.8	71.9	11.8
150	7.5	6.5	4	169.0	5000	27.21	23.73	4.52	153	136	22.3
200	7.5	6.5	4	220.0	5000	35.80	31.17	6.06	202	179	29.9
250	7.5	6.5	4	271.6	5000	44.49	38.71	7.62	250	222	37.6
300	7.5	7.0	6	322.8	6000	53.12	49.66	13.65	366	346	80.9
350	7.5	7.0	6	374.0	6000	61.74	57.71	15.97	428	404	94.6
400	8.5	7.0	6	425.6	6000	79.64	65.82	18.21	543	461	108
450	9.0	7.5	6	476.8	6000	お問い合わせください			641	549	121

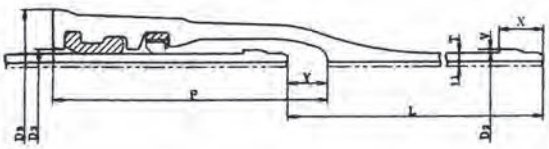

単位：mm

呼び径	外径	各部寸法						有効長	質量(kg)	
D	D_2	D_3	D_5	P	V	X	Y	L	受口突部	挿し口突部
75	93.0	100.8	159	204.5	2.5	33.0	45	4000	9.2	0.08
100	118.0	126.8	190	210.0	3.0	33.0	45	4000	12.1	0.12
150	169.0	177.8	242	246.0	3.0	33.0	60	5000	18.8	0.22
200	220.0	229.0	294	255.0	3.0	33.0	60	5000	25.0	0.36
250	271.6	280.6	346	256.0	3.0	33.0	60	5000	29.9	0.44
300	322.8	331.8	408	298.0	3.0	35.4	72	6000	51.3	0.16
350	374.0	383.6	465	310.0	3.0	35.4	74	6000	62.0	0.18
400	425.6	435.2	521	316.0	3.0	35.4	75	6000	71.2	0.21
450	476.8	486.4	572	322.0	3.0	35.4	77	6000	80.4	0.23

呼び径	GX形1種			GX形S種		
	質量(kg)	モルタルライニング	内面粉体	質量(kg)	モルタルライニング	内面粉体
75	66.2	30,970	30,970	55.7	24,840	24,840
100	85.8	39,940	39,940	71.9	37,350	37,350
150	153.0	72,600	72,600	136.0	64,800	64,800
200	202.0	95,110	95,110	179.0	84,700	84,700
250	250.0	117,490	117,490	222.0	104,210	104,210
300	366.0	194,010	223,290	346.0	171,040	206,770
350	428.0	211,460	242,190	404.0	186,700	224,800
400	543.0	266,040	304,410	461.0	224,650	270,220
450	641.0	313,720	359,250	549.0	266,930	321,380

GX形　ダクタイル鋳鉄異形管

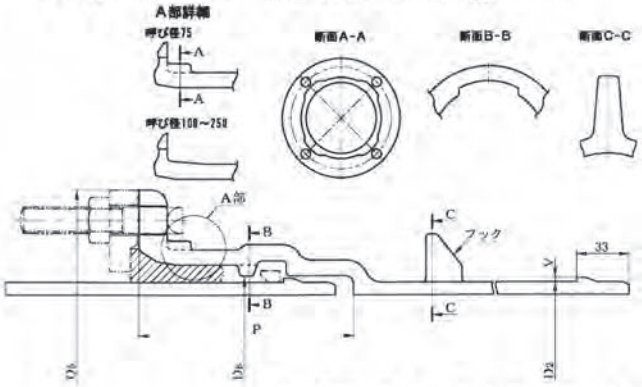

単位：mm

呼び径	外径	各部寸法				ボルトあなの数	質量(kg)	
D	D_2	D_5	D_3	P	V		受口突部	挿口突部
75	93.0	210	100.8	136.5	2.5	4	6.92	0.04
100	118.0	244	126.8	137.5	3.0	4	8.67	0.06
150	169.0	305	177.8	142.0	3.0	6	13.5	0.09
200	220.0	354	229.0	144.0	3.0	6	17.0	0.12
250	271.6	409	280.6	145.0	3.0	8	20.9	0.14
300	322.8	477	331.8	150.0	3.0	8	33.6	0.17
350	374.0	528	383.6	150.0	3.0	10	38.8	0.19
400	425.6	582	435.2	152.0	3.0	12	46.2	0.22
450	476.8	633	486.4	152.0	3.0	12	51.6	0.25

注記　フックは、曲管及び乙字管の挿し口側の管体部に設けます。

※直管価格には、接合部品（ゴム輪、ロックリング、ロックリングホルダ）の価格を含みます。

ＧＸ形二受Ｔ字管

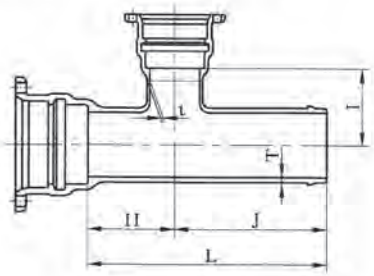

単位：mm

呼び径		価格	管厚		各部寸法				質量(kg)
D	d	粉体	T	t	H	I	J	L	
75	75	32,270	8.0	8.0	100	100	340	440	21.3
100	75	39,300	8.0	8.0	100	120	340	440	25.1
100	100	44,790	8.0	8.0	120	120	350	470	27.7
150	75	47,880	8.5	8.0	100	140	350	450	35.0
150	100	55,320	8.5	8.0	120	140	360	480	37.8
150	150	60,700	8.5	8.5	150	150	410	560	45.7
200	100	73,270	9.5	8.0	120	170	380	500	49.2
200	150	79,340	9.5	8.5	150	170	410	560	57.0
200	200	91,990	9.5	9.5	170	170	470	640	64.6
250	100	88,010	10.5	8.0	120	190	380	500	61.3
250	150	97,010	10.5	8.5	150	200	410	560	70.3
250	250	118,290	10.5	10.5	200	200	460	660	84.8
300	100	122,710	10.5	8.0	115	235	365	480	79.4
300	150	136,110	10.5	8.5	145	235	395	540	88.6
300	200	150,020	10.5	9.5	175	235	475	650	100
300	300	185,230	10.5	10.5	235	235	555	790	128
350	250	193,020	11.0	10.5	205	265	545	750	129
350	350	233,130	11.0	11.0	265	265	625	890	160
400	300	215,730	12.0	10.5	235	285	575	810	172
400	400	253,060	12.0	12.0	295	295	650	945	202
450	300	270,470	12.5	10.5	235	310	590	825	193
450	450	336,030	12.5	12.5	320	320	725	1045	242

ＧＸ形受挿し片落管

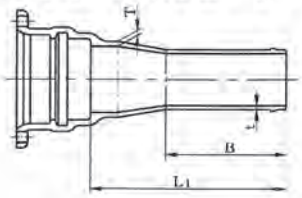

ＧＸ形挿し受片落管

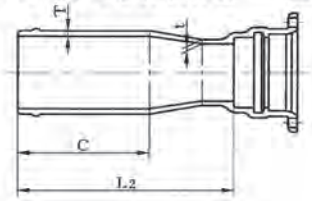

単位：mm

呼び径		価格		管厚		各部寸法				質量(kg)	
D	d	受挿し 粉体	挿し受 粉体	T	t	B	C	L_1	L_2	受挿し	挿し受
100	75	26,500	23,930	8.0	8.0	270	270	410	410	15.4	14.7
150	100	34,520	32,470	8.5	8.0	270	280	410	420	22.4	20.6
200	150	50,800	47,310	9.5	8.5	280	300	420	440	31.3	31.9
250	200	64,010	66,520	10.5	9.5	300	300	440	440	42.4	42.8
300	100	101,170	79,720	10.5	8.0	285	285	720	705	59.8	48.2
300	150	102,440	82,950	10.5	8.5	285	285	620	605	60.3	50.6
300	200	103,830	84,980	10.5	9.5	285	285	520	505	60.9	50.8
300	250	103,210	83,630	10.5	10.5	285	285	420	405	60.6	50.1
350	150	128,650	97,380	11.0	8.5	290	290	730	710	74.7	63.6
350	200	126,240	100,570	11.0	9.5	290	290	630	610	75.5	64.0
350	250	129,290	103,000	11.0	10.5	290	290	530	510	75.5	63.4
350	300	118,490	111,560	11.0	10.5	290	290	430	425	72.1	70.5
400	200	137,520	119,960	12.0	9.5	290	290	730	710	94.3	81.0
400	300	129,390	124,760	12.0	10.5	290	290	530	525	90.6	87.1
400	350	143,340	136,630	12.0	11.0	290	290	430	430	86.9	85.0
450	300	176,440	159,470	12.5	10.5	290	290	630	625	109	104
450	400	165,250	161,670	12.5	12.0	290	290	430	430	101	101

ＧＸ形曲管 90°

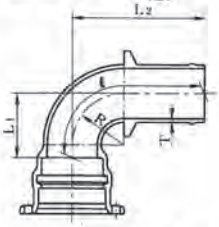

単位：mm

呼び径	価格	管厚	各部寸法			管心長	質量
D	粉体	T	R	L_1	L_2	ℓ	(kg)
75	22,250	8.0	70	110	370	450	14.0
100	30,540	8.0	95	130	390	479	18.4
150	44,800	8.5	145	180	450	568	31.2
200	70,140	9.5	195	230	520	666	47.4
250	97,540	10.5	240	280	570	747	67.4
300	135,010	10.5	230	265	550	716	86.7
350	170,510	11.0	280	320	600	800	111
400	204,850	12.0	335	375	660	891	146
450	272,560	12.5	405	445	730	1001	183

ＧＸ形曲管 45°

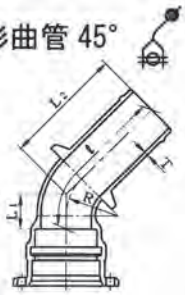

単位：mm

呼び径	価格	管厚	各部寸法			管心長	質量
D	粉体	T	R	L_1	L_2	ℓ	(kg)
75	18,650	8.0	70	70	330	397	13.2
100	26,090	8.0	95	80	340	416	17.1
150	38,080	8.5	145	100	370	464	28.0
200	55,940	9.5	195	120	410	522	40.9
250	75,140	10.5	240	140	430	560	55.9
300	103,290	10.5	230	130	440	560	75.2
350	130,320	11.0	280	155	460	603	93.2
400	146,040	12.0	335	175	480	641	118
450	196,450	12.5	405	205	505	693	142

ＧＸ形曲管 22　1/2°

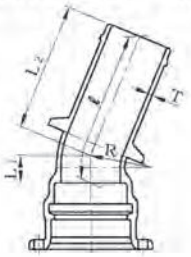

単位：mm

呼び径	価格	管厚	各部寸法			管心長	質量
D	粉体	T	R	L_1	L_2	ℓ	(kg)
75	18,340	8.0	70	50	310	360	12.6
100	24,970	8.0	95	60	320	380	16.4
150	35,350	8.5	145	70	340	409	26.3
200	50,520	9.5	195	80	370	449	37.6
250	67,900	10.5	240	80	380	459	49.6
300	93,720	10.5	230	85	385	469	68.5
350	117,370	11.0	280	95	395	489	83.0
400	126,590	12.0	335	105	395	498	102
450	169,680	12.5	405	120	410	528	121

ＧＸ形曲管 11　1/4°

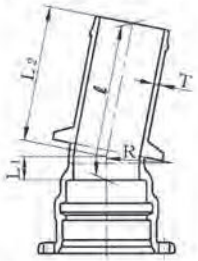

単位：mm

呼び径	価格	管厚	各部寸法			管心長	質量
D	粉体	T	R	L_1	L_2	ℓ	(kg)
75	17,810	8.0	70	40	300	340	12.3
100	23,720	8.0	95	50	310	360	16.0
150	31,740	8.5	145	50	320	370	25.1
200	50,380	9.5	195	60	350	410	35.9
250	64,010	10.5	240	60	350	410	46.6
300	88,840	10.5	230	60	340	400	63.4
350	110,950	11.0	280	65	345	410	75.9
400	117,360	12.0	335	70	350	420	93.4
450	156,260	12.5	405	80	360	440	109

ＧＸ形曲管5　5/8°

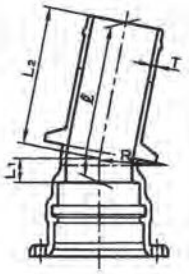

単位：mm

呼び径	価格	管厚	各部寸法			管心長	質量
D	粉体	T	R	L_1	L_2	ℓ	(kg)
75	17,810	8.0	70	40	300	340	12.3
100	23,720	8.0	95	50	310	360	16.0
150	31,740	8.5	145	50	320	370	25.1
200	50,380	9.5	195	60	350	410	35.9
250	64,010	10.5	240	60	350	410	46.6
300	86,150	10.5	230	50	325	375	61.5
350	107,400	11.0	280	50	330	380	73.2
400	112,160	12.0	335	55	335	390	90.0
450	149,640	12.5	405	60	340	400	104

ＧＸ形両受曲管 45°

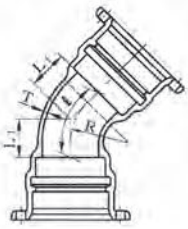

単位：mm

呼び径	価格	管厚	各部寸法		管心長	質量
D	粉体	T	R	L_1	ℓ	(kg)
75	29,770	8.0	70	70	137	15.9
100	41,400	8.0	95	80	156	20.4
150	55,030	8.5	145	100	194	32.5
200	76,700	9.5	195	120	232	44.6
250	95,480	10.5	240	140	270	58.6
300	140,370	10.5	230	130	250	85.6
350	162,150	11.0	280	155	298	104
400	185,450	12.0	335	175	336	130
450	263,040	12.5	405	205	393	154

ＧＸ形両受曲管 22　1/2°

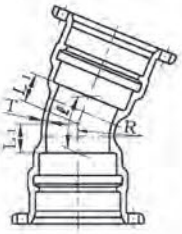

単位：mm

呼び径	価格	管厚	各部寸法		管心長	質量
D	粉体	T	R	L_1	ℓ	(kg)
75	27,690	8.0	70	50	100	15.4
100	39,660	8.0	95	60	120	19.7
150	51,660	8.5	145	70	139	30.9
200	70,580	9.5	195	80	159	41.3
250	87,270	10.5	240	80	159	51.8
300	130,830	10.5	230	85	169	79.6
350	146,810	11.0	280	95	189	94.5
400	164,880	12.0	335	105	208	116
450	234,910	12.5	405	120	238	134

ＧＸ形フランジ付きＴ字管（空気弁用･消火栓用）

形式２ GF

（株）クボタ

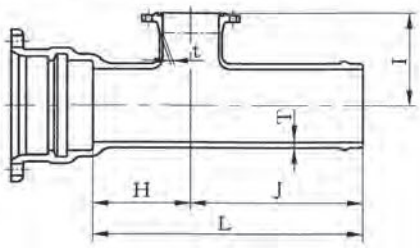

単位：mm

呼び径 D	呼び径 d	価格 粉体	管厚 T	管厚 t	各部寸法 H	各部寸法 I	各部寸法 J	各部寸法 L	質量(kg) 形式２ 7.5K
75	75	34,220	8.0	8	100	200	340	440	19.6
100	75	40,980	8.0	8	100	200	340	440	23.5
150	75	51,490	8.5	8	100	250	350	450	33.6
200	75	74,030	9.5	8	100	250	370	470	44.3
250	75	91,830	10.5	8	100	300	370	470	56.7
300	75	121,010	10.5	8	105	300	355	460	73.5
300	100	125,970	10.5	8	115	300	370	485	76.6
350	75	141,520	11.0	8	105	325	355	460	86.0
350	100	146,670	11.0	8	115	325	370	485	89.5
400	75	151,800	12.0	8	105	350	360	465	104
400	100	158,300	12.0	8	115	350	370	485	108
450	75	190,410	12.5	8	105	375	360	465	118
450	100	197,900	12.5	8	115	375	375	490	123

ＧＸ形継ぎ輪

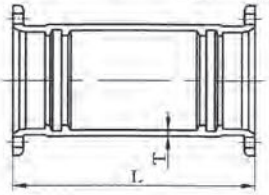

単位：mm

呼び径 D	価格 粉体	管厚 T	寸法 L	質量 (kg)
75	49,100	11	490	20.8
100	59,820	11	500	26.0
150	81,830	12	550	41.7
200	98,250	12	560	52.5
250	119,270	12	560	63.5
300	152,170	14	645	102
350	178,730	14	645	117
400	181,780	15	645	140
450	235,310	16	645	160

ＧＸ形両受短管

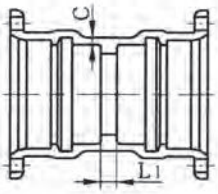

単位：mm

呼び径 D	価格 粉体	寸法 C	有効長 L_1	質量 (kg)
75	36,040	10	20	14.2
100	45,900	10	20	17.7
150	59,720	11	20	27.6
200	75,310	11	20	35.0
250	92,840	11	20	43.1
300	109,850	15	20	67.0
350	120,870	15	20	77.5
400	131,210	16	20	92.0
450	175,980	16	20	103

ＧＸ形乙字管

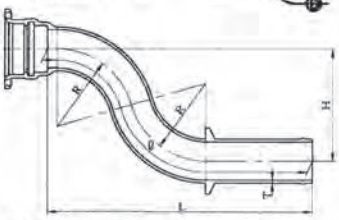

単位：mm

呼び径 D	価格 粉体	管厚 T	各部寸法 R	各部寸法 L	各部寸法 H	管心長 ℓ	質量 (kg)
75	37,410	8.0	177	680	300	832	19.9
75	42,140	8.0	201	730	450	1007	22.5
100	50,570	8.0	208	730	300	866	26.1
100	56,540	8.0	225	780	450	1037	29.4
150	74,860	8.5	267	820	300	937	42.5
150	82,920	8.5	281	890	450	1109	47.8
200	107,550	9.5	327	910	300	1013	62.9
200	121,730	9.5	347	1010	450	1201	71.3
250	144,270	10.5	375	960	300	1055	86.3
250	162,620	10.5	385	1060	450	1239	97.7
300	208,620	10.5	460	1050	300	1135	118
300	235,110	10.5	468	1170	450	1329	132

ＧＸ形帽

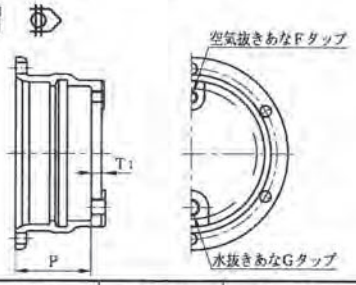

単位：mm

呼び径 D	価格 粉体	各部寸法 T_1	各部寸法 P	タップあな F	タップあな G	質量 (kg)
75	27,690	18.0	136.5	G¼	G½	7.90
100	33,180	18.0	137.5	G¼	G½	10.2
150	42,860	18.0	142.0	G¼	G½	16.7
200	54,690	18.0	144.0	G½	G1	22.3
250	68,460	19.5	145.0	G½	G1	29.6
300	102,270	23.0	150.0	G1	G2	48.1
350	123,040	24.0	150.0	G1	G2	59.0
400	127,410	25.0	152.0	G1	G2	72.9
450	167,370	26.0	152.0	G1	G2	86.9

空気抜き用及び水抜きボルト

(SUS304)

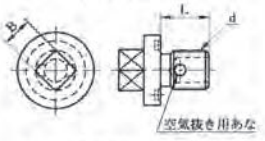

シールリング

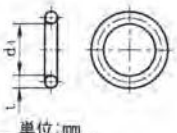

単位：mm

空気抜き用及び水抜き用ボルト ねじの呼び d	各部寸法 B	各部寸法 L	シールリング 各部寸法 t	各部寸法 d_4
G¼	12	21	5	19
G½	14	22	5	21
G1	22	27	5	35
G2	25	30	5.7	60

注記　シールリングの材質は、SBRとし、デュロメータ硬さ HA70、引張強さ 18MPa 以上とします。

ＧＸ形　短管１号

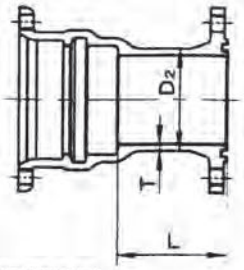

単位：mm

呼び径 D	価格 粉体	管厚 T	外径 D_2	有効長 L	質量 (kg)
75	22,120	8.0	93.0	80	11.8
100	27,610	8.0	118.0	80	14.6
150	34,940	8.5	169.0	90	22.3
200	45,380	9.5	220.0	90	28.9
250	60,400	10.5	271.6	100	38.2
300	90,820	10.5	322.8	100	54.8
350	112,210	11.0	374.0	105	66.5
400	113,530	12.0	425.6	110	79.8
450	152,170	12.5	476.8	115	94.3

ＧＸ形　短管2号

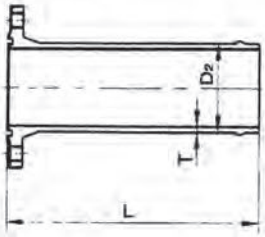

単位：mm

呼び径 D	価格 粉体	管厚 T	外径 D_2	有効長 L	質量 (kg)
75	15,720	8.0	93.0	390	9.66
100	18,910	8.0	118.0	390	12.2
150	26,980	8.5	169.0	400	18.4
200	37,700	9.5	220.0	410	26.3
250	49,640	10.5	271.6	460	39.6
300	67,910	10.5	322.8	480	49.3
350	93,250	11.0	374.0	490	62.4
400	98,770	12.0	425.6	510	78.4
450	137,740	12.5	476.8	525	96.4

ＧＸ形押輪

呼び径 75・100

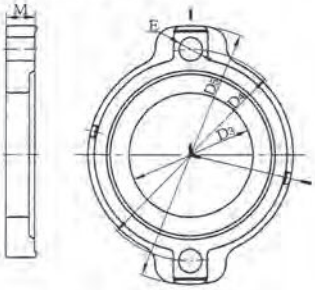

呼び径 150・200

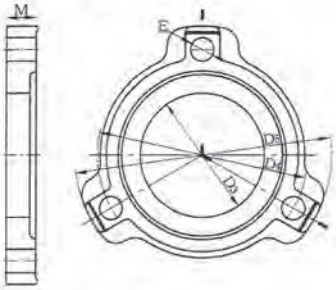

呼び径 250

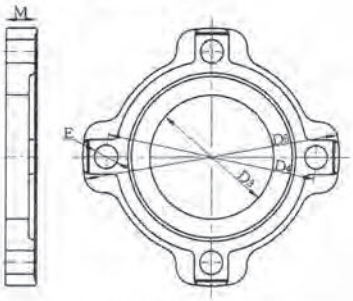

呼び径 300

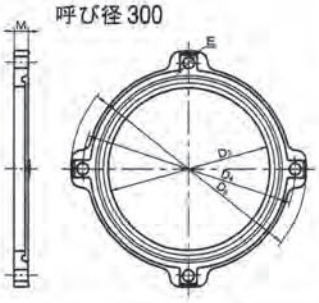

呼び径350

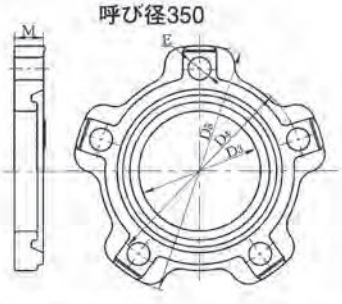

呼び径 400・450

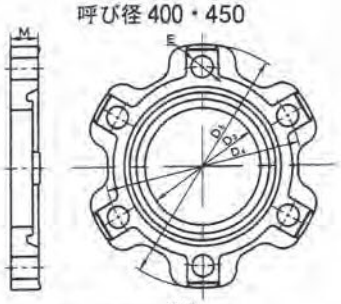

単位：mm

呼び径	価格 (組価格)	価格 (本体)	各部寸法 D_3	D_4	D_5	E	M	ボルト あなの数	質量 (kg)
75	3,750	1,880	101	172	210	19	19	2	1.80
100	4,790	2,180	127	202	244	23	20	2	2.20
150	6,800	2,880	178	259	305	23	21	3	3.42
200	8,590	4,240	229	308	354	23	22	3	4.84
250	10,680	5,080	281	363	409	23	23	4	6.32
300	14,730	7,980	332	431	477	23	26	4	8.47
350	20,340	11,970	383	482	528	23	27	5	10.4
400	24,220	14,300	435	536	582	23	28	6	12.4
450	28,520	19,590	486	587	633	23	28	6	13.5

注記１ 本価格は接合材のセット価格とします。
注記２ 接合材セット価格には、押輪、ゴム輪（異形管・バルブ用）、T頭B・Nを含みます。
注記３ 単品販売もしていますので、単品の際は都度お問い合わせください。

切管ユニット

（株）クボタ

ＧＸ形　Ｐ－Ｌｉｎｋ

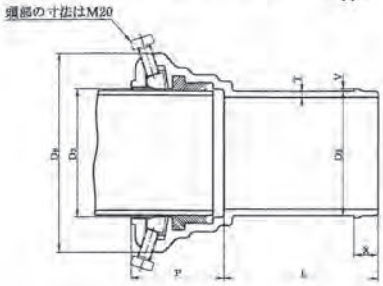

単位：mm

呼び径	価格	管厚	外径	各部寸法					有効長	質量
	粉体	T	D_2	D_3	D_8	P	V	X	L	(kg)
75	19,300	8.0	93.0	97.8	199	115	2.5	33	180	8.20
100	22,460	8.0	118.0	122.8	225	123	3.0	33	180	10.7
150	32,290	8.5	169.0	173.8	270	127	3.0	33	210	16.8
200	42,400	9.5	220.0	225.0	323	140	3.0	33	220	25.0
250	55,280	10.5	271.6	276.6	375	141	3.0	33	220	32.0
300	87,390	10.5	322.8	327.8	430	152	3.0	35.4	267	50.0

注記１　爪の材質は、JIS G 5502 の FCD450-10 とし、適切な熱処理を行います。
　　なお、爪は、ゴムなどの適切な方法によって溝部に取り付けます。
注記２　押しボルトの材質は、JIS G 4303、JIS G 4308、JIS G 4309 の
　　SUS304、SUS304J3 又は SUSXM7 とします。
注記３　P-Linkセットは、切管挿口を直管受口に接合する際に使用します。
注記４　P-Linkセットには、直管用ゴム輪とP-Link本体を含みます。

ＧＸ形　Ｇ-Ｌｉｎｋ

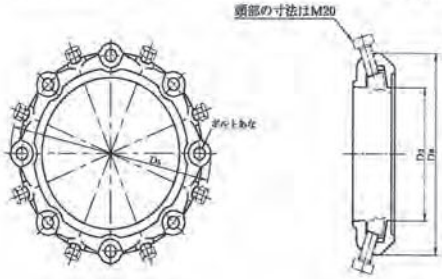

単位：mm

呼び径	価格（組価格）	価格（本体）	各部寸法			ボルトあなの数	質量 (kg)
			D_3	D_5	D_8		
75	17,810	14,730	101	210	199	4	3.99
100	20,040	15,630	127	244	225	4	5.00
150	24,640	18,060	178	305	270	6	6.90
200	33,280	26,140	229	354	323	6	9.36
250	38,500	29,240	281	409	375	8	12.5
300	57,480	46,770	332	477	430	8	19.0

注記１　爪の材質は、JIS G 5502 の FCD450-10 とし、適切な熱処理を行います。
　　なお、爪は、ゴムなどの適切な方法によって溝部に取り付けます。
注記２　押しボルトの材質は、JIS G 4303、JIS G 4308、JIS G 4309 の
　　SUS304、SUS304J3 又は SUSXM7 とします。
注記３　G-Linkセットは、切管挿口を異形管・ソフトシール弁の受口に接合
　　する際に使用します。
注記４　G-Linkセットには、異形管用ゴム輪とT頭B・N、G-Link本体を含みます。

ＧＸ形ダクタイル鉄管用接合部品

ＧＸ形ゴム輪（直管用、Ｐ-Ｌｉｎｋ用）

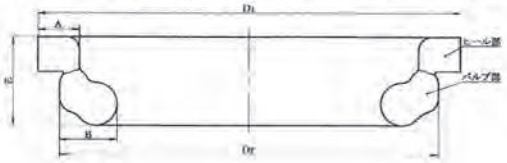

単位：mm

呼び径	価格	各部寸法				
		D_1	D_2	A	B	E
75	1,290	127.7	112.3	13.9	18.4	29.3
100	1,450	159.3	142.9	15.7	21.8	33.2
150	2,100	212.8	196.4	16.1	22.3	35.5
200	2,950	270.9	251.7	20.1	25.9	40.9
250	3,530	324.1	304.7	20.2	25.9	41.9
300	6,400	386.5	366.5	23.3	31.4	43.7
350	8,240	443.1	421.1	25.8	35.0	49.3
400	10,650	500.8	478.8	27.5	38.9	51.1
450	12,990	553.4	531.4	27.5	38.9	51.1

ＧＸ形ゴム輪（異形管用）

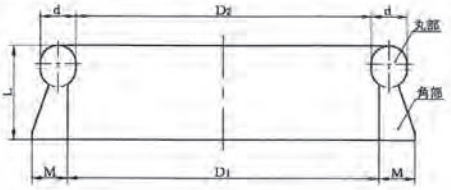

単位：mm

呼び径	価格	各部寸法				
		D_1	D_2	d	L	M
75	1,100	93	84	20	49	20
100	1,330	116	107	20	49	20
150	1,960	165	156	20	50	20
200	2,570	216	207	20	50	20
250	3,150	266	257	20	50	20
300	4,690	316	306.5	21.5	54	22
350	6,190	366	356.6	21.5	54	22
400	7,060	416	406.5	21.5	55	22
450	7,570	468	458.5	21.5	55	22

（株）クボタ

ＧＸ形ロックリング

呼び径 75・100　　呼び径 150～250　　呼び径 300～450

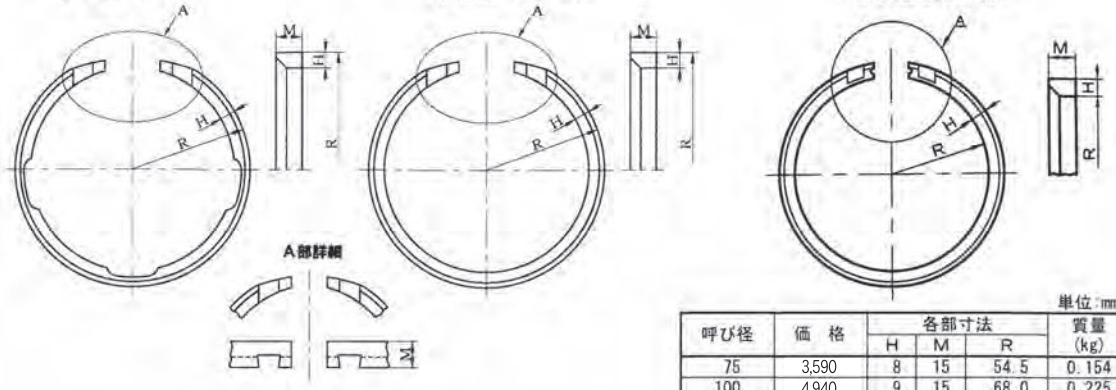

単位：mm

呼び径	価　格	各部寸法			質量 (kg)
		H	M	R	
75	3,590	8	15	54.5	0.154
100	4,940	9	15	68.0	0.225
150	3,880	9	15	93.5	0.400
200	4,960	9	15	119.0	0.523
250	6,360	9	15	144.8	0.649
300	8,310	11	20	160.4	1.34
350	9,340	11	20	186.0	1.55
400	10,520	11	20	211.8	1.77
450	12,170	11	20	237.4	1.98

ＧＸ形ロックリングホルダ

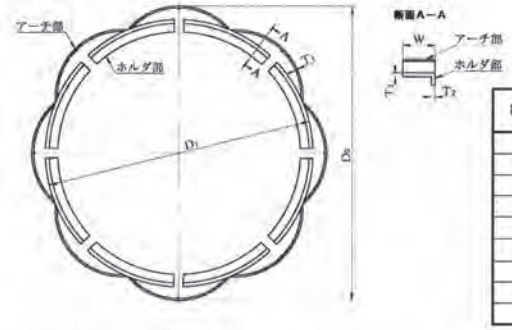

単位：mm

呼び径	価　格	各部寸法						ホルダ部の分割数
		D_0	D_1	T_1	T_2	T_3	W	
75	150	126.3	113.0	1	2	2	17	6
100	170	154.3	140.0	1	2	2	17	8
150	210	205.3	191.0	1	2	2	17	10
200	240	256.5	242.0	1	2	2	17	12
250	360	308.1	293.6	1	2	2	17	16
300	860	361.3	346.8	1	2	2	22	12
350	880	413.1	398.0	1	2	2	22	14
400	890	464.7	449.6	1	2	2	22	16
450	950	515.9	500.8	1	2	2	22	18

ＧＸ形切管用挿しロリング

呼び径75～250

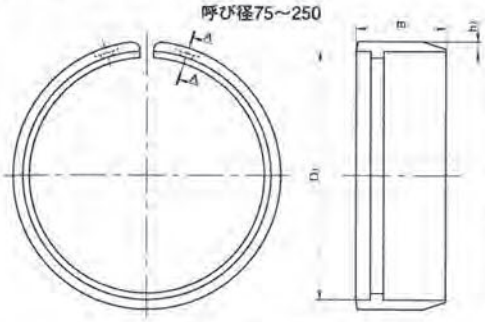

単位：mm

呼び径	価　格	各部寸法			質量(kg) (1セット)
		D_1	h_1	m	
75	5,650	93.0	2.5	25.5	0.136
100	6,080	118.0	3.0	25.5	0.206
150	7,130	169.0	3.0	25.5	0.295
200	8,020	220.0	3.0	25.5	0.384
250	9,350	271.6	3.0	25.5	0.474

注記1　十字穴付きタッピンねじの材質は、JIS G 4308 の SUS410 とします。
注記2　シールゴム及びOリングの材質は、SBR とし、デュロメータ硬さは HA50 程度とします。

呼び径300～450

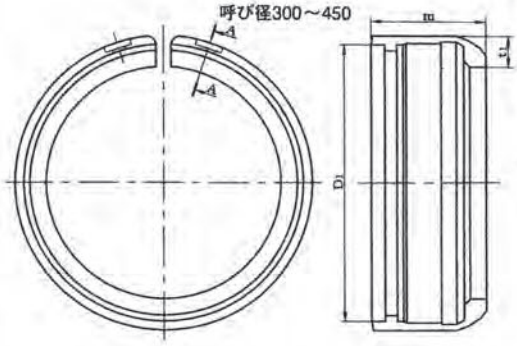

呼び径	価　格	各部寸法			質量(kg) (1セット)
		D_1	m	t_1	
300	16,170	322.8	38	11.5	1.01
350	17,610	374.0	38	11.5	1.17
400	18,890	425.6	38	12.5	1.41
450	21,620	476.8	38	12.0	1.62

継ぎ輪接合用

呼び径	価格	各部寸法			質量(kg) (1セット)
		D_1	m	t_1	
300	16,810	322.8	28.7	3	0.608
350	19,840	374.0	28.7	3	0.707
400	22,730	425.6	28.7	3	0.805
450	28,170	476.8	28.7	3	0.904

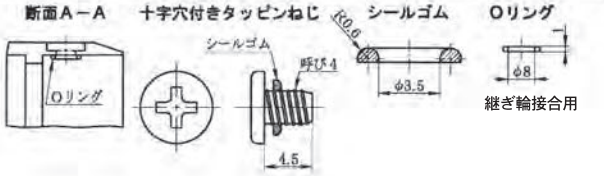

ＧＸ形ライナ

呼び径 75~250

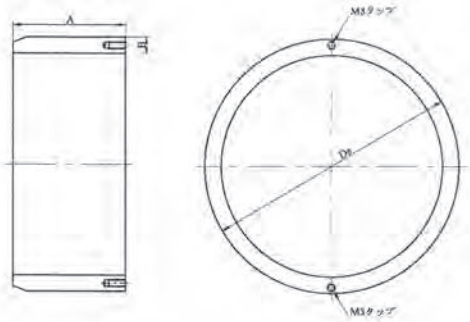

呼び径 300～450

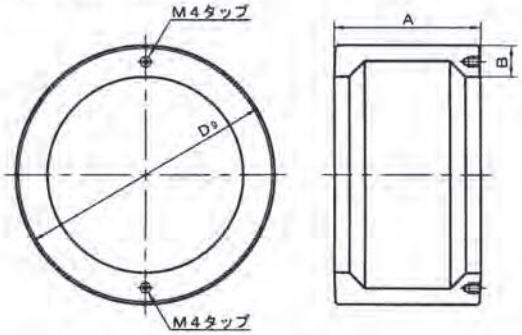

単位：mm

呼び径	価格	各部寸法			質量
		Dg	A	B	(kg)
75	4,020	93.0	74	6.0	0.78
100	5,100	118.0	74	6.0	1.02
150	7,790	169.0	99	6.5	2.20
200	10,730	220.0	99	6.5	2.93
250	11,390	271.6	99	6.5	3.66
300	26,610	326.5	126	20.0	9.93
350	29,350	376.5	130	20.0	11.8
400	38,960	428.5	130	20.0	13.5
450	43,110	479.5	135	20.0	15.6

注記１ ライナの端面には、タップあなを設けてもよいものとします。この場合、タップあなは、2箇所以内とし、エポキシ樹脂で充填します。なお、図は、タップあなを２箇所に設ける場合の一例を示します。
注記２ 本価格にはライナボードを含みます。

ＧＸ形ライナボード

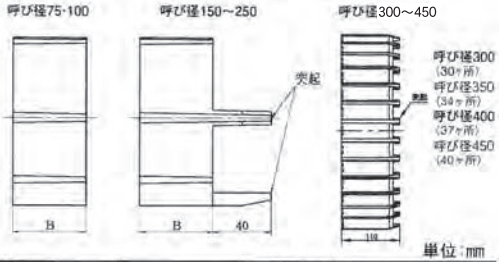

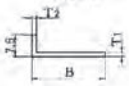

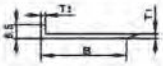

単位：mm

呼び径	価格	各部寸法				
		R	B	L	T_1	T_2
75	870	60.0	50	307	1.5	1.5
100	960	74.0	50	389	1.5	1.5
150	1,210	99.5	50	549	1.5	1.5
200	1,450	125.0	50	704	1.5	1.5
250	1,690	150.0	50	866	1.5	1.5
300	3,650	188.3	90	1084	1.5	1.5
350	4,400	202.0	90	1207	1.5	1.5
400	4,640	240.0	90	1369	1.5	1.5
450	5,410	253.5	90	1529	1.5	1.5

注記　呼び径 150～250 は、図に示す３か所に突起を設けています。

ＧＸ形Ｔ頭ボルト・ナット

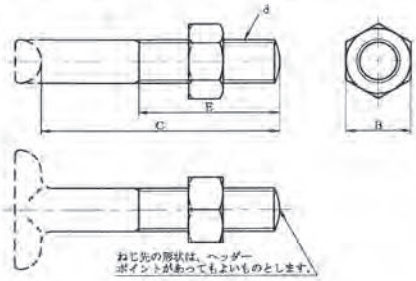

単位：mm

呼び径	価格（1本）	各部寸法				1セットの数
		ボルトの呼び d	B	C	E	
75	1,100	M16	24	100	70	2 (4)
100	1,600	M20	30	100	70	2 (4)
150	1,600	M20	30	100	70	3 (6)
200	1,600	M20	30	100	70	3 (6)
250	1,600	M20	30	100	70	4 (8)
300	1,650	M20	30	110	75	4 (8)
350	1,650	M20	30	110	75	5 (-)
400	1,650	M20	30	110	75	6 (-)
450	1,650	M20	30	110	75	6 (-)

注記１　Ｔ頭部の形状は、規定しないものとします。
注記２　ナットの形状は、破線の形状でもよいものとします。
注記３　（　）内の１セットの数は、Ｇ-Ｌｉｎｋに使用する場合を示します。

新耐震管ジェネックス用工具［φ75～φ250用］・NECS用工具［φ75～φ150用］

■接合・解体用器具

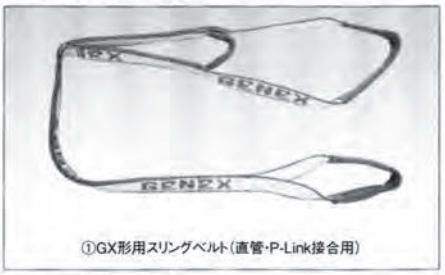

①GX形用スリングベルト（直管・P-Link接合用）


②GX形用チェーンレバーホイスト（直管・P-Link接合用）


③ゴム輪チェックゲージ（直管接合用）

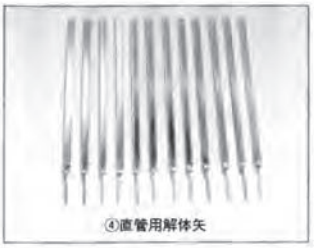
④直管用解体矢


⑤異形管用解体矢

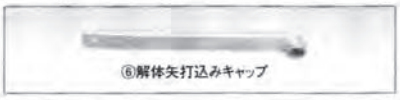
⑥解体矢打込みキャップ


⑦解体用薄板（P-Link、G-Link解体用）


⑧ロックリング拡大器（異形管接合用）


⑨ロングインパクトソケットM20
⑩M16用（異形管・G-Link接合用）


⑪インパクトユニバーサルジョイント
（異形管・G-Link接合用）

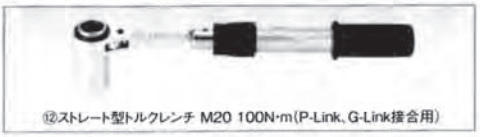
⑫ストレート型トルクレンチ M20 100N・m（P-Link、G-Link接合用）

■切管用器具（切管用挿しロリングを用いる場合）


⑬GX形用スペーサー 9.5mm　グルーバー切断機への取付状態


⑭GX形用深さ確認ゲージ

品　　名	価　格	品　　名	価　格
ジェネックス用工具接合・解体セット①～⑫	198,160（組/円）	①GX形スリングベルト	7,000(組/円)
〈セット内容〉		②GX形チェーンレバーホイスト	38,530(台/円)
①GX形スリングベルト　4本		③ゴム輪チェックゲージ	300(個/円)
②GX形チェーンレバーホイスト　2台		④直管用解体矢　t=3　L=300	580(本/円)
③ゴム輪チェックゲージ　1個		⑤異形管用解体矢　t=3　L=190	580(本/円)
④直管用解体矢　t=3　L=300　12本		⑥解体矢打込みキャップ	2,700(個/円)
⑤異形管用解体矢　t=3　L=190　12本		⑦解体用薄板	1,540(枚/円)
⑥解体矢打込みキャップ　1個		⑧ロックリング拡大器	21,600(個/円)
⑦解体用薄板　2枚		⑨ロングインパクトソケット　TBN M20用対辺寸法30	4,700(個/円)
⑧ロックリング拡大器　1個		⑩ロングインパクトソケット　TBN M16用対辺寸法24	3,000(個/円)
⑨ロングインパクトソケット　TBN M20用対辺寸法30 1個		⑪インパクトユニバーサルジョイント	6,800(個/円)
⑩ロングインパクトソケット　TBN M16用対辺寸法24 1個		⑫ストレート型トルクレンチ M20 100N・m	37,000(個/円)
⑪インパクトユニバーサルジョイント　1個		⑬GX形用スペーサー　9.5mm	12,600(個/円)
⑫ストレート型トルクレンチ M20 100N・m 1個		⑭GX形用深さ確認ゲージ	4,000(個/円)

新耐震管ジェネックス用工具［φ300・φ450用］

■接合・解体用器具

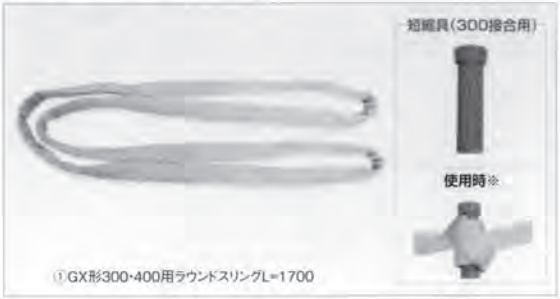

①GX形300・400用ラウンドスリングL=1700


②GX形300・400用チェーンレバーホイスト2トン

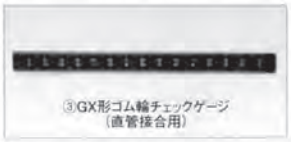
③GX形ゴム輪チェックゲージ
(直管接合用)


⑤ロングインパクトソケットTBN・M20用
対辺寸法30㎜


⑦ストレート形トルクレンチM20用
対辺寸法30㎜ 100N・m(P-Link、G-Link接合用)

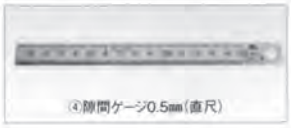
④隙間ゲージ0.5㎜(直尺)


⑥インパクトユニバーサルジョイント


⑧伸縮形本管レンチ 対辺寸法24㎜・30㎜


⑨GX形300・400用ロックリング拡大器
(異形管接合用)


⑩NS・GXロックリング絞り器

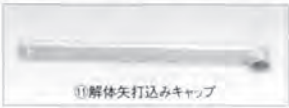
⑪解体矢打込みキャップ


⑫解体用薄板(P-Link、G-Link解体用)


⑬中口径直管用解体矢


⑭中口径異形管用解体矢


GX形300用ラウンドスリング L=1500


インパクトレンチ

品　　名		価　格	品　　名	価　格
GX形300・400用接合・解体セット①～⑭		323,720(組/円)	〈単　品〉	
〈セット内容〉			①GX形300・400用ラウンドスリング	20,000(本/円)
①GX形300・400用ラウンドスリング	4本		②GX形300・400用チェーンレバーホイスト2トン	59,000(台/円)
②GX形300・400用チェーンレバーホイスト2トン	2台		③GX形ゴム輪チェックゲージ	300(個/円)
③GX形用ゴム輪チェックゲージ	1個		④隙間ゲージ 0.5mm(直尺)	400(個/円)
④隙間ゲージ 0.5mm(直尺)	1個		⑤ロングインパクトソケット TBN M20用対辺寸法30mm	4,700(個/円)
⑤ロングインパクトソケット TBN M20用対辺寸法30mm	1個		⑥インパクトユニバーサルジョイント	6,800(個/円)
⑥インパクトユニバーサルジョイント	1個		⑦ストレート形トルクレンチ M20 100N・m	37,000(個/円)
⑦ストレート形トルクレンチ M20 100N・m	1個		⑧伸縮形本管レンチ 対辺寸法24mm・30mm	12,300(個/円)
⑧伸縮形本管レンチ 対辺寸法24mm・30mm	1個		⑨GX形300・400用ロックリング拡大器	21,600(個/円)
⑨GX形300・400用ロックリング拡大器	1個		⑩NS・GXロックリング絞り器	10,920(個/円)
⑩NS・GXロックリング絞り器	1個		⑪解体矢打込みキャップ	2,700(個/円)
⑪解体矢打込みキャップ	1個		⑫解体用薄板	1,540(枚/円)
⑫解体用薄板	2枚		⑬中口径直管用解体矢t=3.5mm L=300mm	810(本/円)
⑬中口径直管用解体矢t=3.5mm L=300mm	16本		⑭中口径異形管用解体矢t=3.5mm L=170mm	810(本/円)
⑭中口径異形管用解体矢t=3.5mm L=170mm	16本		インパクトレンチWR16SE	59,500(個/円)
			GX形用製図テンプレート	2,500(個/円)

（株）クボタ

S50形ダクタイル鉄管　JDPA G 1052

構造

直管

POINT メカニカル継手　メタルタッチ接合　接合・解体が容易

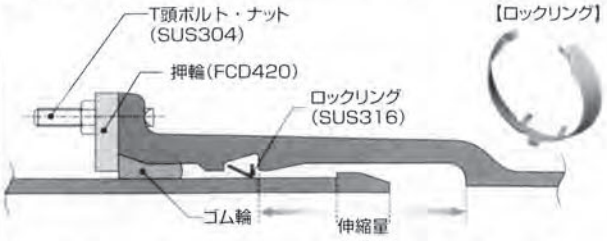

- ●メタルタッチの採用により、T頭ボルト締付け時のトルク管理が不要
- ●新形状のロックリング採用により、接合・解体が容易に！
- ●地震等により引張力が作用すると、ロックリングが挿し口突部と受口溝に掛かり合い、３DkN以上の離脱防止力を発揮！

異形管

POINT 異形管および切管部は全て抜け止め押輪を使用

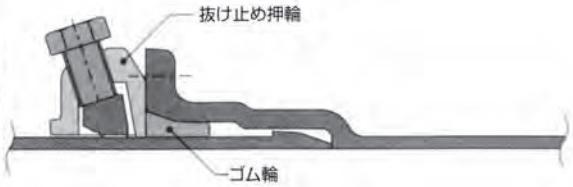

- ●異形管は全ての継手で抜け止め押輪により接合！
- ●切管の場合には、受口が直管、異形管を問わず抜け止め押輪を使用
- ●地震などにより引張力が作用すると、抜け止め押輪の爪が挿し口外面に食い込み、３DkN以上の離脱防止力を発揮！

特徴

耐震性…NS形・GX形と同様の耐震性能を有し、高耐食の外面耐食塗装

施工性…メタルタッチ接合、人力で接合可能

簡素化…ロックリングの心出し部材不要

項　目	仕　様
重　量	●直管：40kg　●異形管：10kg前後
管　長	4 m
管　厚	6 mm
継手性能	●離脱防止性能：3DkN（D呼び径：mm）●継手伸縮量：管長の±１％ ●許容曲げ角度：４°
外面塗装仕様	亜鉛系合金溶射＋封孔処理＋合成樹脂塗装（JDPA G 1052に準拠）
内面塗装仕様	エポキシ樹脂粉体塗装（JWWW G112に準拠）
異形管の種類	二受T字管、90° 曲管、45° 曲管、22 1/2° 曲管、11 1/4° 曲管、継ぎ輪、両受短管、栓、フランジ付T字管

直管（受口部・挿し口部詳細図）

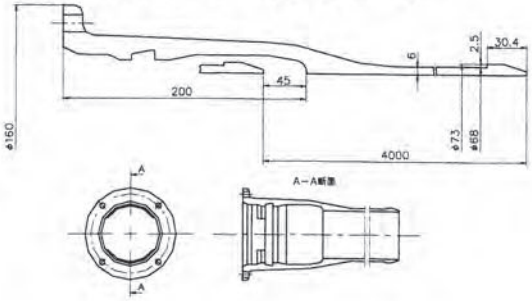

異形管（受口部・挿し口部詳細図）

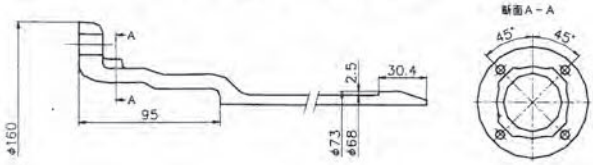

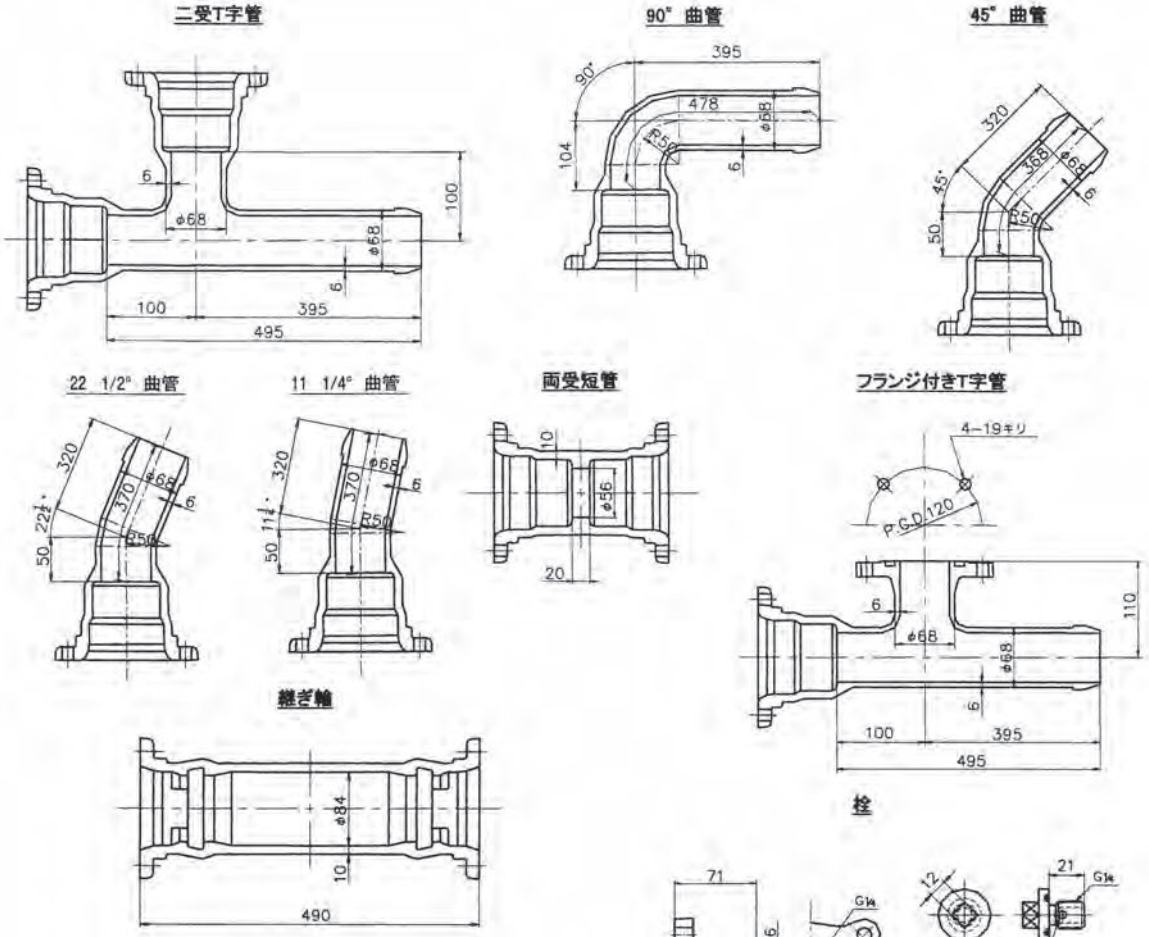

直管

品　名	呼び径×寸法 (mm×M)	質量 (kg)	単価（円） 内面粉体塗装
S50　S種管	50×4	40.0	19,940

異形管

品　名	呼び径×寸法 (mm×M)	質量 (kg)	単価（円） 内面粉体塗装
二受T字管	50×50	11.2	15,500
受(GX)挿し片落管	75×50	11.2	17,160
挿(GX)し受片落管	75×50	9.16	14,040
曲　管	50×90°	7.3	12,550
	50×45°	6.39	9,000
	50×22 1/2°	6.4	9,020
	50×11 1/4°	6.41	9,030
フランジ付きT字管	50×50	9.77	18,010
栓	50	1.87	9,140
継ぎ輪	50	13.4	33,850
両受短管	50	7.04	17,780
短管1号	50	5.68	11,170
短管2号	50	4.4	7,830

・異形管には、接合部品②が必要になります。（継ぎ輪、短管2号を除く）
・受（GX）挿し片落管には、GX形ロックリング、ロックリングストッパの価格を含みます。
・フランジは形式2（GF形）10K。
・フランジ付きT字管には、接合部品②に加え、接合部品③フランジ形接合部品が必要になります。
・栓には、接合部品②のゴム輪・T頭B・Nが必要になります。
・継ぎ輪の価格には、ロックリングの価格を含みます。
・継ぎ輪には、接合部品①あるいは②のいずれかが必要になります。

接合部品

品　名	呼び径×寸法 (mm×M)	質量 (kg)	単　価 (円)
①接合部品			
・普通押輪	50	0.73	770
・ゴム輪	50		1,030
・T頭B・N（2本）	10×75		1,040
合　計			2,840
②接合部品			
・抜け止め押輪	50	2.22	8,910
・ゴム輪	50		1,030
・T頭B・N（4本）	10×75		2,080
合　計			12,020
③フランジ形接合部品			
・GF形10Kガスケット	50		570
・B・N（4本）	16×65		3,800
合　計			4,370
④ライナー	50	0.98	3,580

・ライナー価格には、ライナー用心出しゴムの価格を含みます。

バルブ

片受ソフトシール仕切弁	50	20	99,700

（株）クボタ

ダクタイル管製貯水槽　耐震用・緊急用

特徴
・停滞水の懸念がなく、飲料水として使用できます。
・耐震構造となっています。
・水密性に優れ、高い水圧に耐えます。
・施工性に優れ、工期が短縮されます。

1．耐震性

この貯水槽に使用しているLUF形、UF形継手は、離脱防止機構を備え、地震時には大きな抜出し力に耐えることができます。大容量の貯水槽で本体が長くなる場合は、S形継手を組み込み、離脱防止性能と伸縮性能を持たせて地盤変状に対応します。

2．水密性

貯水槽用ダクタイル管の継手は、LUF形、UF形などのメカニカル形で、高い水圧に耐える構造になっています。

3．水の非停滞性

貯水槽内では、流速が急速に低下し、水の停滞が懸念されますが、透明なアクリル管によるモデル管路で、①管内に染色水を満たし、一端より清水を流入させた場合の、大口径管部の染色水の流れおよび希釈状態の観察、②高pH水（NaOH溶液）を管内に満たし、清水を流入させた場合の希釈状態の定量的計測の実験を行った結果、水が流れている限り時間の経過と共に清水に入れ替わり、滞留のないことが確認されました。

4．施工性

継手はメカニカル形のため、簡単な工具だけでスピーディに接合でき、また多少の降雨や湧水などがあっても作業を継続することができます。さらに、接合後は直ちに埋戻しが行えますので、工期を短縮することが可能です。貯水容量100m³の場合、貯水槽本体の布設・接合は、1～3日で完了します。

5．離脱防止性

貯水槽には通常、水圧が作用し、両端部には大きな抜出し力（不平均力）が生じますが、このカに対してLUF形、UF形継手などの離脱防止機構が働きます。

仕様

1．呼び径　呼び径1500mm、2600mmを標準とします。（規格：JDPA G 1041-1997）

2．仕様管種　継手形式は、LUF形、UF形を標準とします。（長スパンの貯水槽の場合はS形継手を組み込み、伸縮性を持たせることができます。）

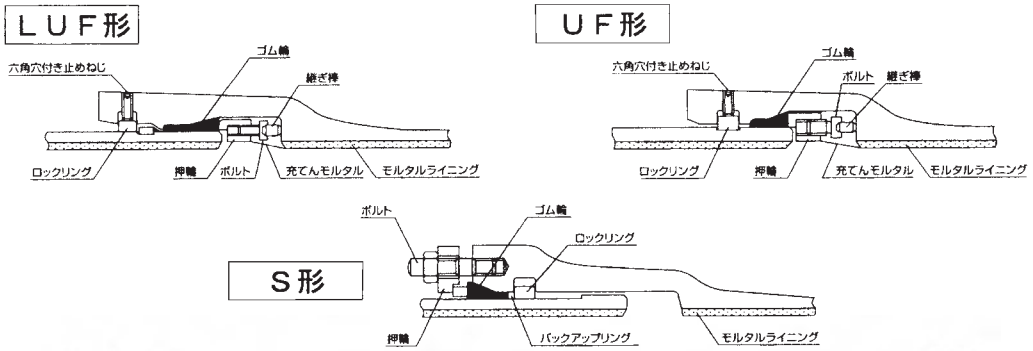

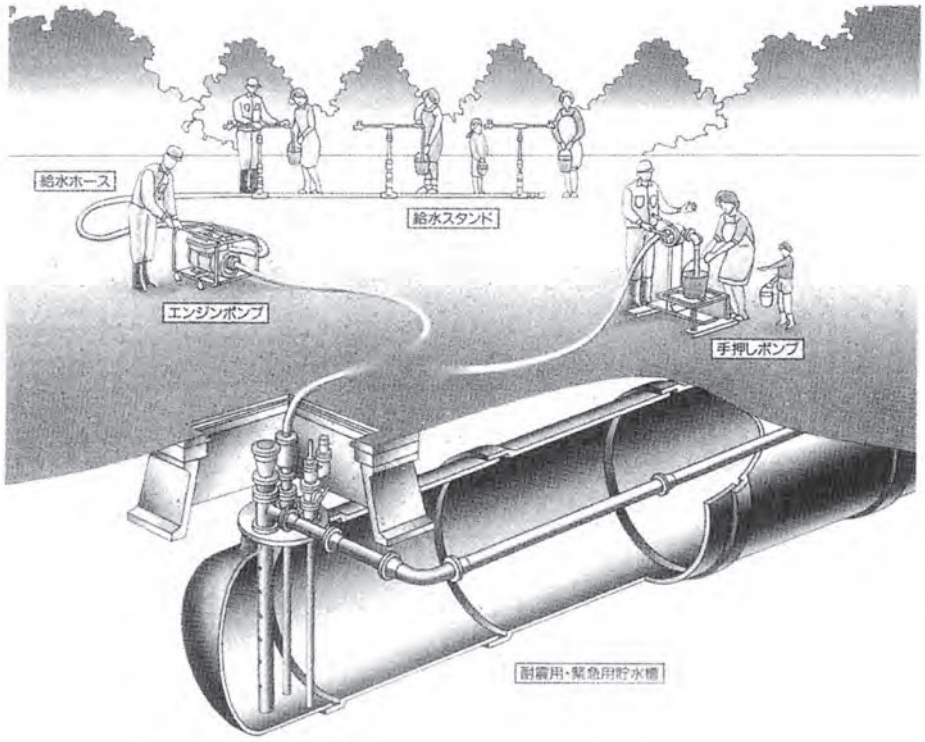

バルブの遮断方式

平常時には、バイパス通路は「閉」で、流入・流出の通路は「開」となっていますが、非常時・緊急時にはバイパス通路が「開」、流入・流出の通路を「閉」とします。

●緊急遮断弁●

流入弁・流出弁・バイパス弁の機能を１つのバルブ内で構成しています。緊急時には管路内の水圧低下を検知してスプリングにより流入・流出通路の遮断とバイパス通路の開放を同時に行い、水の流れを切り換えます。また水圧が回復すれば、平常時の待機状態に自動復帰します（手動復帰の設定も可能です）。

〈平常時〉
流入・流出通路が全開で、貯水槽は配水管路の一部として常時水が流れる状態となっています。

〈緊急時〉
流入・流出通路を遮断して貯水槽への汚水の流入を防止すると同時に、バイパス通路を開放し、配水管の通水状態を維持します。

緊急弁構造図（平常時）

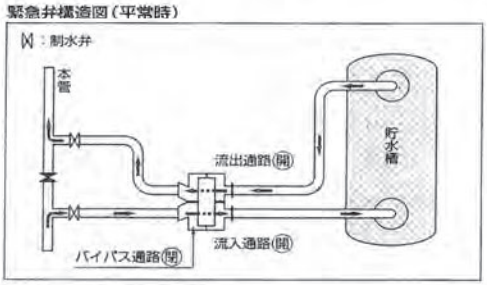

緊急弁構造図（緊急時）

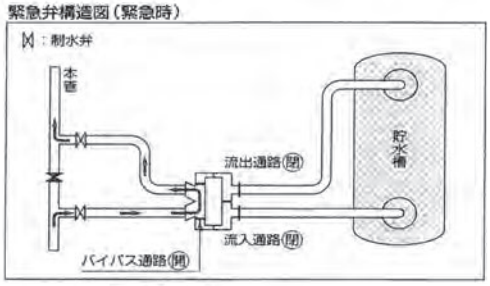

緊急弁作動説明図（平常時）

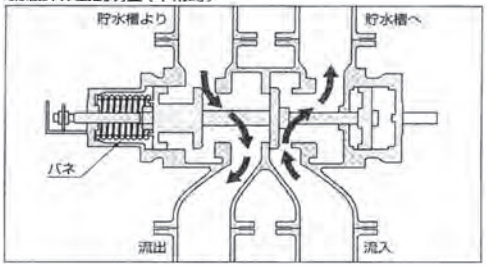

緊急弁作動説明図（緊急時）

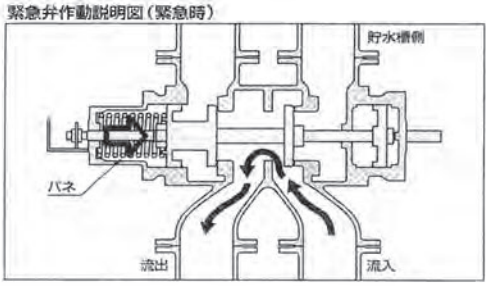

集中Ⅱ型貯水槽構造図

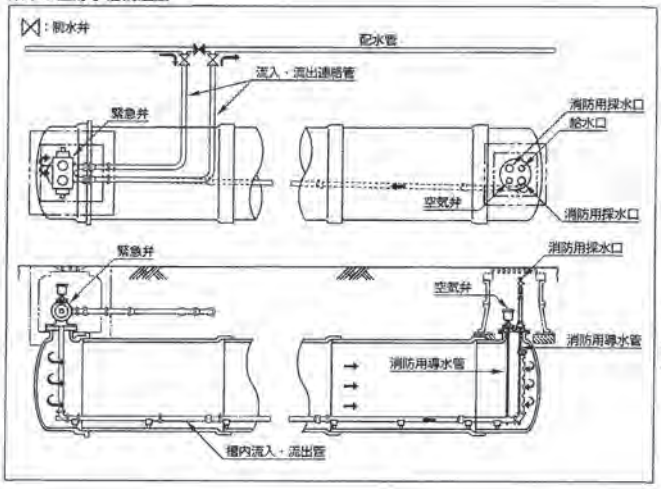

貯水槽の公称貯水容量

公称貯水容量 m³	呼び径 mm	貯水槽長さ m
50	1500	28.9
	2000	17.0
60	1500	34.9
	2000	20.0
100	2000	33.0
	2600	19.3

給水人口と必要貯水容量

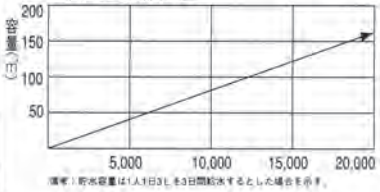

備考：貯水容量は1人1日3L、3日間給水するとした場合を示す。

農業用水用　AL形 ダクタイル鉄管

パイプラインの安全性向上、長寿命化を低コストで実現します

農業用水用パイプとして高い信頼性を誇り、多くの実績を有するダクタイル鉄管に、設計水圧1.0MPa以下のパイプライン向けに最適設計を行った新製品（AL形）が登場。建設コストの低減や工期短縮などの効果が期待できます。

従来品の特徴

- 高強度
- 容易な施工
- 継手の伸縮・可とう性
- 耐食性
- リサイクル性

＋ **建設コストの低減** ＝

AL形ダクタイル鉄管

「建設コスト低減」の方策として2種類の管厚を設定

AL1種：布設工事費の低減効果を期待

布設手間の削減や工期短縮に資する簡便な施工を想定した管厚

AL2種：管材料費の低減効果を期待

設計基準に準じ構造上安全となる範囲で最小化した管厚

形状寸法

JDPA G 1053（ALW形ダクタイル鋳鉄管）規格品（呼び径300～1500）

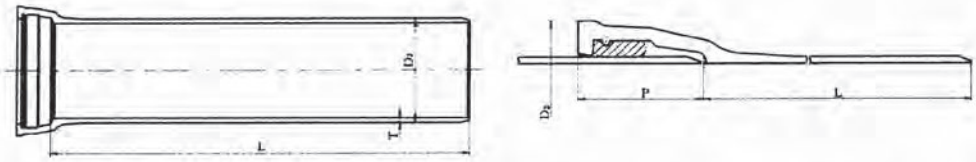

単位(mm)

呼び径	管厚		外径	外部寸法		有効長	参考重量	
D	T		D_2	D_5	P	L	鉄部1本当たり	
	AL1種	AL2種					AL1種	AL2種
300	6.0	4.5	322.8	386	115	6000	273	210
350	7.0	4.5	374.0	450	130	6000	371	249
400	7.5	5.0	425.6	502	130	6000	451	312
450	8.5	5.5	476.8	555	130	6000	570	383
500	9.0	5.5	528.0	608	135	6000	668	426
600	10.5	6.5	630.8	713	140	6000	928	597
700	11.5	7.5	733.0	826	155	6000	1190	803
800	12.0	7.5	836.0	931	160	6000	1420	923
900	13.5	8.0	939.0	1036	175	6000	1790	1110
1000	15.0	9.0	1041.0	1148	185	6000	2210	1390
1100	16.5	10.0	1144.0	1253	200	6000	2670	1690
1200	18.0	12.5	1246.0	1357	215	6000	3180	2270
1350	20.5	14.0	1400.0	1523	235	6000	4080	2880
1500	22.5	16.0	1554.0	1685	260	6000	4990	3660

最大設計水圧	1.0MPa（試験水圧：2.0MPa）	
防食仕様	外面：合成樹脂塗装（褐色）	内面：シリカエポキシ樹脂塗装（粉体及び液体）
異形管	曲管、T字管、短管等にはK型異形管を使用（JIS G 5527、G 1027規格品または準拠品）	

注記）主たる形状寸法は従来品同様JIS規格に準じています。